Comune di
MONTEGALDA
Piazza Guglielmo Marconi 40, 36047 Montegalda (VI)
tel. 0444/736411 - fax 0444/636567
email: info@comune.montegalda.vi.it

PIANO COMUNALE DELLE ACQUE

(ai sensi dell' Art. 20 - Sicurezza idraulica
delle N.T.A. Variante al PTRC - Regione del Veneto
approvata con Dgr n. 427 del 10 aprile 2013)

SCHEDE MONOGRAFICHE DI RILIEVO FOSSI A CIELO APERTO

DATA	CODICE ELABORATO
Luglio 2021	NE11280000D02_01

SCALA	FILE
	S:\Lavori\Comune di Montegalda\NE1128 - Piano delle Acque\Elaborati\Monografie

COMMITTENTE

Comune di Montegalda

Sindaco
Nardin Andrea

Resp. Ufficio Servizi Tecnici e Territoriali
Arch. Mecenero Giorgio

PROGETTO ED ELBORAZIONE DEL PIANO

Nordest Ingegneria S.r.l.
Via Paolo da Sarmeola 1/A
35030 - Rubano (PD)
t. 0498975709 - f. 049630270
info@nordestingegneria.com
www.nordestingegneria.com

Progettista
prof. ing. Vincenzo Bixio

dott. ing. Anna Chiara Bixio

Gruppo di lavoro
dott. ing. Anna De Fiorenze
dott. ing. Daniele Lorenzi
dott. ing. Chiara Soranzo
dott. ing. Serena Guzzonato
dott. ing. Simone Peruzzo

REV. N°	DATA	MOTIVO DELLA REVISIONE	REDAZIONE	RIESAME	VERIFICA
00	Lug 2021	Prima emissione	NE	NE	VB

È consentita la riproduzione di testi, figure, tabelle e tavole del Piano delle Acque comunale previa autorizzazione del Comune di Montegalda, citando gli estremi della pubblicazione.

CODICE FOSSI CIELO APERTO BACCHIGLIONE TRA CENTRALE DI PERAROLO E L.E.B.
CP01893
CP01989
CP01992
CP02023
CP02108
CP02156
CP02162
CP02642
CP02825
CP02906
CP03045
F01498
F01509
F01515
F01516
F01517
F01518
F01533
F01560
F01563
F01573
F01585
F01595
F01596
F01597
F01602
F01603
F01605
F01611
F01612
F01614
F01615
F01616
F01617
F01618
F01619
F01620
F01621
F01627
F01628
F01629
F01634
F01645
F01680
F01713
F01736

F01745
F01824
F01891
F01892
F01897
F01901
F01902
F01904
F01906
F01917
F01925
F01929
F01931
F01932
F01936
F01937
F01939
F01944
F01951
F01953
F01958
F01959
F01962
F01964
F01970
F01971
F01979
F01983
F01986
F01987
F01988
F02001
F02002
F02004
F02011
F02012
F02020
F02022
F02024
F02025
F02031
F02032
F02040
F02041
F02044
F02045
F02046
F02047
F02048
F02051
F02057
F02058

F02059
F02061
F02072
F02083
F02084
F02085
F02087
F02088
F02090
F02091
F02093
F02095
F02096
F02098
F02103
F02104
F02105
F02106
F02119
F02120
F02139
F02142
F02143
F02147
F02148
F02149
F02154
F02171
F02178
F02184
F02191
F02194
F02203
F02206
F02207
F02208
F02212
F02213
F02215
F02216
F02220
F02221
F02225
F02226
F02229
F02230
F02231
F02232
F02233
F02234
F02236
F02239

F02242
F02244
F02249
F02255
F02256
F02258
F02267
F02274
F02286
F02350
F02355
F02419
F02425
F02446
F02464
F02472
F02476
F02485
F02637
F02640
F02643
F02644
F02646
F02651
F02652
F02655
F02656
F02657
F02658
F02659
F02660
F02662
F02665
F02667
F02695
F02696
F02698
F02702
F02705
F02706
F02707
F02708
F02709
F02710
F02712
F02713
F02714
F02715
F02728
F02731
F02736
F02742
F02774

F02806
F02808
F02809
F02810
F02812
F02814
F02816
F02817
F02820
F02824
F02827
F02828
F02831
F02834
F02835
F02836
F02848
F02849
F02852
F02854
F02855
F02856
F02858
F02886
F02887
F02890
F02902
F02903
F02904
F02915
F02916
F02917
F02918
F02919
F02920
F02921
F02923
F02924
F02925
F02926
F02927
F02942
F02943
F03031
F03036
F03050
F03054
F03066
F03079
F03080
F03082
F03084
F03096

F03098
CERESONE - TESINA PADOVANA
CP01566
CP01794
CP01819
CP01857
CP02486
CP02549
CP02572
CP02582
CP02594
CP02603
CP02804
CP03081
F01526
F01528
F01530
F01531
F01534
F01553
F01556
F01558
F01565
F01567
F01570
F01622
F01623
F01624
F01625
F01626
F01639
F01651
F01733
F01754
F01761
F01762
F01763
F01764
F01776
F01785
F01786
F01791
F01793
F01795
F01796
F01797
F01805
F01811
F01813
F01821
F01825
F01829

F01830
F01833
F01835
F01837
F01838
F01840
F01843
F01844
F01845
F01846
F01847
F01848
F01849
F01853
F01854
F01861
F01862
F01867
F01868
F01869
F01875
F01885
F02054
F02055
F02062
F02075
F02076
F02077
F02081
F02082
F02241
F02245
F02250
F02251
F02252
F02487
F02493
F02494
F02495
F02496
F02511
F02514
F02516
F02517
F02519
F02520
F02522
F02526
F02527
F02528
F02529

F02530
F02531
F02532
F02534
F02535
F02536
F02537
F02541
F02544
F02550
F02551
F02557
F02558
F02563
F02571
F02573
F02577
F02578
F02580
F02586
F02587
F02588
F02595
F02605
F02614
F02615
F02616
F02617
F02618
F02619
F02661
F02673
F02676
F02681
F02683
F02684
F02685
F02693
F02694
F02751
F02753
F02754
F02768
F02769
F02775
F02776
F02777
F02783
F02784
F02785
F02786

F02787
F02793
F02797
F02803
F02805
F02891
F02897
F02929
F02930
F02935
F02937
F02938
F02947
F02950
F02951
F02952
F02954
F02960
F02961
F02962
F02963
F02967
F02968
F02969
F02971
F02972
F02974
F02982
F02983
F02989
F02990
F03004
F03008
F03011
F03012
F03013
F03020
F03022
F03023
F03028
F03029
F03037
F03038
F03064
F03075
F03086
F03087
F03093
F03094
F05002

Comune di Montegalda

SCHEDA MONOGRAFICA
RETE MINORE A CIELO APERTO

Codice: CP01893 **Data rilievo: 11/03/2021**

Bacino: **Bacchiglione tra centrale di Perarolo e L.E.B.**
Caratteristica: **cielo aperto**

Tipo fosso: **capofosso**
Tipo sezione: **trapezia**

Rivestimento: **terra**
Manutenzione: **buona**
Andamento sezione: **regolare**
Vegetazione: **scarsa o assente**

Ente competente: **Privato**

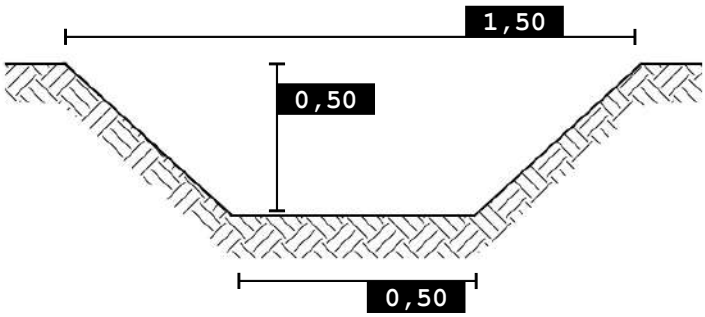

0 100 200 m

SCALA 1:5.000

Foto 1

Foto 2

Nordest Ingegneria
Via Paolo da Sarmeola, 1/A
35030 Rubano (PD)
Tel. 049 897 57 09 - Fax 049 630 270
web www.nordestingegneria.com
email info@nordestingegneria.com
CF e PIVA 02568450247

Comune di Montegalda

SCHEDA MONOGRAFICA
RETE MINORE A CIELO APERTO

Codice: CP01989 **Data rilievo: 30/03/2021**

Bacino: **Bacchiglione tra centrale di Perarolo e L.E.B.**
Caratteristica: **cielo aperto**

Tipo fosso: **capofosso**
Tipo sezione: **trapezia**

Rivestimento: **terra**
Manutenzione: **media**
Andamento sezione: **irregolare**
Vegetazione: **scarsa o assente**

Ente competente: **Privato**

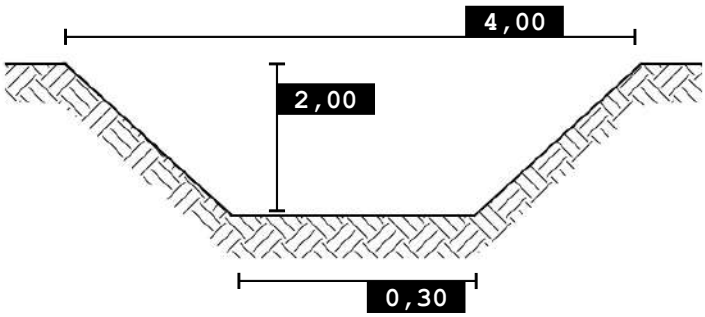

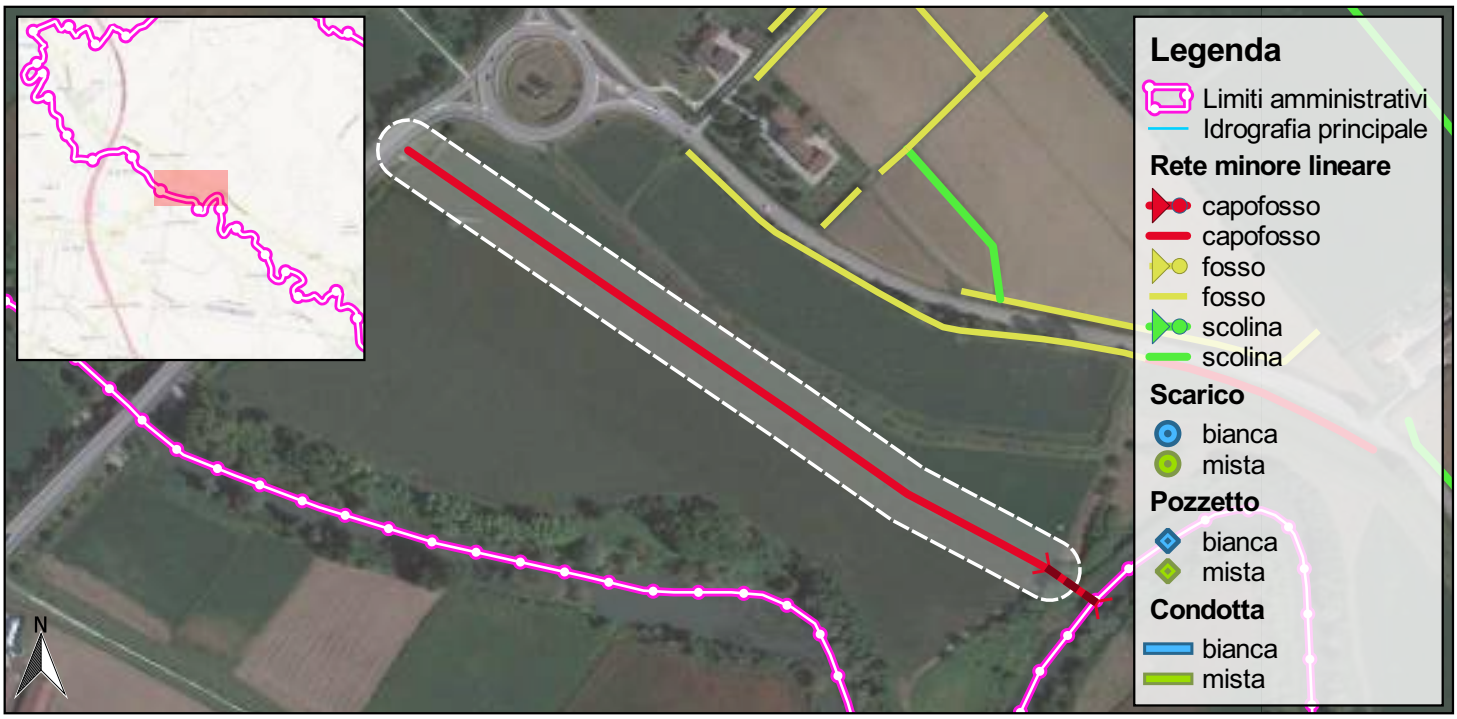

0 100 200 m

SCALA 1:5.000

Foto 1

Foto 2

Nordest Ingegneria
Via Paolo da Sarmeola, 1/A
35030 Rubano (PD)
Tel. 049 897 57 09 - Fax 049 630 270
web www.nordestingegneria.com
email info@nordestingegneria.com
CF e PIVA 02568450247

Comune di Montegalda

SCHEDA MONOGRAFICA
RETE MINORE A CIELO APERTO

Codice: CP01992 **Data rilievo: 30/03/2021**

Bacino: **Bacchiglione tra centrale di Perarolo e L.E.B.**
Caratteristica: **cielo aperto**

Tipo fosso: **capofosso**
Tipo sezione: **trapezia**

Rivestimento: **terra**
Manutenzione: **scarsa**
Andamento sezione: **regolare**
Vegetazione: **rada**

Ente competente: **Provincia**

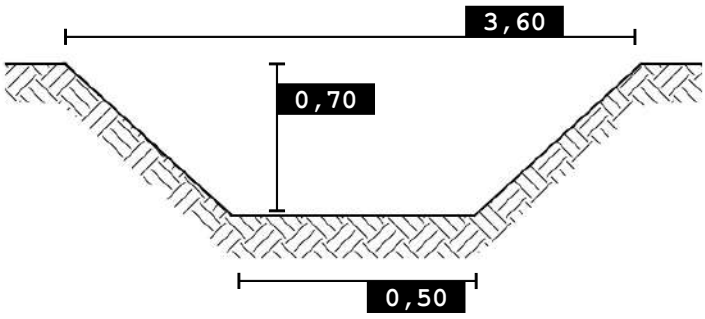

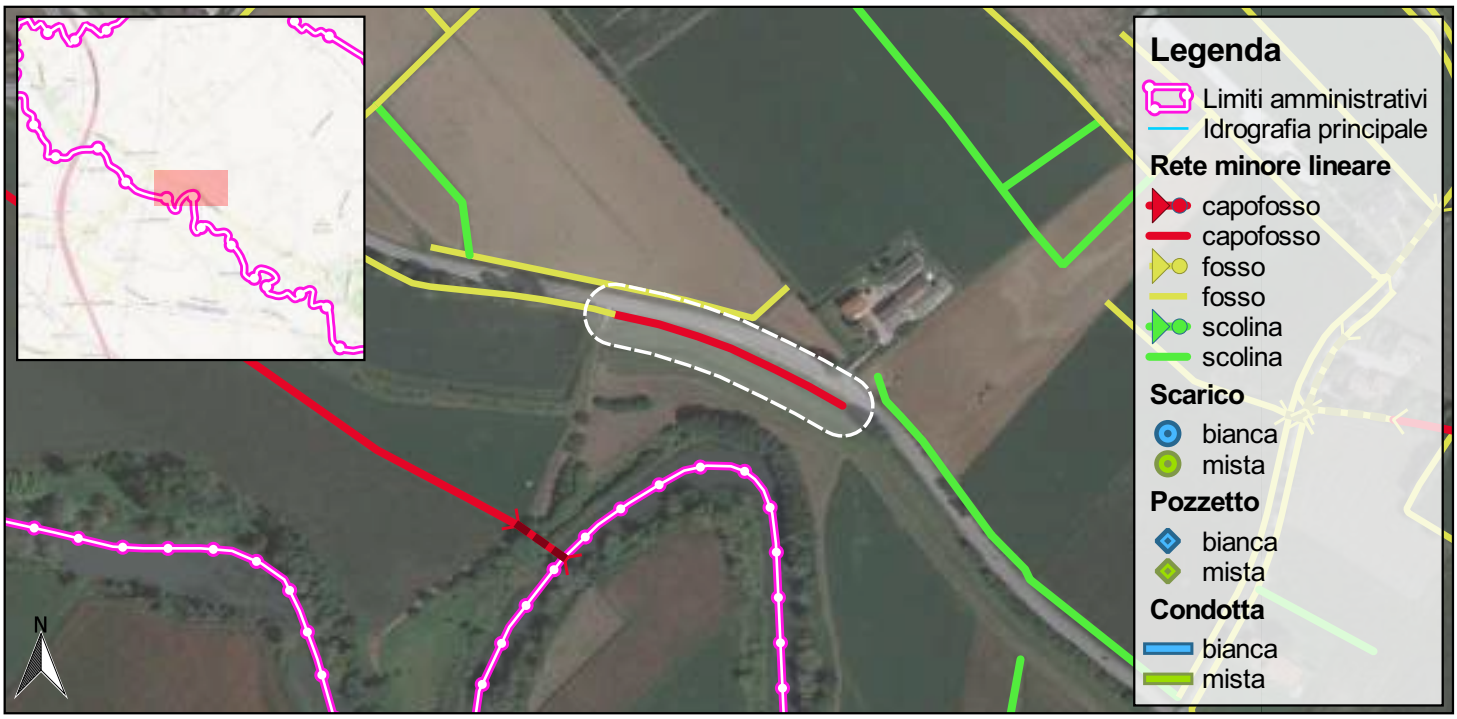

0 100 200 m

SCALA 1:5.000

Foto 1

Foto 2

Nordest Ingegneria
Via Paolo da Sarmeola, 1/A
35030 Rubano (PD)
Tel. 049 897 57 09 - Fax 049 630 270
web www.nordestingegneria.com
email info@nordestingegneria.com
CF e PIVA 02568450247

Comune di Montegalda

SCHEDA MONOGRAFICA
RETE MINORE A CIELO APERTO

Codice: CP02023 **Data rilievo: 19/03/2021**

Bacino: **Bacchiglione tra centrale di Perarolo e L.E.B.**
Caratteristica: **cielo aperto**

Tipo fosso: **capofosso**
Tipo sezione: **trapezia**

Rivestimento: **terra**
Manutenzione: **media**
Andamento sezione: **regolare**
Vegetazione: **rada**

Ente competente: **Privato**

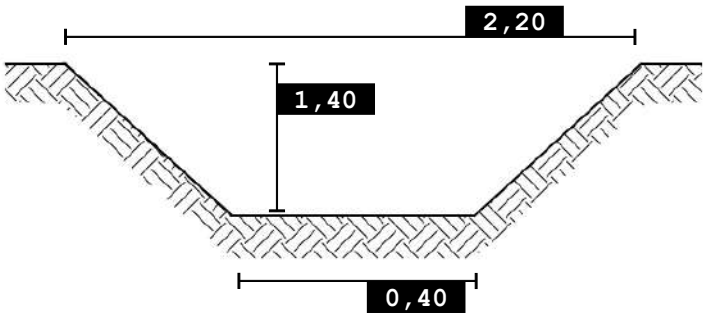

SCALA 1:5.000

Foto 1

Foto 2

Nordest Ingegneria
Via Paolo da Sarmeola, 1/A
35030 Rubano (PD)
Tel. 049 897 57 09 - Fax 049 630 270
web www.nordestingegneria.com
email info@nordestingegneria.com
CF e PIVA 02568450247

Comune di Montegalda

SCHEDA MONOGRAFICA
RETE MINORE A CIELO APERTO

Codice: CP02108 **Data rilievo: 17/03/2021**

Bacino: **Bacchiglione tra centrale di Perarolo e L.E.B.**
Caratteristica: **cielo aperto**

Tipo fosso: **capofosso**
Tipo sezione: **trapezia**

Rivestimento: **terra**
Manutenzione: **scarsa**
Andamento sezione: **irregolare**
Vegetazione: **rada**

Ente competente: **Privato**

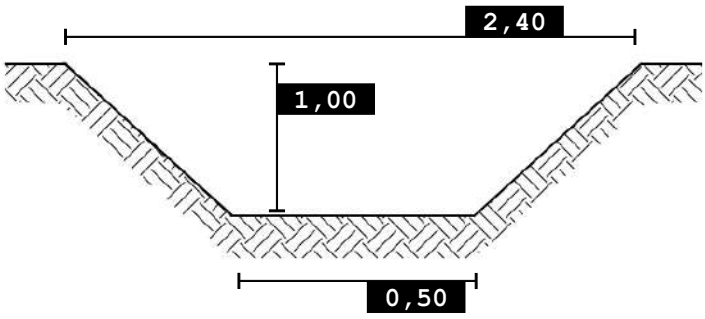

0 100 200 m

SCALA 1:5.000

Foto 1

Foto 2

Nordest Ingegneria
Via Paolo da Sarmeola, 1/A
35030 Rubano (PD)
Tel. 049 897 57 09 - Fax 049 630 270
web www.nordestingegneria.com
email info@nordestingegneria.com
CF e PIVA 02568450247

Comune di Montegalda

SCHEDA MONOGRAFICA
RETE MINORE A CIELO APERTO

Codice: CP02156 **Data rilievo: 11/03/2021**

Bacino: **Bacchiglione tra centrale di Perarolo e L.E.B.**
Caratteristica: **cielo aperto**

Tipo fosso: **capofosso**
Tipo sezione: **trapezia**

Rivestimento: **terra**
Manutenzione: **media**
Andamento sezione: **regolare**
Vegetazione: **folta**

Ente competente: **Privato**

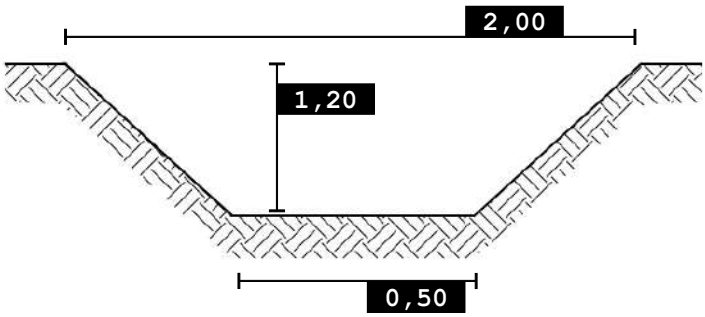

0 100 200 m

SCALA 1:5.000

Foto 1

Nordest Ingegneria
Via Paolo da Sarmeola, 1/A
35030 Rubano (PD)
Tel. 049 897 57 09 - Fax 049 630 270
web www.nordestingegneria.com
email info@nordestingegneria.com
CF e PIVA 02568450247

Comune di Montegalda

SCHEDA MONOGRAFICA
RETE MINORE A CIELO APERTO

Codice: CP02162 **Data rilievo: 16/03/2021**

Bacino: **Bacchiglione tra centrale di Perarolo e L.E.B.**
Caratteristica: **cielo aperto**

Tipo fosso: **capofosso**
Tipo sezione: **trapezia**

Rivestimento: **terra**
Manutenzione: **scarsa**
Andamento sezione: **irregolare**
Vegetazione: **rada**

Ente competente: **Privato**

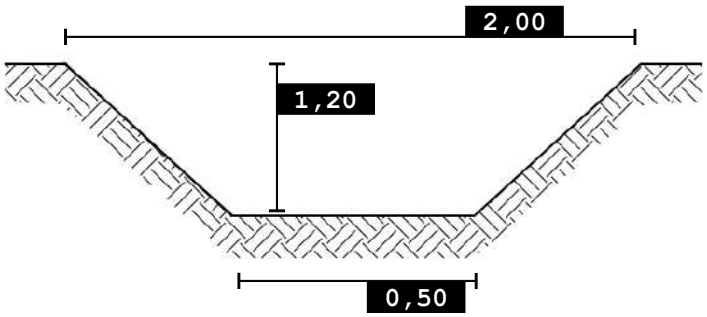

SCALA 1:5.000

Foto 1

Nordest Ingegneria
Via Paolo da Sarmeola, 1/A
35030 Rubano (PD)
Tel. 049 897 57 09 - Fax 049 630 270
web www.nordestingegneria.com
email info@nordestingegneria.com
CF e PIVA 02568450247

Comune di Montegalda

SCHEDA MONOGRAFICA
RETE MINORE A CIELO APERTO

Codice: CP02642 **Data rilievo: 11/03/2021**

Bacino: **Bacchiglione tra centrale di Perarolo e L.E.B.**
Caratteristica: **cielo aperto**

Tipo fosso: **capofosso**
Tipo sezione: **trapezia**

Rivestimento: **terra**
Manutenzione: **buona**
Andamento sezione: **regolare**
Vegetazione: **scarsa o assente**

Ente competente: **Privato**

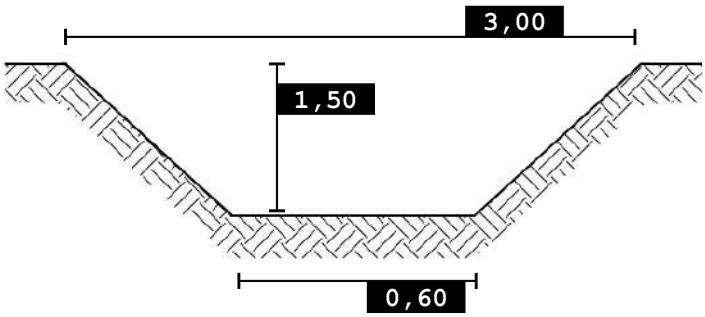

0 100 200 m

SCALA 1:5.000

Foto 1

Foto 2

Nordest Ingegneria
Via Paolo da Sarmeola, 1/A
35030 Rubano (PD)
Tel. 049 897 57 09 - Fax 049 630 270
web www.nordestingegneria.com
email info@nordestingegneria.com
CF e PIVA 02568450247

Comune di Montegalda

SCHEDA MONOGRAFICA
RETE MINORE A CIELO APERTO

Codice: CP02825 **Data rilievo: 17/03/2021**

Bacino: **Bacchiglione tra centrale di Perarolo e L.E.B.**
Caratteristica: **cielo aperto**

Tipo fosso: **capofosso**
Tipo sezione: **trapezia**

Rivestimento: **terra**
Manutenzione: **media**
Andamento sezione: **irregolare**
Vegetazione: **rada**

Ente competente: **Privato**

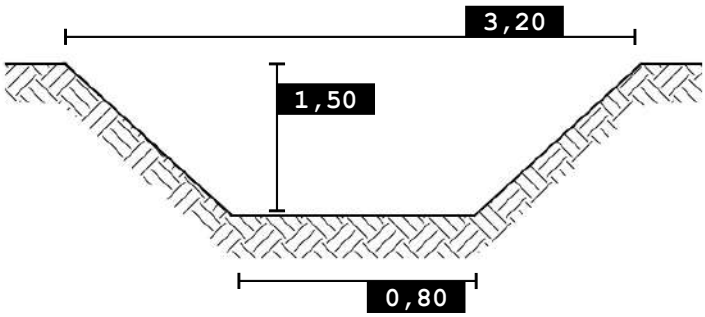

0 100 200 m

SCALA 1:5.000

Foto 1

Foto 2

Nordest Ingegneria
Via Paolo da Sarmeola, 1/A
35030 Rubano (PD)
Tel. 049 897 57 09 - Fax 049 630 270
web www.nordestingegneria.com
email info@nordestingegneria.com
CF e PIVA 02568450247

Comune di Montegalda

SCHEDA MONOGRAFICA
RETE MINORE A CIELO APERTO

Codice: CP02906 **Data rilievo: 19/03/2021**

Bacino: **Bacchiglione tra centrale di Perarolo e L.E.B.**
Caratteristica: **cielo aperto**

Tipo fosso: **capofosso**
Tipo sezione: **trapezia**

Rivestimento: **terra**
Manutenzione: **buona**
Andamento sezione: **regolare**
Vegetazione: **rada**

Ente competente: **Privato**

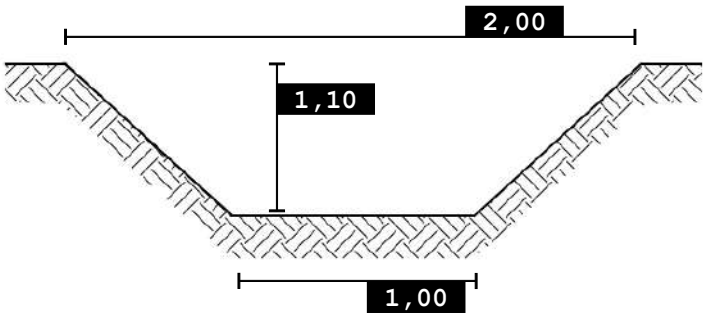

0 100 200 m

SCALA 1:5.000

Foto 1

Foto 2

Nordest Ingegneria
Via Paolo da Sarmeola, 1/A
35030 Rubano (PD)
Tel. 049 897 57 09 - Fax 049 630 270
web www.nordestingegneria.com
email info@nordestingegneria.com
CF e PIVA 02568450247

Comune di Montegalda

SCHEDA MONOGRAFICA
RETE MINORE A CIELO APERTO

Codice: CP03045 **Data rilievo: 19/03/2021**

Bacino: **Bacchiglione tra centrale di Perarolo e L.E.B.**
Caratteristica: **cielo aperto**

Tipo fosso: **capofosso**
Tipo sezione: **trapezia**

Rivestimento: **terra**
Manutenzione: **buona**
Andamento sezione: **regolare**
Vegetazione: **scarsa o assente**

Ente competente: **Privato**

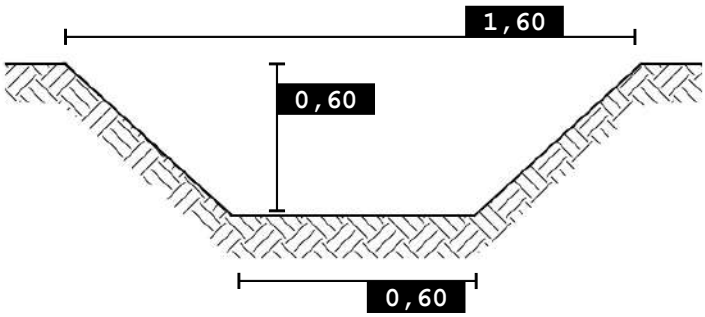

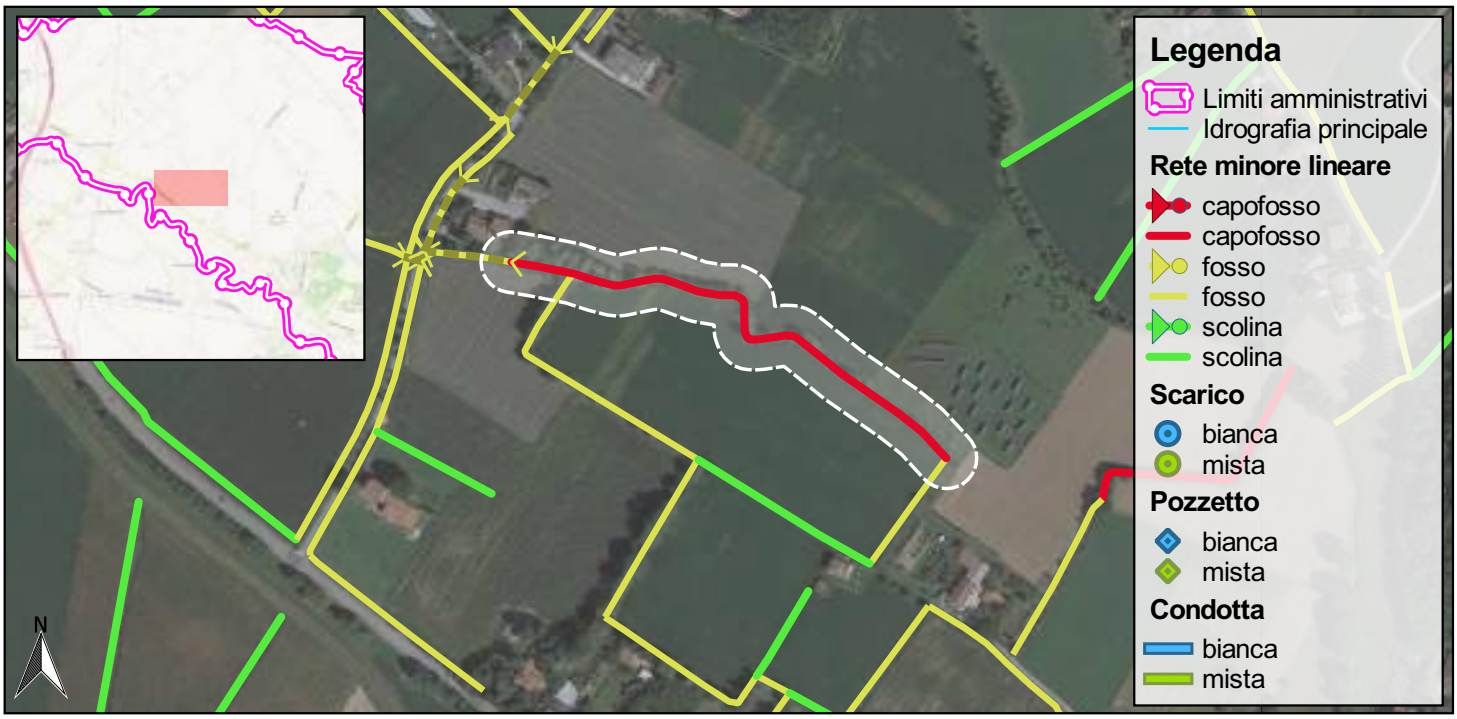

0 100 200 m

SCALA 1:5.000

Foto 1

Foto 2

Nordest Ingegneria
Via Paolo da Sarmeola, 1/A
35030 Rubano (PD)
Tel. 049 897 57 09 - Fax 049 630 270
web www.nordestingegneria.com
email info@nordestingegneria.com
CF e PIVA 02568450247

Comune di Montegalda

SCHEDA MONOGRAFICA
RETE MINORE A CIELO APERTO

Codice: F01498 **Data rilievo: 11/03/2021**

Bacino: **Bacchiglione tra centrale di Perarolo e L.E.B.**
Caratteristica: **cielo aperto**

Tipo fosso: **fosso**
Tipo sezione: **trapezia**

Rivestimento: **terra**
Manutenzione: **scarsa**
Andamento sezione: **regolare**
Vegetazione: **rada**

Ente competente: **Privato**

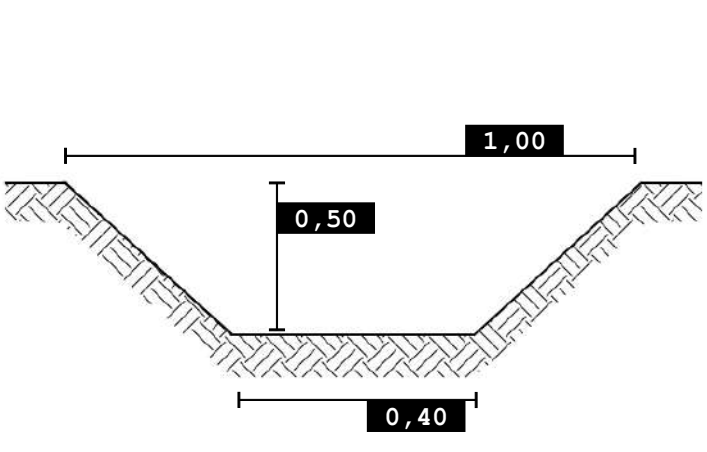

SCALA 1:5.000

Foto 1

Foto 2

Nordest Ingegneria
Via Paolo da Sarmeola, 1/A
35030 Rubano (PD)
Tel. 049 897 57 09 - Fax 049 630 270
web www.nordestingegneria.com
email info@nordestingegneria.com
CF e PIVA 02568450247

Comune di Montegalda

SCHEDA MONOGRAFICA
RETE MINORE A CIELO APERTO

Codice: F01509 **Data rilievo: 11/03/2021**

Bacino: **Bacchiglione tra centrale di Perarolo e L.E.B.**
Caratteristica: **cielo aperto**

Tipo fosso: **fosso**
Tipo sezione: **trapezia**

Rivestimento: **terra**
Manutenzione: **scarsa**
Andamento sezione: **regolare**
Vegetazione: **rada**

Ente competente: **Privato**

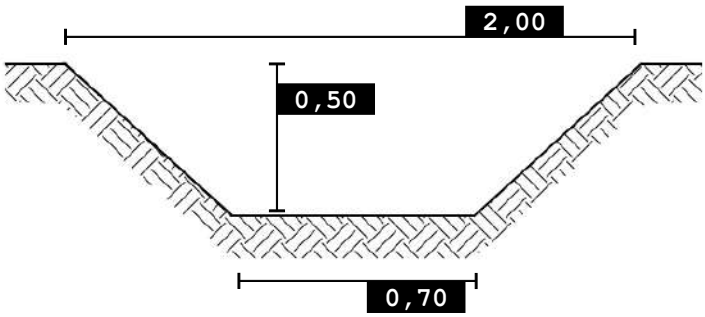

0 100 200 m

SCALA 1:5.000

Foto 1

Foto 2

Nordest Ingegneria
Via Paolo da Sarmeola, 1/A
35030 Rubano (PD)
Tel. 049 897 57 09 - Fax 049 630 270
web www.nordestingegneria.com
email info@nordestingegneria.com
CF e PIVA 02568450247

Comune di Montegalda

SCHEDA MONOGRAFICA
RETE MINORE A CIELO APERTO

Codice: F01515 **Data rilievo: 15/03/2021**

Bacino: **Bacchiglione tra centrale di Perarolo e L.E.B.**
Caratteristica: **cielo aperto**

Tipo fosso: **fosso**
Tipo sezione: **trapezia**

Rivestimento: **terra**
Manutenzione: **media**
Andamento sezione: **regolare**
Vegetazione: **rada**

Ente competente: **Comune**

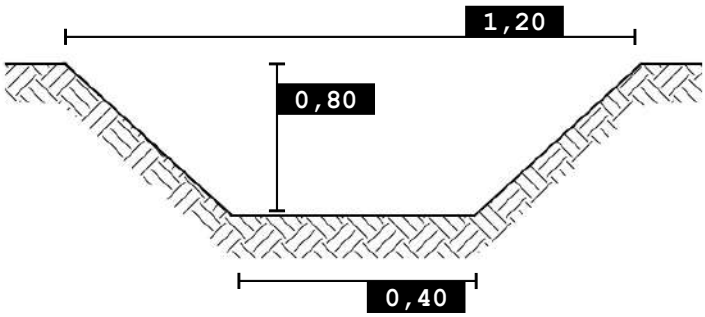

0 100 200 m

SCALA 1:5.000

Foto 1

Foto 2

Nordest Ingegneria
Via Paolo da Sarmeola, 1/A
35030 Rubano (PD)
Tel. 049 897 57 09 - Fax 049 630 270
web www.nordestingegneria.com
email info@nordestingegneria.com
CF e PIVA 02568450247

Comune di Montegalda

SCHEDA MONOGRAFICA
RETE MINORE A CIELO APERTO

Codice: F01516 **Data rilievo: 15/03/2021**

Bacino: **Bacchiglione tra centrale di Perarolo e L.E.B.**
Caratteristica: **cielo aperto**

Tipo fosso: **fosso**
Tipo sezione: **trapezia**

Rivestimento: **terra**
Manutenzione: **media**
Andamento sezione: **regolare**
Vegetazione: **rada**

Ente competente: **Privato**

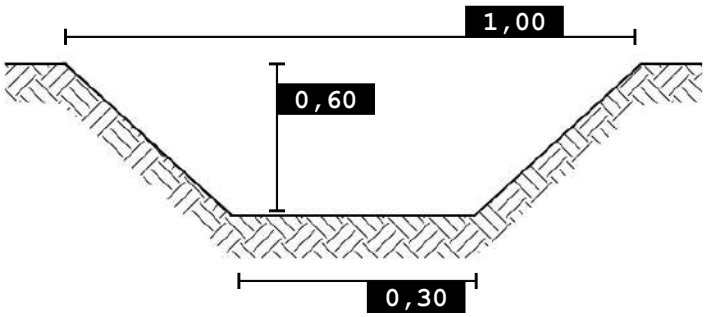

0 100 200 m

SCALA 1:5.000

Foto 1

Nordest Ingegneria
Via Paolo da Sarmeola, 1/A
35030 Rubano (PD)
Tel. 049 897 57 09 - Fax 049 630 270
web www.nordestingegneria.com
email info@nordestingegneria.com
CF e PIVA 02568450247

Comune di Montegalda

SCHEDA MONOGRAFICA
RETE MINORE A CIELO APERTO

Codice: F01517 **Data rilievo: 15/03/2021**

Bacino: **Bacchiglione tra centrale di Perarolo e L.E.B.**
Caratteristica: **cielo aperto**

Tipo fosso: **fosso**
Tipo sezione: **trapezia**

Rivestimento: **terra**
Manutenzione: **media**
Andamento sezione: **regolare**
Vegetazione: **rada**

Ente competente: **Comune**

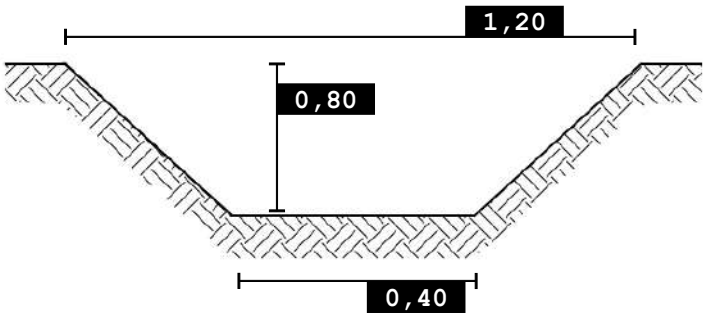

0 100 200 m

SCALA 1:5.000

Foto 1

Foto 2

Nordest Ingegneria
Via Paolo da Sarmeola, 1/A
35030 Rubano (PD)
Tel. 049 897 57 09 - Fax 049 630 270
web www.nordestingegneria.com
email info@nordestingegneria.com
CF e PIVA 02568450247

Comune di Montegalda

SCHEDA MONOGRAFICA
RETE MINORE A CIELO APERTO

Codice: F01518 **Data rilievo: 15/03/2021**

Bacino: **Bacchiglione tra centrale di Perarolo e L.E.B.**
Caratteristica: **cielo aperto**

Tipo fosso: **fosso**
Tipo sezione: **trapezia**

Rivestimento: **terra**
Manutenzione: **media**
Andamento sezione: **regolare**
Vegetazione: **rada**

Ente competente: **Comune**

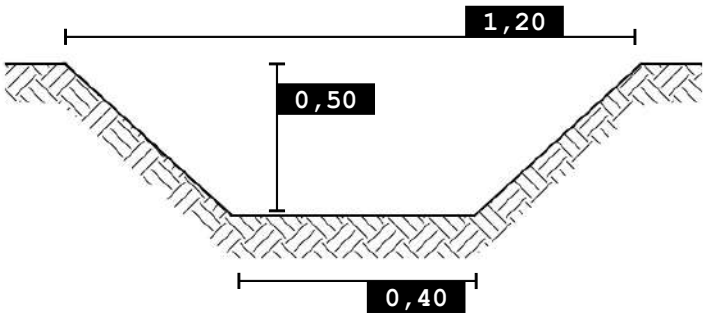

0 100 200 m

SCALA 1:5.000

Foto 1

Foto 2

Nordest Ingegneria
Via Paolo da Sarmeola, 1/A
35030 Rubano (PD)
Tel. 049 897 57 09 - Fax 049 630 270
web www.nordestingegneria.com
email info@nordestingegneria.com
CF e PIVA 02568450247

Comune di Montegalda

SCHEDA MONOGRAFICA
RETE MINORE A CIELO APERTO

Codice: F01533 **Data rilievo: 11/03/2021**

Bacino: **Bacchiglione tra centrale di Perarolo e L.E.B.**
Caratteristica: **cielo aperto**

Tipo fosso: **fosso**
Tipo sezione: **trapezia**

Rivestimento: **terra**
Manutenzione: **media**
Andamento sezione: **irregolare**
Vegetazione: **folta**

Ente competente: **Privato**

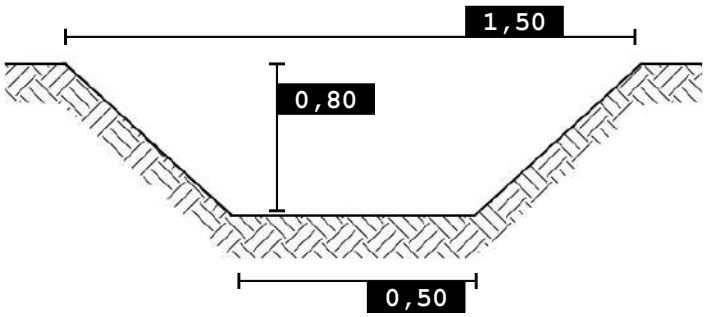

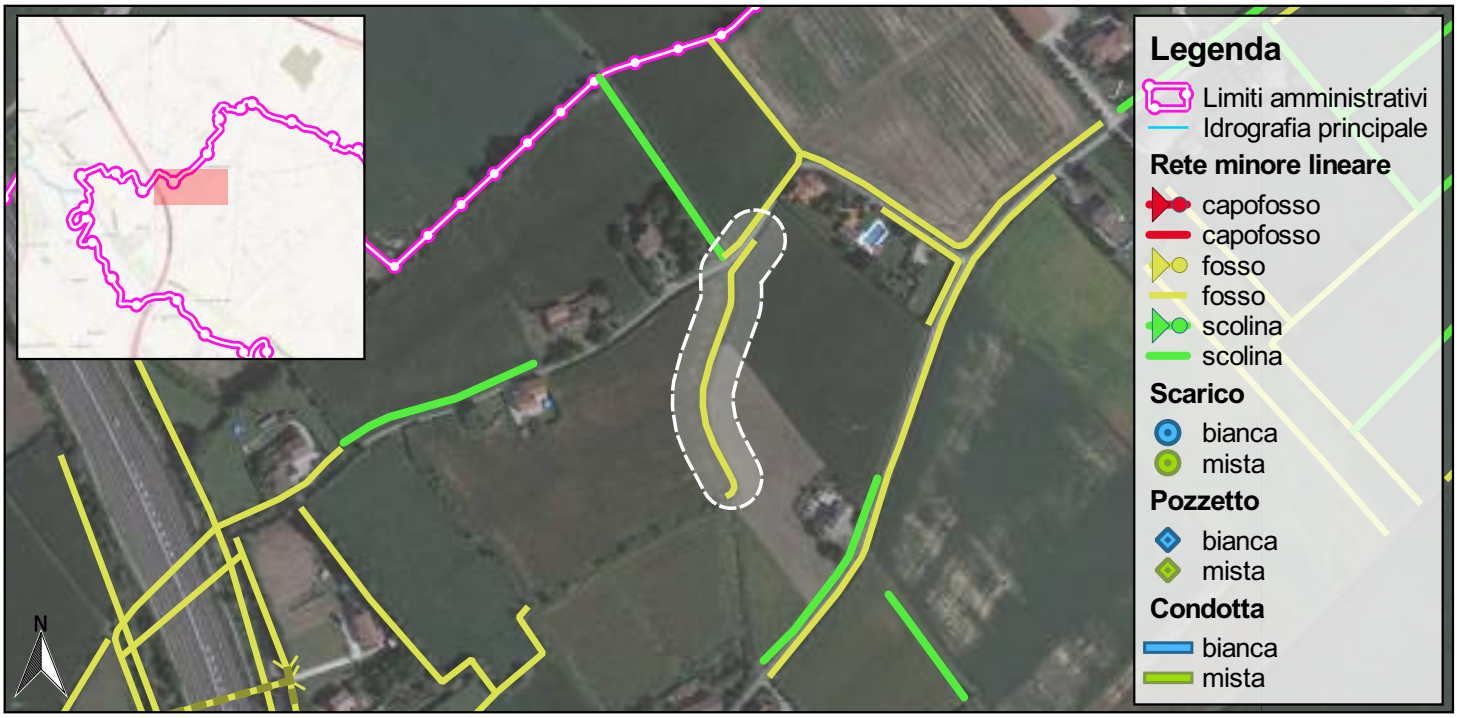

0 100 200 m

SCALA 1:5.000

Foto 1

Foto 2

Nordest Ingegneria
Via Paolo da Sarmeola, 1/A
35030 Rubano (PD)
Tel. 049 897 57 09 - Fax 049 630 270
web www.nordestingegneria.com
email info@nordestingegneria.com
CF e PIVA 02568450247

Comune di Montegalda

SCHEDA MONOGRAFICA
RETE MINORE A CIELO APERTO

Codice: F01560 **Data rilievo: 15/03/2021**

Bacino: **Bacchiglione tra centrale di Perarolo e L.E.B.**
Caratteristica: **cielo aperto**

Tipo fosso: **fosso**
Tipo sezione: **trapezia**

Rivestimento: **terra**
Manutenzione: **media**
Andamento sezione: **regolare**
Vegetazione: **rada**

Ente competente: **Privato**

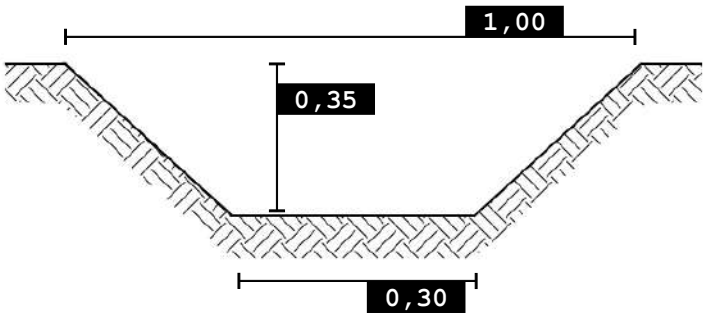

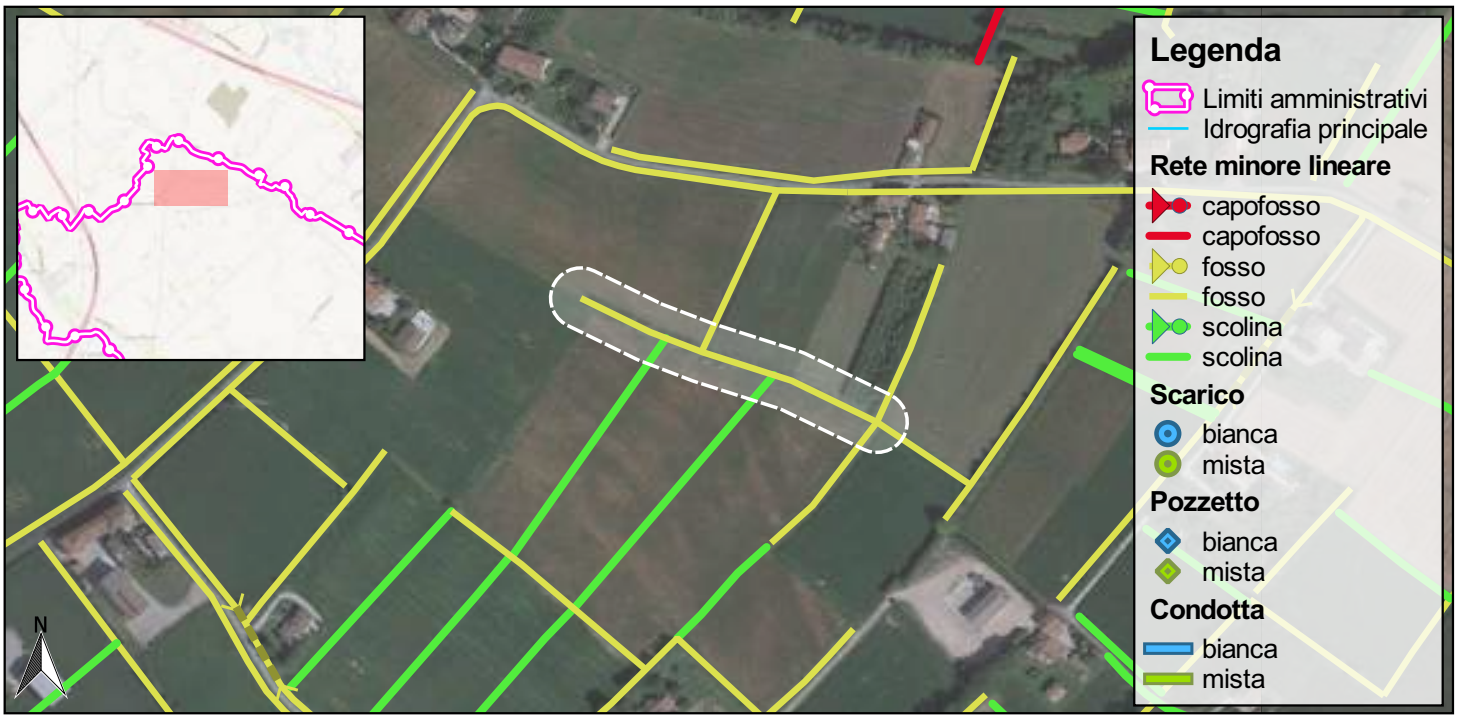

0 100 200 m

SCALA 1:5.000

Foto 1

Nordest Ingegneria
Via Paolo da Sarmeola, 1/A
35030 Rubano (PD)
Tel. 049 897 57 09 - Fax 049 630 270
web www.nordestingegneria.com
email info@nordestingegneria.com
CF e PIVA 02568450247

Comune di Montegalda

SCHEDA MONOGRAFICA
RETE MINORE A CIELO APERTO

Codice: F01563 **Data rilievo: 15/03/2021**

Bacino: **Bacchiglione tra centrale di Perarolo e L.E.B.**
Caratteristica: **cielo aperto**

Tipo fosso: **fosso**
Tipo sezione: **trapezia**

Rivestimento: **terra**
Manutenzione: **media**
Andamento sezione: **regolare**
Vegetazione: **rada**

Ente competente: **Privato**

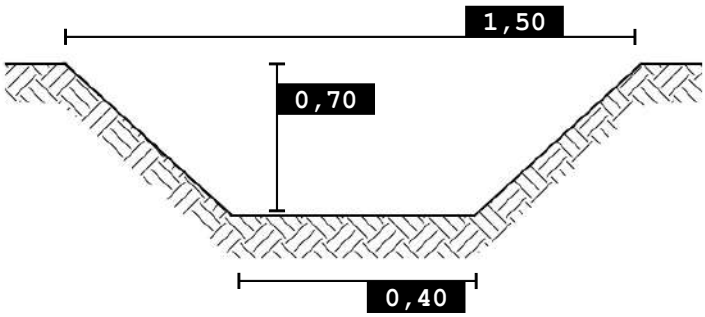

0 100 200 m

SCALA 1:5.000

Foto 1

Nordest Ingegneria
Via Paolo da Sarmeola, 1/A
35030 Rubano (PD)
Tel. 049 897 57 09 - Fax 049 630 270
web www.nordestingegneria.com
email info@nordestingegneria.com
CF e PIVA 02568450247

Comune di Montegalda

SCHEDA MONOGRAFICA
RETE MINORE A CIELO APERTO

Codice: F01573 **Data rilievo: 15/03/2021**

Bacino: **Bacchiglione tra centrale di Perarolo e L.E.B.**
Caratteristica: **cielo aperto**

Tipo fosso: **fosso**
Tipo sezione: **trapezia**

Rivestimento: **terra**
Manutenzione: **buona**
Andamento sezione: **regolare**
Vegetazione: **scarsa o assente**

Ente competente: **Privato**

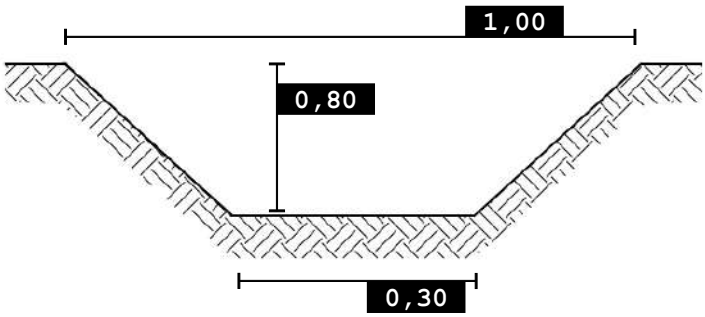

SCALA 1:5.000

Foto 1

Nordest Ingegneria
Via Paolo da Sarmeola, 1/A
35030 Rubano (PD)
Tel. 049 897 57 09 - Fax 049 630 270
web www.nordestingegneria.com
email info@nordestingegneria.com
CF e PIVA 02568450247

Comune di Montegalda

SCHEDA MONOGRAFICA
RETE MINORE A CIELO APERTO

Codice: F01585 **Data rilievo: 11/03/2021**

Bacino: **Bacchiglione tra centrale di Perarolo e L.E.B.**
Caratteristica: **cielo aperto**

Tipo fosso: **fosso**
Tipo sezione: **trapezia**

Rivestimento: **terra**
Manutenzione: **media**
Andamento sezione: **regolare**
Vegetazione: **rada**

Ente competente: **Privato**

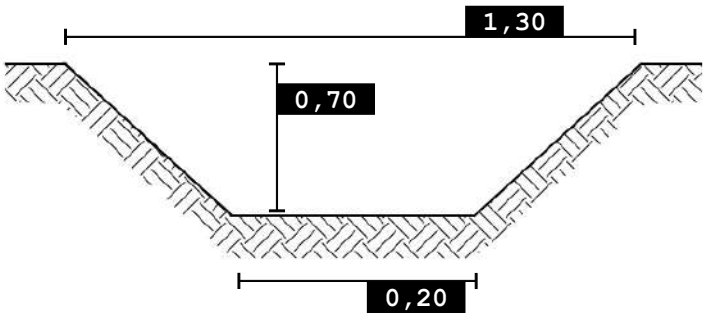

0 100 200 m

SCALA 1:5.000

Foto 1

Nordest Ingegneria
Via Paolo da Sarmeola, 1/A
35030 Rubano (PD)
Tel. 049 897 57 09 - Fax 049 630 270
web www.nordestingegneria.com
email info@nordestingegneria.com
CF e PIVA 02568450247

Comune di Montegalda

SCHEDA MONOGRAFICA
RETE MINORE A CIELO APERTO

Codice: F01595 **Data rilievo: 15/03/2021**

Bacino: **Bacchiglione tra centrale di Perarolo e L.E.B.**
Caratteristica: **cielo aperto**

Tipo fosso: **fosso**
Tipo sezione: **trapezia**

Rivestimento: **terra**
Manutenzione: **media**
Andamento sezione: **regolare**
Vegetazione: **rada**

Ente competente: **Privato**

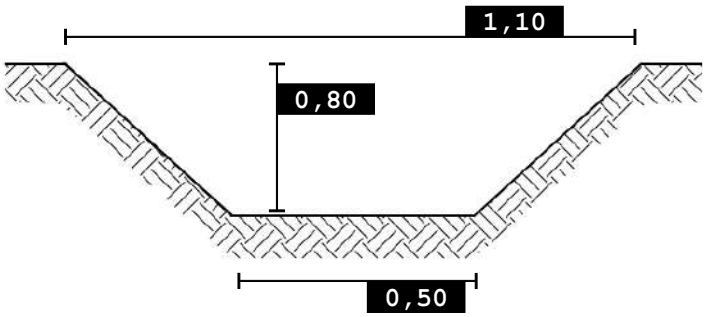

0 100 200 m

SCALA 1:5.000

Foto 1

Nordest Ingegneria
Via Paolo da Sarmeola, 1/A
35030 Rubano (PD)
Tel. 049 897 57 09 - Fax 049 630 270
web www.nordestingegneria.com
email info@nordestingegneria.com
CF e PIVA 02568450247

Comune di Montegalda

SCHEDA MONOGRAFICA
RETE MINORE A CIELO APERTO

Codice: F01596 **Data rilievo: 11/03/2021**

Bacino: **Bacchiglione tra centrale di Perarolo e L.E.B.**
Caratteristica: **cielo aperto**

Tipo fosso: **fosso**
Tipo sezione: **trapezia**

Rivestimento: **terra**
Manutenzione: **scarsa**
Andamento sezione: **irregolare**
Vegetazione: **rada**

Ente competente: **Privato**

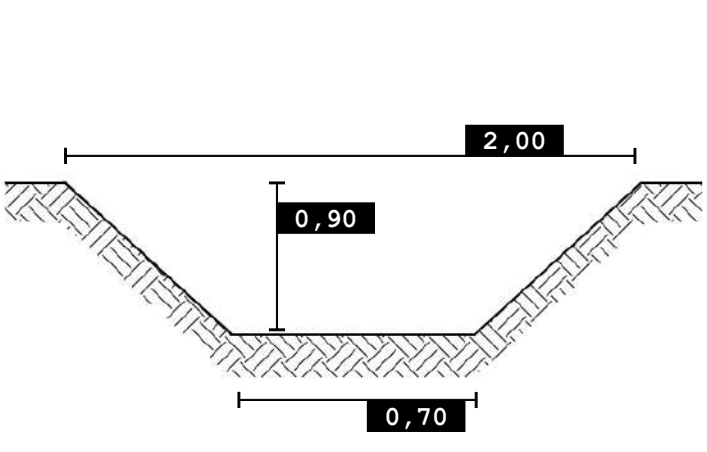

0 100 200 m

SCALA 1:5.000

Foto 1

Foto 2

Nordest Ingegneria
Via Paolo da Sarmeola, 1/A
35030 Rubano (PD)
Tel. 049 897 57 09 - Fax 049 630 270
web www.nordestingegneria.com
email info@nordestingegneria.com
CF e PIVA 02568450247

Comune di Montegalda

SCHEDA MONOGRAFICA
RETE MINORE A CIELO APERTO

Codice: F01597 **Data rilievo: 15/03/2021**

Bacino: **Bacchiglione tra centrale di Perarolo e L.E.B.**
Caratteristica: **cielo aperto**

Tipo fosso: **fosso**
Tipo sezione: **trapezia**

Rivestimento: **terra**
Manutenzione: **media**
Andamento sezione: **regolare**
Vegetazione: **rada**

Ente competente: **Privato**

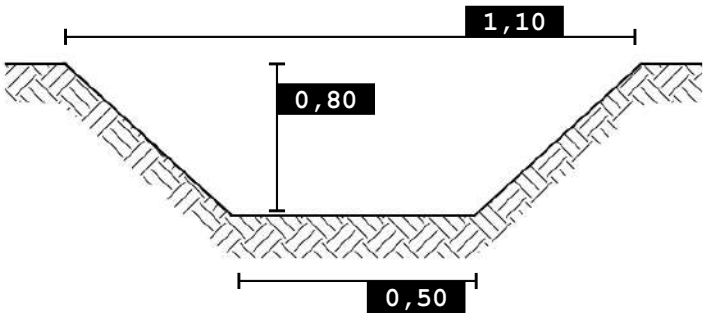

0 100 200 m

SCALA 1:5.000

Foto 1

Nordest Ingegneria
Via Paolo da Sarmeola, 1/A
35030 Rubano (PD)
Tel. 049 897 57 09 - Fax 049 630 270
web www.nordestingegneria.com
email info@nordestingegneria.com
CF e PIVA 02568450247

Comune di Montegalda

SCHEDA MONOGRAFICA
RETE MINORE A CIELO APERTO

Codice: F01602 **Data rilievo: 15/03/2021**

Bacino: **Bacchiglione tra centrale di Perarolo e L.E.B.**
Caratteristica: **cielo aperto**

Tipo fosso: **fosso**
Tipo sezione: **trapezia**

Rivestimento: **terra**
Manutenzione: **scarsa**
Andamento sezione: **regolare**
Vegetazione: **rada**

Ente competente: **Privato**

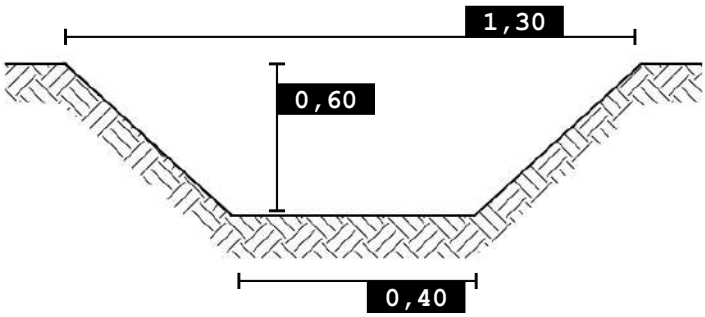

0 100 200 m

SCALA 1:5.000

Foto 1

Nordest Ingegneria
Via Paolo da Sarmeola, 1/A
35030 Rubano (PD)
Tel. 049 897 57 09 - Fax 049 630 270
web www.nordestingegneria.com
email info@nordestingegneria.com
CF e PIVA 02568450247

Comune di Montegalda

SCHEDA MONOGRAFICA
RETE MINORE A CIELO APERTO

Codice: F01603 **Data rilievo: 15/03/2021**

Bacino: **Bacchiglione tra centrale di Perarolo e L.E.B.**
Caratteristica: **cielo aperto**

Tipo fosso: **fosso**
Tipo sezione: **trapezia**

Rivestimento: **terra**
Manutenzione: **media**
Andamento sezione: **regolare**
Vegetazione: **rada**

Ente competente: **Privato**

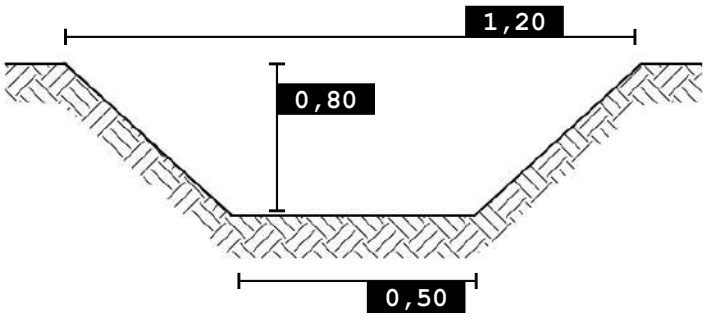

0 100 200 m

SCALA 1:5.000

Foto 1

Nordest Ingegneria
Via Paolo da Sarmeola, 1/A
35030 Rubano (PD)
Tel. 049 897 57 09 - Fax 049 630 270
web www.nordestingegneria.com
email info@nordestingegneria.com
CF e PIVA 02568450247

Comune di Montegalda

SCHEDA MONOGRAFICA
RETE MINORE A CIELO APERTO

Codice: F01605 **Data rilievo: 15/03/2021**

Bacino: **Bacchiglione tra centrale di Perarolo e L.E.B.**
Caratteristica: **cielo aperto**

Tipo fosso: **fosso**
Tipo sezione: **trapezia**

Rivestimento: **terra**
Manutenzione: **media**
Andamento sezione: **regolare**
Vegetazione: **rada**

Ente competente: **Privato**

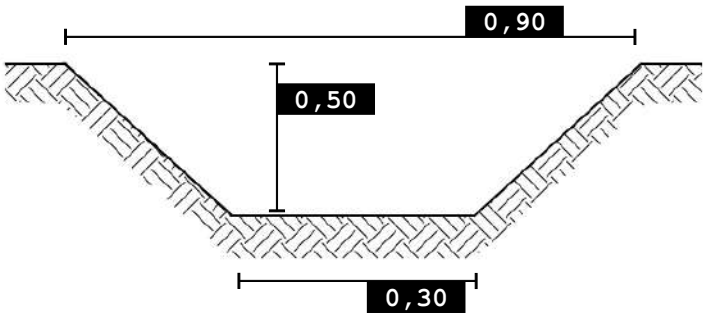

0 100 200 m

SCALA 1:5.000

Foto 1

Nordest Ingegneria
Via Paolo da Sarmeola, 1/A
35030 Rubano (PD)
Tel. 049 897 57 09 - Fax 049 630 270
web www.nordestingegneria.com
email info@nordestingegneria.com
CF e PIVA 02568450247

Comune di Montegalda

SCHEDA MONOGRAFICA
RETE MINORE A CIELO APERTO

Codice: F01611 **Data rilievo: 15/03/2021**

Bacino: **Bacchiglione tra centrale di Perarolo e L.E.B.**
Caratteristica: **cielo aperto**

Tipo fosso: **fosso**
Tipo sezione: **trapezia**

Rivestimento: **terra**
Manutenzione: **media**
Andamento sezione: **irregolare**
Vegetazione: **rada**

Ente competente: **Privato**

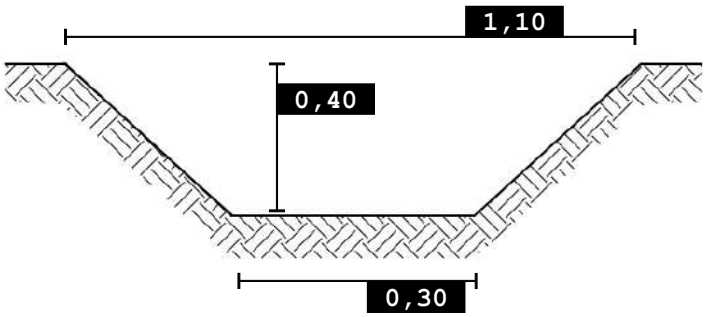

0 100 200 m

SCALA 1:5.000

Foto 1

Nordest Ingegneria
Via Paolo da Sarmeola, 1/A
35030 Rubano (PD)
Tel. 049 897 57 09 - Fax 049 630 270
web www.nordestingegneria.com
email info@nordestingegneria.com
CF e PIVA 02568450247

Comune di Montegalda

SCHEDA MONOGRAFICA
RETE MINORE A CIELO APERTO

Codice: F01612 **Data rilievo: 15/03/2021**

Bacino: **Bacchiglione tra centrale di Perarolo e L.E.B.**
Caratteristica: **cielo aperto**

Tipo fosso: **fosso**
Tipo sezione: **trapezia**

Rivestimento: **terra**
Manutenzione: **media**
Andamento sezione: **regolare**
Vegetazione: **rada**

Ente competente: **Comune**

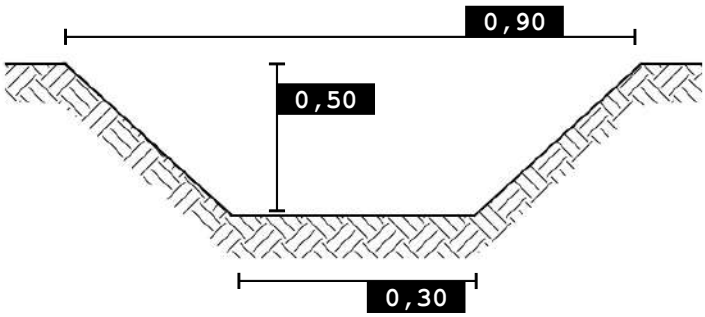

0 100 200 m

SCALA 1:5.000

Foto 1

Nordest Ingegneria
Via Paolo da Sarmeola, 1/A
35030 Rubano (PD)
Tel. 049 897 57 09 - Fax 049 630 270
web www.nordestingegneria.com
email info@nordestingegneria.com
CF e PIVA 02568450247

Comune di Montegalda

SCHEDA MONOGRAFICA
RETE MINORE A CIELO APERTO

Codice: F01614 **Data rilievo: 15/03/2021**

Bacino: **Bacchiglione tra centrale di Perarolo e L.E.B.**
Caratteristica: **cielo aperto**

Tipo fosso: **fosso**
Tipo sezione: **trapezia**

Rivestimento: **terra**
Manutenzione: **media**
Andamento sezione: **regolare**
Vegetazione: **rada**

Ente competente: **Privato**

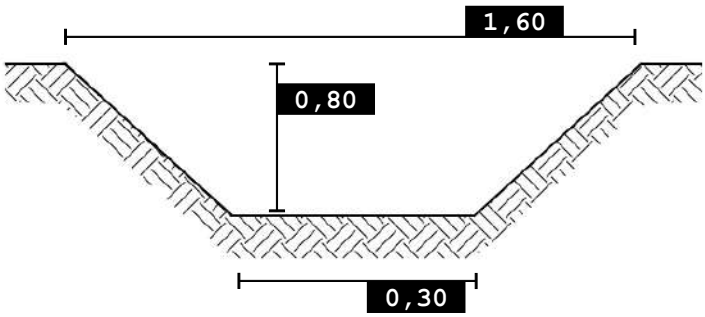

0 100 200 m

SCALA 1:5.000

Foto 1

Nordest Ingegneria
Via Paolo da Sarmeola, 1/A
35030 Rubano (PD)
Tel. 049 897 57 09 - Fax 049 630 270
web www.nordestingegneria.com
email info@nordestingegneria.com
CF e PIVA 02568450247

Comune di Montegalda

SCHEDA MONOGRAFICA
RETE MINORE A CIELO APERTO

Codice: F01615 **Data rilievo: 15/03/2021**

Bacino: **Bacchiglione tra centrale di Perarolo e L.E.B.**
Caratteristica: **cielo aperto**

Tipo fosso: **fosso**
Tipo sezione: **trapezia**

Rivestimento: **terra**
Manutenzione: **media**
Andamento sezione: **regolare**
Vegetazione: **scarsa o assente**

Ente competente: **Privato**

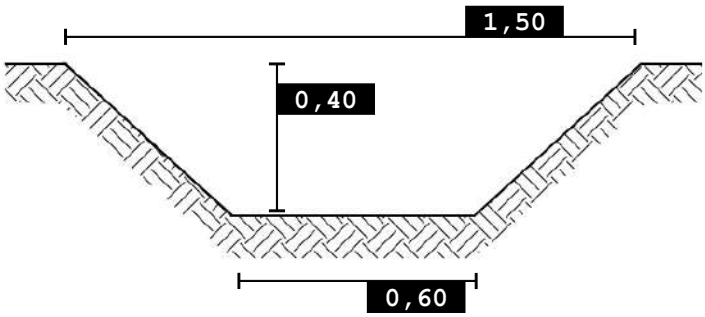

0 100 200 m

SCALA 1:5.000

Foto 1

Nordest Ingegneria
Via Paolo da Sarmeola, 1/A
35030 Rubano (PD)
Tel. 049 897 57 09 - Fax 049 630 270
web www.nordestingegneria.com
email info@nordestingegneria.com
CF e PIVA 02568450247

Comune di Montegalda

SCHEDA MONOGRAFICA
RETE MINORE A CIELO APERTO

Codice: F01616 **Data rilievo: 15/03/2021**

Bacino: **Bacchiglione tra centrale di Perarolo e L.E.B.**
Caratteristica: **cielo aperto**

Tipo fosso: **fosso**
Tipo sezione: **trapezia**

Rivestimento: **terra**
Manutenzione: **media**
Andamento sezione: **regolare**
Vegetazione: **scarsa o assente**

Ente competente: **Privato**

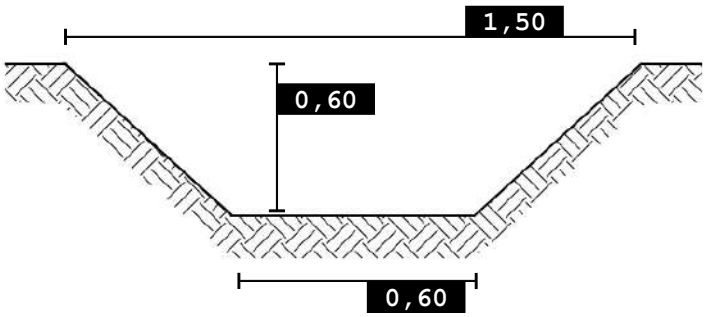

0 100 200 m

SCALA 1:5.000

Foto 1

Nordest Ingegneria
Via Paolo da Sarmeola, 1/A
35030 Rubano (PD)
Tel. 049 897 57 09 - Fax 049 630 270
web www.nordestingegneria.com
email info@nordestingegneria.com
CF e PIVA 02568450247

Comune di Montegalda

SCHEDA MONOGRAFICA
RETE MINORE A CIELO APERTO

Codice: F01617 **Data rilievo: 15/03/2021**

Bacino: **Bacchiglione tra centrale di Perarolo e L.E.B.**
Caratteristica: **cielo aperto**

Tipo fosso: **fosso**
Tipo sezione: **trapezia**

Rivestimento: **terra**
Manutenzione: **media**
Andamento sezione: **regolare**
Vegetazione: **rada**

Ente competente: **Privato**

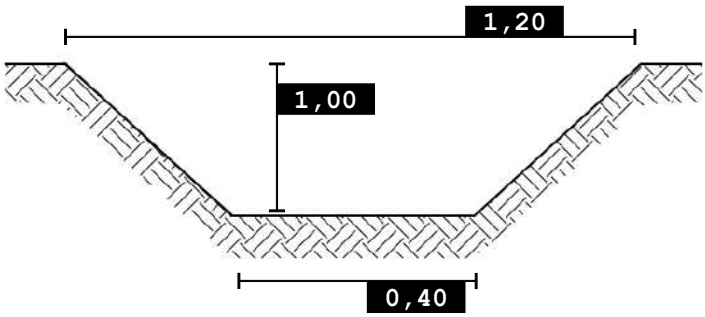

SCALA 1:5.000

Foto 1

Nordest Ingegneria
Via Paolo da Sarmeola, 1/A
35030 Rubano (PD)
Tel. 049 897 57 09 - Fax 049 630 270
web www.nordestingegneria.com
email info@nordestingegneria.com
CF e PIVA 02568450247

Comune di Montegalda

SCHEDA MONOGRAFICA
RETE MINORE A CIELO APERTO

Codice: F01618 **Data rilievo: 15/03/2021**

Bacino: **Bacchiglione tra centrale di Perarolo e L.E.B.**
Caratteristica: **cielo aperto**

Tipo fosso: **fosso**
Tipo sezione: **trapezia**

Rivestimento: **terra**
Manutenzione: **scarsa**
Andamento sezione: **regolare**
Vegetazione: **folta**

Ente competente: **Privato**

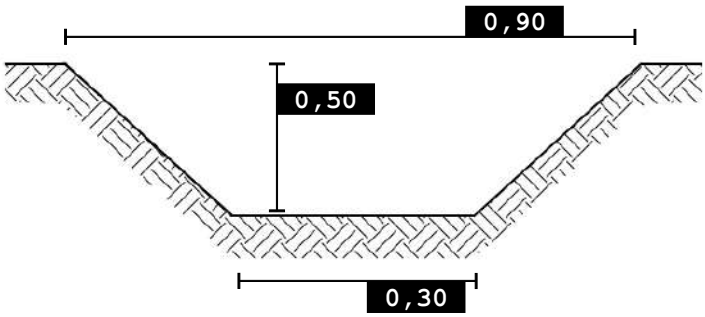

0 100 200 m

SCALA 1:5.000

Foto 1

Nordest Ingegneria
Via Paolo da Sarmeola, 1/A
35030 Rubano (PD)
Tel. 049 897 57 09 - Fax 049 630 270
web www.nordestingegneria.com
email info@nordestingegneria.com
CF e PIVA 02568450247

Comune di Montegalda

SCHEDA MONOGRAFICA
RETE MINORE A CIELO APERTO

Codice: F01619 **Data rilievo: 15/03/2021**

Bacino: **Bacchiglione tra centrale di Perarolo e L.E.B.**
Caratteristica: **cielo aperto**

Tipo fosso: **fosso**
Tipo sezione: **trapezia**

Rivestimento: **terra**
Manutenzione: **media**
Andamento sezione: **regolare**
Vegetazione: **rada**

Ente competente: **Privato**

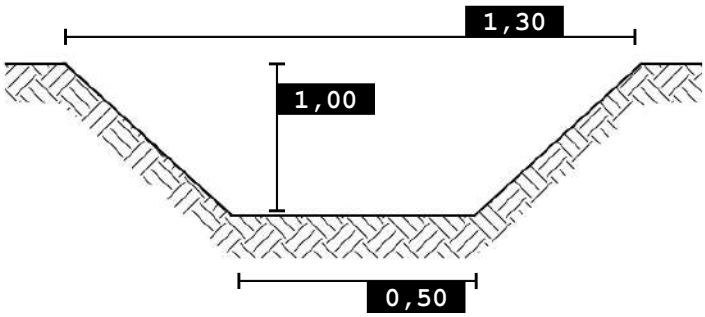

0 100 200 m

SCALA 1:5.000

Foto 1

Nordest Ingegneria
Via Paolo da Sarmeola, 1/A
35030 Rubano (PD)
Tel. 049 897 57 09 - Fax 049 630 270
web www.nordestingegneria.com
email info@nordestingegneria.com
CF e PIVA 02568450247

Comune di Montegalda

SCHEDA MONOGRAFICA
RETE MINORE A CIELO APERTO

Codice: F01620 **Data rilievo: 16/03/2021**

Bacino: **Bacchiglione tra centrale di Perarolo e L.E.B.**
Caratteristica: **cielo aperto**

Tipo fosso: **fosso**
Tipo sezione: **trapezia**

Rivestimento: **terra**
Manutenzione: **media**
Andamento sezione: **regolare**
Vegetazione: **rada**

Ente competente: **Privato**

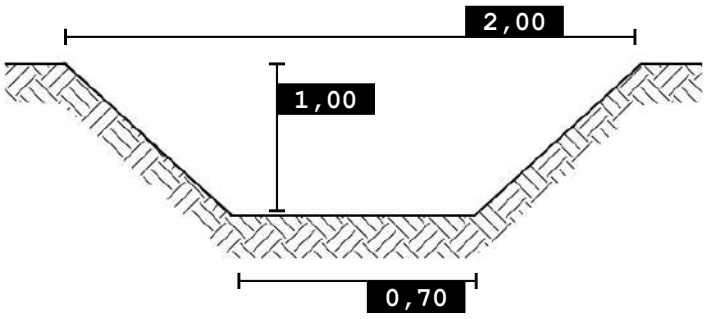

0 100 200 m

SCALA 1:5.000

Foto 1

Foto 2

Nordest Ingegneria
Via Paolo da Sarmeola, 1/A
35030 Rubano (PD)
Tel. 049 897 57 09 - Fax 049 630 270
web www.nordestingegneria.com
email info@nordestingegneria.com
CF e PIVA 02568450247

Comune di Montegalda

SCHEDA MONOGRAFICA
RETE MINORE A CIELO APERTO

Codice: F01621 **Data rilievo: 16/03/2021**

Bacino: **Bacchiglione tra centrale di Perarolo e L.E.B.**
Caratteristica: **cielo aperto**

Tipo fosso: **fosso**
Tipo sezione: **trapezia**

Rivestimento: **terra**
Manutenzione: **media**
Andamento sezione: **regolare**
Vegetazione: **rada**

Ente competente: **Comune**

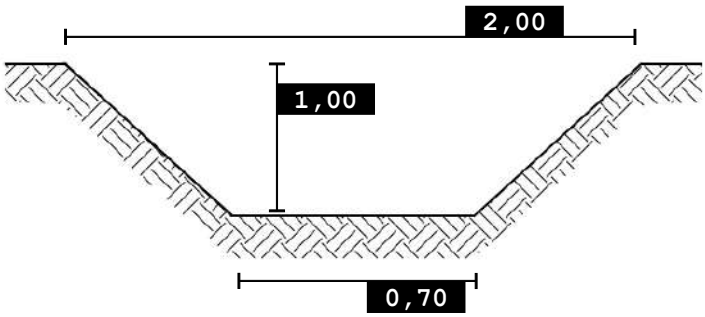

0 100 200 m

SCALA 1:5.000

Foto 1

Foto 2

Nordest Ingegneria
Via Paolo da Sarmeola, 1/A
35030 Rubano (PD)
Tel. 049 897 57 09 - Fax 049 630 270
web www.nordestingegneria.com
email info@nordestingegneria.com
CF e PIVA 02568450247

Comune di Montegalda

SCHEDA MONOGRAFICA
RETE MINORE A CIELO APERTO

Codice: F01627 **Data rilievo: 15/03/2021**

Bacino: **Bacchiglione tra centrale di Perarolo e L.E.B.**
Caratteristica: **cielo aperto**

Tipo fosso: **fosso**
Tipo sezione: **trapezia**

Rivestimento: **terra**
Manutenzione: **media**
Andamento sezione: **regolare**
Vegetazione: **rada**

Ente competente: **Privato**

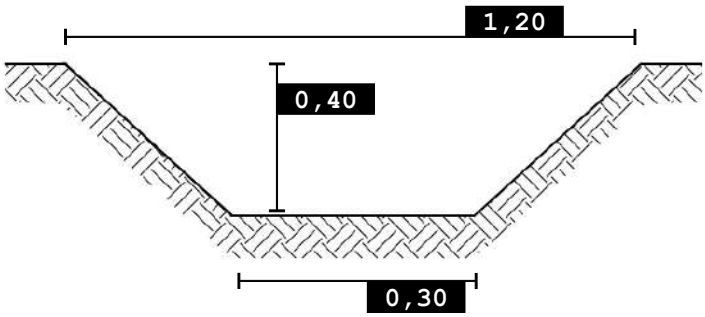

SCALA 1:5.000

Foto 1

Nordest Ingegneria
Via Paolo da Sarmeola, 1/A
35030 Rubano (PD)
Tel. 049 897 57 09 - Fax 049 630 270
web www.nordestingegneria.com
email info@nordestingegneria.com
CF e PIVA 02568450247

Comune di Montegalda

SCHEDA MONOGRAFICA
RETE MINORE A CIELO APERTO

Codice: F01628 **Data rilievo: 15/03/2021**

Bacino: **Bacchiglione tra centrale di Perarolo e L.E.B.**
Caratteristica: **cielo aperto**

Tipo fosso: **fosso**
Tipo sezione: **trapezia**

Rivestimento: **terra**
Manutenzione: **media**
Andamento sezione: **regolare**
Vegetazione: **rada**

Ente competente: **Privato**

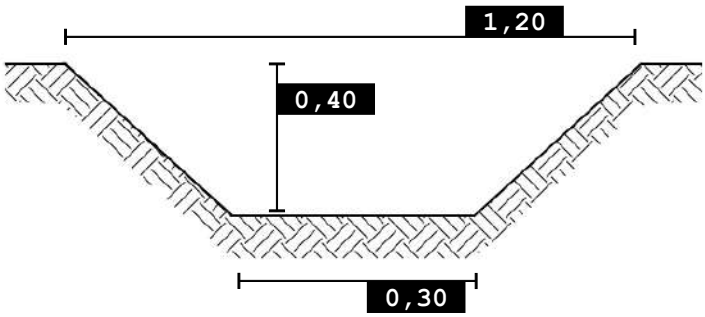

SCALA 1:5.000

Foto 1

Nordest Ingegneria
Via Paolo da Sarmeola, 1/A
35030 Rubano (PD)
Tel. 049 897 57 09 - Fax 049 630 270
web www.nordestingegneria.com
email info@nordestingegneria.com
CF e PIVA 02568450247

Comune di Montegalda

SCHEDA MONOGRAFICA
RETE MINORE A CIELO APERTO

Codice: F01629 **Data rilievo: 15/03/2021**

Bacino: **Bacchiglione tra centrale di Perarolo e L.E.B.**
Caratteristica: **cielo aperto**

Tipo fosso: **fosso**
Tipo sezione: **trapezia**

Rivestimento: **terra**
Manutenzione: **media**
Andamento sezione: **regolare**
Vegetazione: **rada**

Ente competente: **Privato**

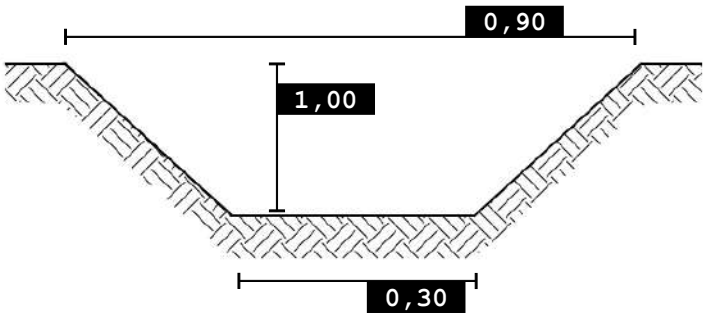

0 100 200 m

SCALA 1:5.000

Foto 1

Nordest Ingegneria
Via Paolo da Sarmeola, 1/A
35030 Rubano (PD)
Tel. 049 897 57 09 - Fax 049 630 270
web www.nordestingegneria.com
email info@nordestingegneria.com
CF e PIVA 02568450247

Comune di Montegalda

SCHEDA MONOGRAFICA
RETE MINORE A CIELO APERTO

Codice: F01634 **Data rilievo: 15/03/2021**

Bacino: **Bacchiglione tra centrale di Perarolo e L.E.B.**
Caratteristica: **cielo aperto**

Tipo fosso: **fosso**
Tipo sezione: **trapezia**

Rivestimento: **terra**
Manutenzione: **media**
Andamento sezione: **regolare**
Vegetazione: **rada**

Ente competente: **Privato**

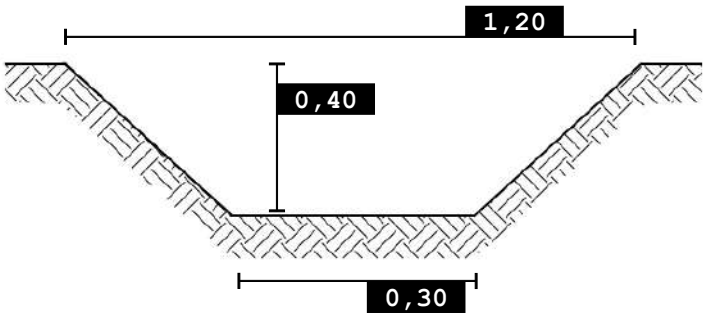

0 100 200 m

SCALA 1:5.000

Foto 1

Nordest Ingegneria
Via Paolo da Sarmeola, 1/A
35030 Rubano (PD)
Tel. 049 897 57 09 - Fax 049 630 270
web www.nordestingegneria.com
email info@nordestingegneria.com
CF e PIVA 02568450247

Comune di Montegalda

SCHEDA MONOGRAFICA
RETE MINORE A CIELO APERTO

Codice: F01645 **Data rilievo: 15/03/2021**

Bacino: **Bacchiglione tra centrale di Perarolo e L.E.B.**
Caratteristica: **cielo aperto**

Tipo fosso: **fosso**
Tipo sezione: **trapezia**

Rivestimento: **terra**
Manutenzione: **media**
Andamento sezione: **irregolare**
Vegetazione: **rada**

Ente competente: **Privato**

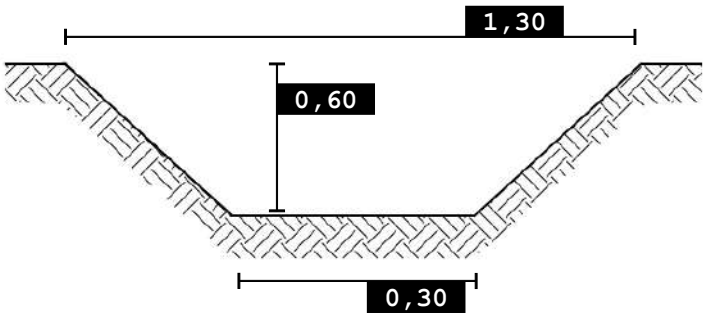

0 100 200 m

SCALA 1:5.000

Foto 1

Nordest Ingegneria
Via Paolo da Sarmeola, 1/A
35030 Rubano (PD)
Tel. 049 897 57 09 - Fax 049 630 270
web www.nordestingegneria.com
email info@nordestingegneria.com
CF e PIVA 02568450247

Comune di Montegalda

SCHEDA MONOGRAFICA
RETE MINORE A CIELO APERTO

Codice: F01680 **Data rilievo: 11/03/2021**

Bacino: **Bacchiglione tra centrale di Perarolo e L.E.B.**
Caratteristica: **cielo aperto**

Tipo fosso: **fosso**
Tipo sezione: **trapezia**

Rivestimento: **terra**
Manutenzione: **buona**
Andamento sezione: **regolare**
Vegetazione: **scarsa o assente**

Ente competente: **Privato**

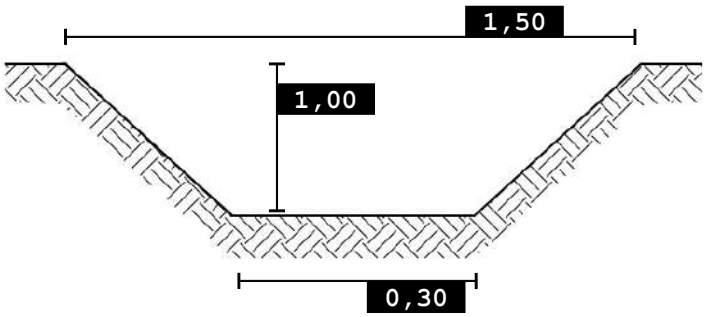

0 100 200 m

SCALA 1:5.000

Foto 1

Foto 2

Nordest Ingegneria
Via Paolo da Sarmeola, 1/A
35030 Rubano (PD)
Tel. 049 897 57 09 - Fax 049 630 270
web www.nordestingegneria.com
email info@nordestingegneria.com
CF e PIVA 02568450247

Comune di Montegalda

SCHEDA MONOGRAFICA
RETE MINORE A CIELO APERTO

Codice: F01713 **Data rilievo: 15/03/2021**

Bacino: **Bacchiglione tra centrale di Perarolo e L.E.B.**
Caratteristica: **cielo aperto**

Tipo fosso: **fosso**
Tipo sezione: **trapezia**

Rivestimento: **terra**
Manutenzione: **media**
Andamento sezione: **regolare**
Vegetazione: **rada**

Ente competente: **Privato**

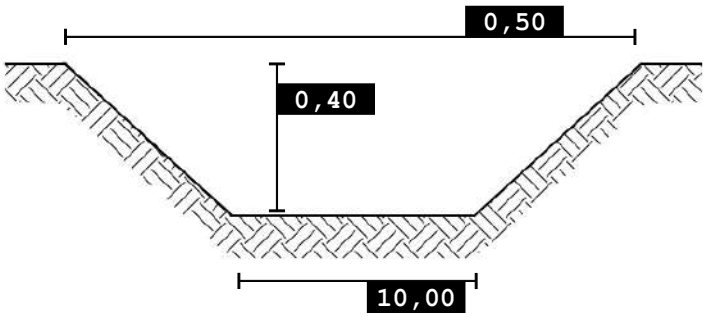

0 100 200 m

SCALA 1:5.000

Foto 1

Nordest Ingegneria
Via Paolo da Sarmeola, 1/A
35030 Rubano (PD)
Tel. 049 897 57 09 - Fax 049 630 270
web www.nordestingegneria.com
email info@nordestingegneria.com
CF e PIVA 02568450247

Comune di Montegalda

SCHEDA MONOGRAFICA
RETE MINORE A CIELO APERTO

Codice: F01736 **Data rilievo: 11/03/2021**

Bacino: **Bacchiglione tra centrale di Perarolo e L.E.B.**
Caratteristica: **cielo aperto**

Tipo fosso: **fosso**
Tipo sezione: **trapezia**

Rivestimento: **terra**
Manutenzione: **buona**
Andamento sezione: **regolare**
Vegetazione: **scarsa o assente**

Ente competente: **Privato**

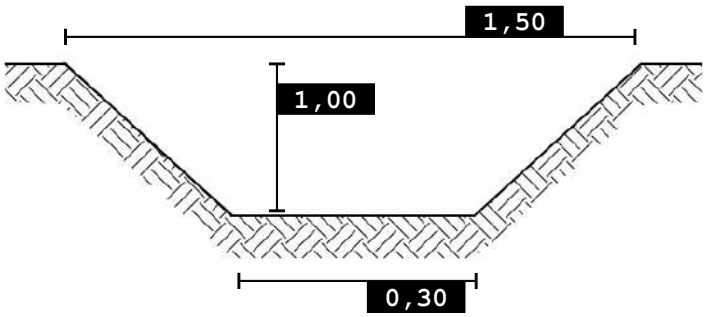

0 100 200 m

SCALA 1:5.000

Foto 1

Foto 2

Nordest Ingegneria
Via Paolo da Sarmeola, 1/A
35030 Rubano (PD)
Tel. 049 897 57 09 - Fax 049 630 270
web www.nordestingegneria.com
email info@nordestingegneria.com
CF e PIVA 02568450247

Comune di Montegalda

SCHEDA MONOGRAFICA
RETE MINORE A CIELO APERTO

Codice: F01745 **Data rilievo: 11/03/2021**

Bacino: **Bacchiglione tra centrale di Perarolo e L.E.B.**
Caratteristica: **cielo aperto**

Tipo fosso: **fosso**
Tipo sezione: **trapezia**

Rivestimento: **terra**
Manutenzione: **media**
Andamento sezione: **regolare**
Vegetazione: **rada**

Ente competente: **Privato**

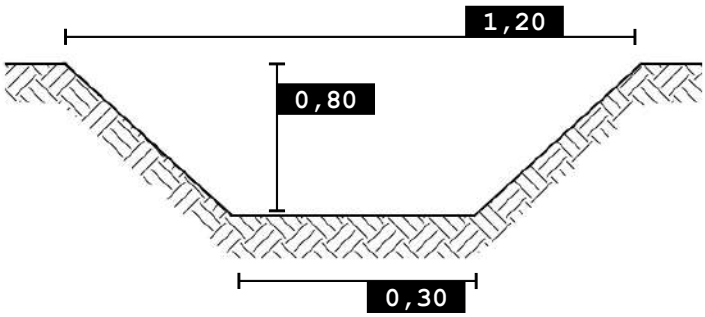

0 100 200 m

SCALA 1:5.000

Foto 1

Foto 2

Nordest Ingegneria
Via Paolo da Sarmeola, 1/A
35030 Rubano (PD)
Tel. 049 897 57 09 - Fax 049 630 270
web www.nordestingegneria.com
email info@nordestingegneria.com
CF e PIVA 02568450247

Comune di Montegalda

SCHEDA MONOGRAFICA
RETE MINORE A CIELO APERTO

Codice: F01824 **Data rilievo: 30/03/2021**

Bacino: **Bacchiglione tra centrale di Perarolo e L.E.B.**
Caratteristica: **cielo aperto**

Tipo fosso: **fosso**
Tipo sezione: **trapezia**

Rivestimento: **terra**
Manutenzione: **media**
Andamento sezione: **regolare**
Vegetazione: **rada**

Ente competente: **Privato**

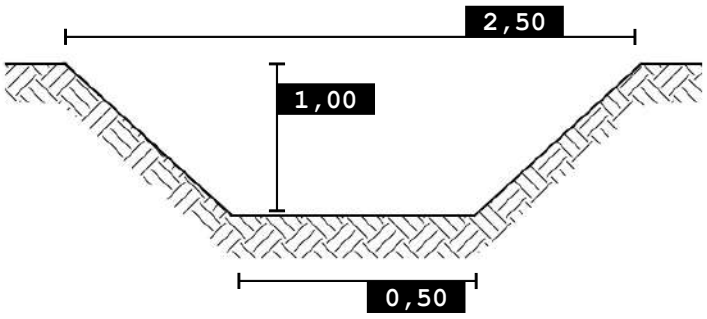

0 100 200 m

SCALA 1:5.000

Foto 1

Foto 2

Nordest Ingegneria
Via Paolo da Sarmeola, 1/A
35030 Rubano (PD)
Tel. 049 897 57 09 - Fax 049 630 270
web www.nordestingegneria.com
email info@nordestingegneria.com
CF e PIVA 02568450247

Comune di Montegalda

SCHEDA MONOGRAFICA
RETE MINORE A CIELO APERTO

Codice: F01891 **Data rilievo: 11/03/2021**

Bacino: **Bacchiglione tra centrale di Perarolo e L.E.B.**
Caratteristica: **cielo aperto**

Tipo fosso: **fosso**
Tipo sezione: **trapezia**

Rivestimento: **terra**
Manutenzione: **scarsa**
Andamento sezione: **regolare**
Vegetazione: **rada**

Ente competente: **Privato**

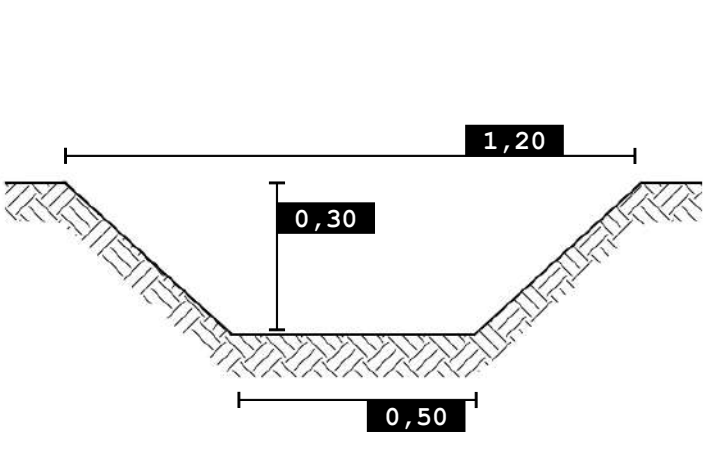

SCALA 1:5.000

Foto 1

Nordest Ingegneria
Via Paolo da Sarmeola, 1/A
35030 Rubano (PD)
Tel. 049 897 57 09 - Fax 049 630 270
web www.nordestingegneria.com
email info@nordestingegneria.com
CF e PIVA 02568450247

Comune di Montegalda

SCHEDA MONOGRAFICA
RETE MINORE A CIELO APERTO

Codice: F01892 **Data rilievo: 11/03/2021**

Bacino: **Bacchiglione tra centrale di Perarolo e L.E.B.**
Caratteristica: **cielo aperto**

Tipo fosso: **fosso**
Tipo sezione: **trapezia**

Rivestimento: **terra**
Manutenzione: **scarsa**
Andamento sezione: **regolare**
Vegetazione: **rada**

Ente competente: **Privato**

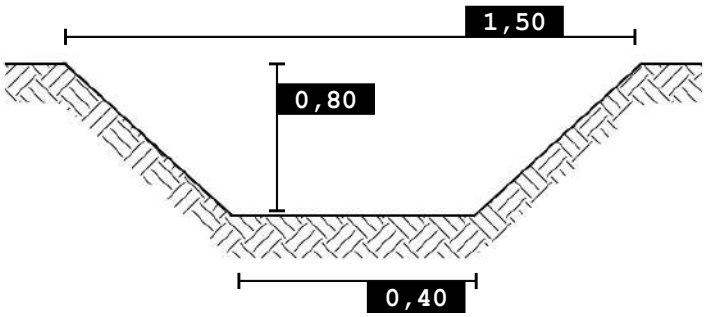

0 100 200 m

SCALA 1:5.000

Foto 1

Foto 2

Nordest Ingegneria
Via Paolo da Sarmeola, 1/A
35030 Rubano (PD)
Tel. 049 897 57 09 - Fax 049 630 270
web www.nordestingegneria.com
email info@nordestingegneria.com
CF e PIVA 02568450247

Comune di Montegalda

SCHEDA MONOGRAFICA
RETE MINORE A CIELO APERTO

Codice: F01897 **Data rilievo: 11/03/2021**

Bacino: **Bacchiglione tra centrale di Perarolo e L.E.B.**
Caratteristica: **cielo aperto**

Tipo fosso: **fosso**
Tipo sezione: **trapezia**

Rivestimento: **terra**
Manutenzione: **media**
Andamento sezione: **regolare**
Vegetazione: **rada**

Ente competente: **Privato**

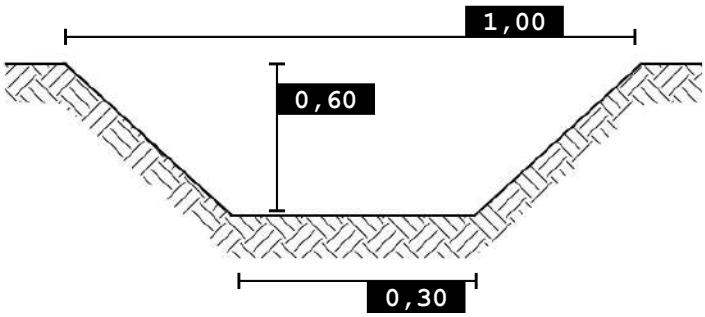

0 100 200 m

SCALA 1:5.000

Foto 1

Nordest Ingegneria
Via Paolo da Sarmeola, 1/A
35030 Rubano (PD)
Tel. 049 897 57 09 - Fax 049 630 270
web www.nordestingegneria.com
email info@nordestingegneria.com
CF e PIVA 02568450247

Comune di Montegalda

SCHEDA MONOGRAFICA
RETE MINORE A CIELO APERTO

Codice: F01901 **Data rilievo:**

Bacino: **Bacchiglione tra centrale di Perarolo e L.E.B.**
Caratteristica: **cielo aperto**

Tipo fosso: **fosso**
Tipo sezione: **trapezia**

Rivestimento: **terra**
Manutenzione: **media**
Andamento sezione: **regolare**
Vegetazione: **rada**

Ente competente: **Privato**

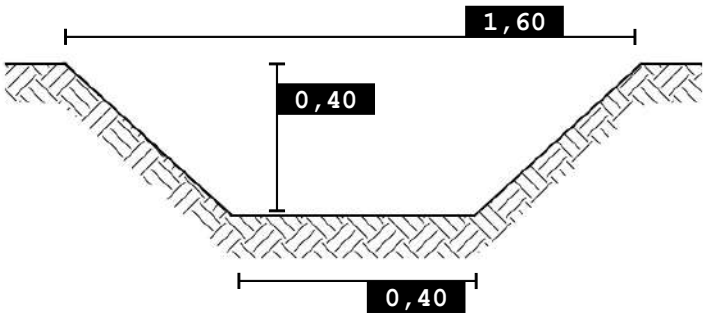

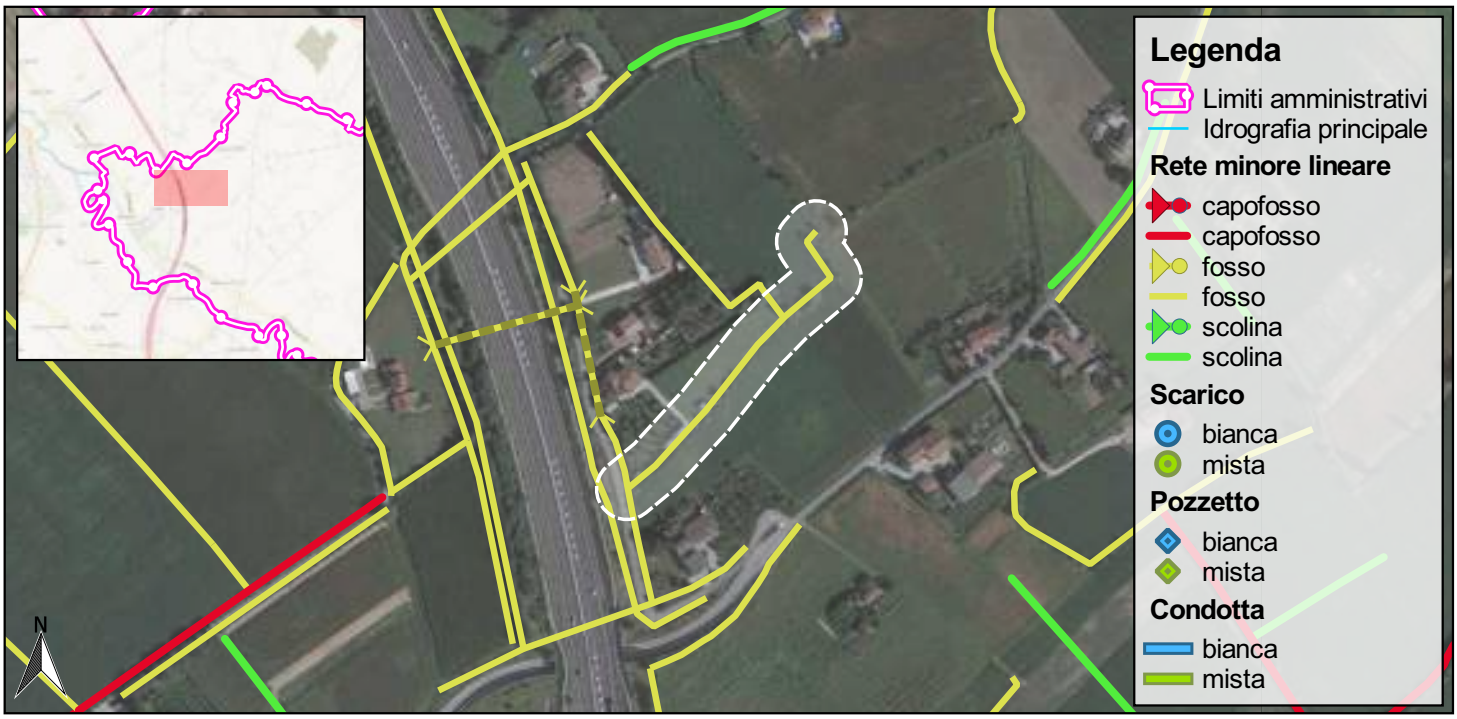

0 100 200 m

SCALA 1:5.000

Foto 1

Nordest Ingegneria
Via Paolo da Sarmeola, 1/A
35030 Rubano (PD)
Tel. 049 897 57 09 - Fax 049 630 270
web www.nordestingegneria.com
email info@nordestingegneria.com
CF e PIVA 02568450247

Comune di Montegalda

SCHEDA MONOGRAFICA
RETE MINORE A CIELO APERTO

Codice: F01902 **Data rilievo: 11/03/2021**

Bacino: **Bacchiglione tra centrale di Perarolo e L.E.B.**
Caratteristica: **cielo aperto**

Tipo fosso: **fosso**
Tipo sezione: **trapezia**

Rivestimento: **terra**
Manutenzione: **scarsa**
Andamento sezione: **regolare**
Vegetazione: **folta**

Ente competente: **Autostrade SPA**

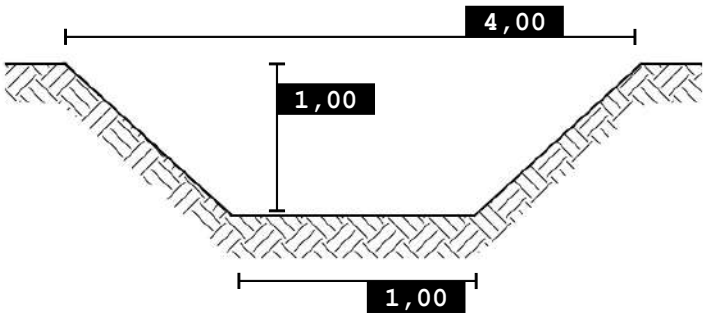

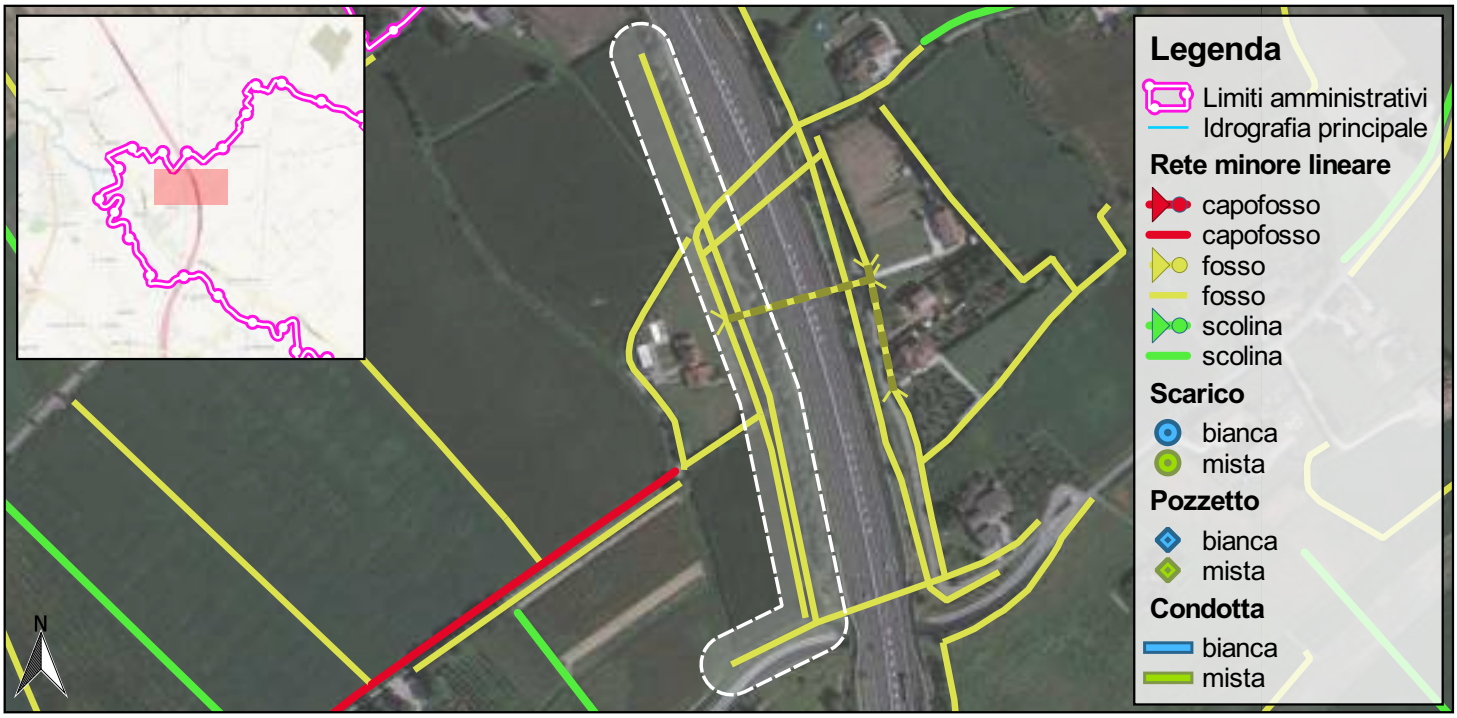

0 100 200 m

SCALA 1:5.000

Foto 1

Foto 2

Nordest Ingegneria
Via Paolo da Sarmeola, 1/A
35030 Rubano (PD)
Tel. 049 897 57 09 - Fax 049 630 270
web www.nordestingegneria.com
email info@nordestingegneria.com
CF e PIVA 02568450247

Comune di Montegalda

SCHEDA MONOGRAFICA
RETE MINORE A CIELO APERTO

Codice: F01904 **Data rilievo: 11/03/2021**

Bacino: **Bacchiglione tra centrale di Perarolo e L.E.B.**
Caratteristica: **cielo aperto**

Tipo fosso: **fosso**
Tipo sezione: **trapezia**

Rivestimento: **terra**
Manutenzione: **media**
Andamento sezione: **regolare**
Vegetazione: **rada**

Ente competente: **Privato**

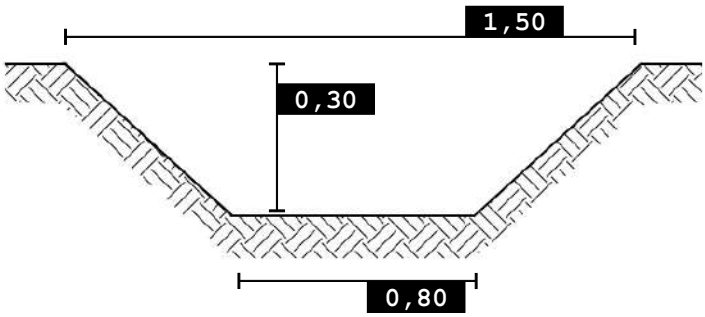

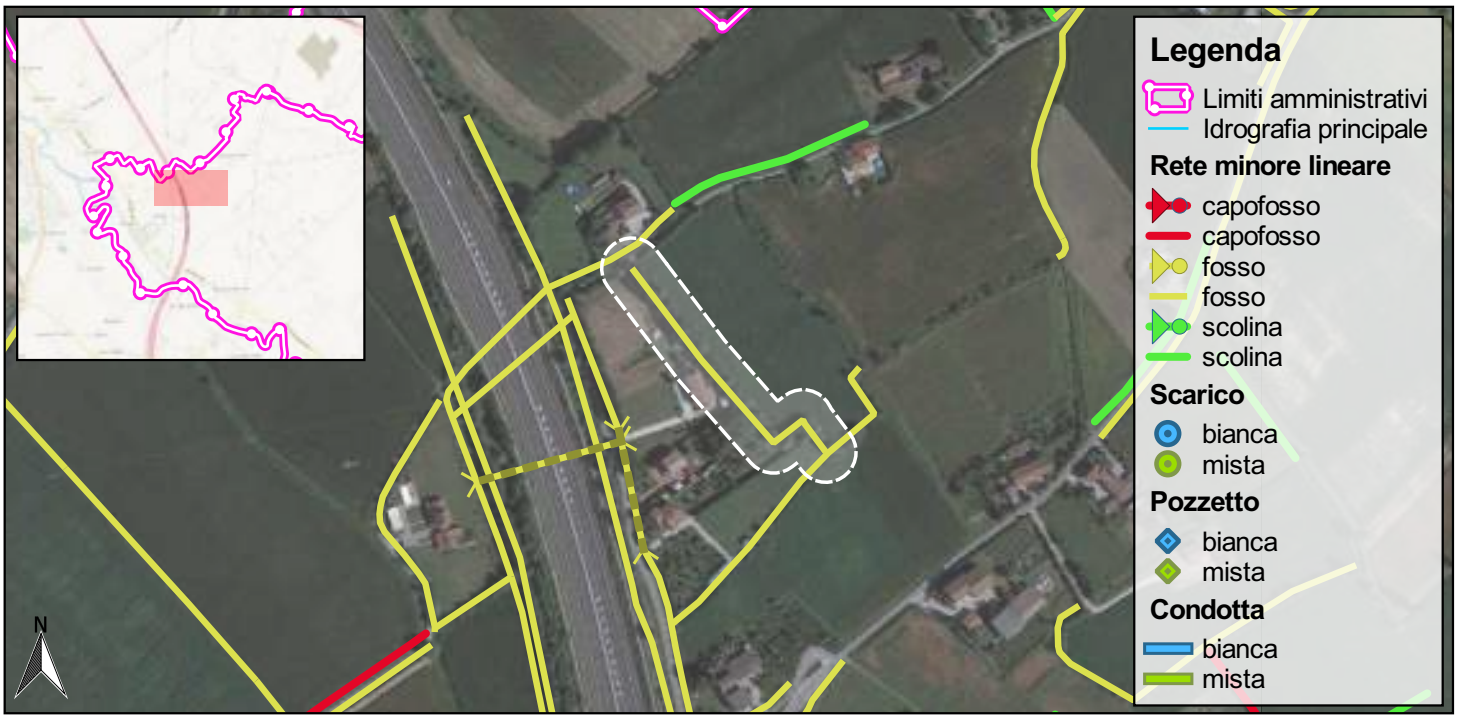

0 100 200 m

SCALA 1:5.000

Foto 1

Nordest Ingegneria
Via Paolo da Sarmeola, 1/A
35030 Rubano (PD)
Tel. 049 897 57 09 - Fax 049 630 270
web www.nordestingegneria.com
email info@nordestingegneria.com
CF e PIVA 02568450247

Comune di Montegalda

SCHEDA MONOGRAFICA
RETE MINORE A CIELO APERTO

Codice: F01906 **Data rilievo: 11/03/2021**

Bacino: **Bacchiglione tra centrale di Perarolo e L.E.B.**
Caratteristica: **cielo aperto**

Tipo fosso: **fosso**
Tipo sezione: **trapezia**

Rivestimento: **terra**
Manutenzione: **buona**
Andamento sezione: **regolare**
Vegetazione: **scarsa o assente**

Ente competente: **Privato**

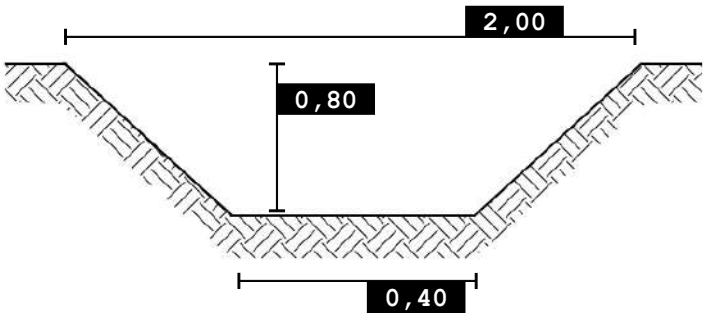

SCALA 1:5.000

Foto 1

Foto 2

Nordest Ingegneria
Via Paolo da Sarmeola, 1/A
35030 Rubano (PD)
Tel. 049 897 57 09 - Fax 049 630 270
web www.nordestingegneria.com
email info@nordestingegneria.com
CF e PIVA 02568450247

Comune di Montegalda

SCHEDA MONOGRAFICA
RETE MINORE A CIELO APERTO

Codice: F01917 **Data rilievo: 11/03/2021**

Bacino: **Bacchiglione tra centrale di Perarolo e L.E.B.**
Caratteristica: **cielo aperto**

Tipo fosso: **fosso**
Tipo sezione: **trapezia**

Rivestimento: **terra**
Manutenzione: **media**
Andamento sezione: **regolare**
Vegetazione: **rada**

Ente competente: **Privato**

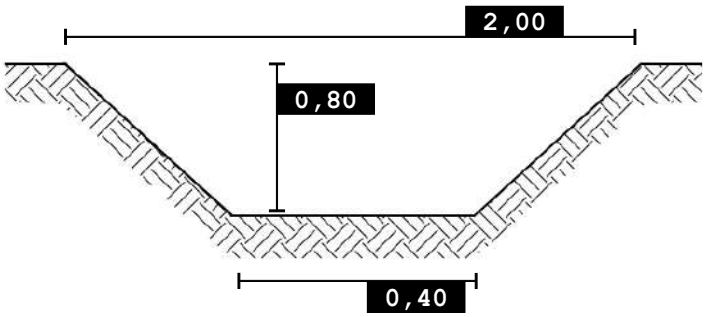

0 100 200 m

SCALA 1:5.000

Foto 1

Nordest Ingegneria
Via Paolo da Sarmeola, 1/A
35030 Rubano (PD)
Tel. 049 897 57 09 - Fax 049 630 270
web www.nordestingegneria.com
email info@nordestingegneria.com
CF e PIVA 02568450247

Comune di Montegalda

SCHEDA MONOGRAFICA
RETE MINORE A CIELO APERTO

Codice: F01925 **Data rilievo: 17/03/2021**

Bacino: **Bacchiglione tra centrale di Perarolo e L.E.B.**
Caratteristica: **cielo aperto**

Tipo fosso: **fosso**
Tipo sezione: **trapezia**

Rivestimento: **terra**
Manutenzione: **media**
Andamento sezione: **regolare**
Vegetazione: **rada**

Ente competente: **Privato**

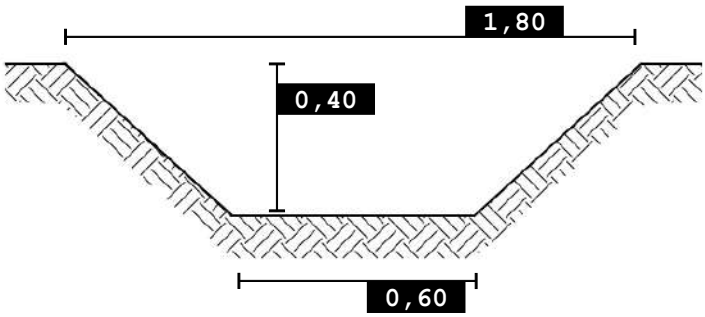

0 100 200 m

SCALA 1:5.000

Foto 1

Foto 2

Nordest Ingegneria
Via Paolo da Sarmeola, 1/A
35030 Rubano (PD)
Tel. 049 897 57 09 - Fax 049 630 270
web www.nordestingegneria.com
email info@nordestingegneria.com
CF e PIVA 02568450247

Comune di Montegalda

SCHEDA MONOGRAFICA
RETE MINORE A CIELO APERTO

Codice: F01929 **Data rilievo: 17/03/2021**

Bacino: **Bacchiglione tra centrale di Perarolo e L.E.B.**
Caratteristica: **cielo aperto**

Tipo fosso: **fosso**
Tipo sezione: **trapezia**

Rivestimento: **terra**
Manutenzione: **scarsa**
Andamento sezione: **regolare**
Vegetazione: **rada**

Ente competente: **Privato**

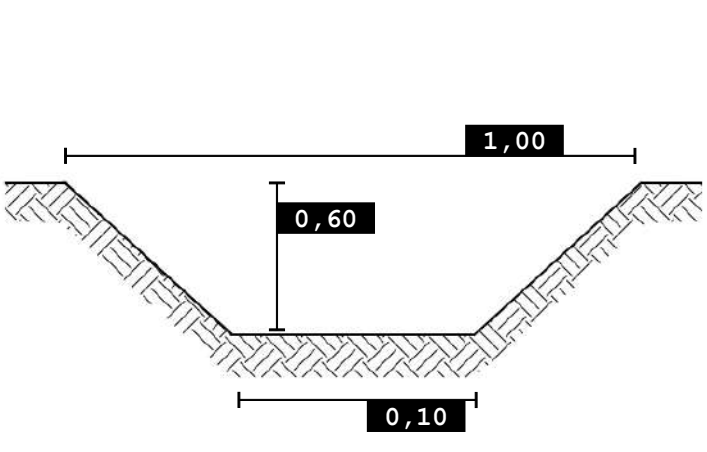

0 100 200 m

SCALA 1:5.000

Foto 1

Foto 2

Nordest Ingegneria
Via Paolo da Sarmeola, 1/A
35030 Rubano (PD)
Tel. 049 897 57 09 - Fax 049 630 270
web www.nordestingegneria.com
email info@nordestingegneria.com
CF e PIVA 02568450247

Comune di Montegalda

SCHEDA MONOGRAFICA
RETE MINORE A CIELO APERTO

Codice: F01931 **Data rilievo: 17/03/2021**

Bacino: **Bacchiglione tra centrale di Perarolo e L.E.B.**
Caratteristica: **cielo aperto**

Tipo fosso: **fosso**
Tipo sezione: **trapezia**

Rivestimento: **terra**
Manutenzione: **scarsa**
Andamento sezione: **regolare**
Vegetazione: **rada**

Ente competente: **Privato**

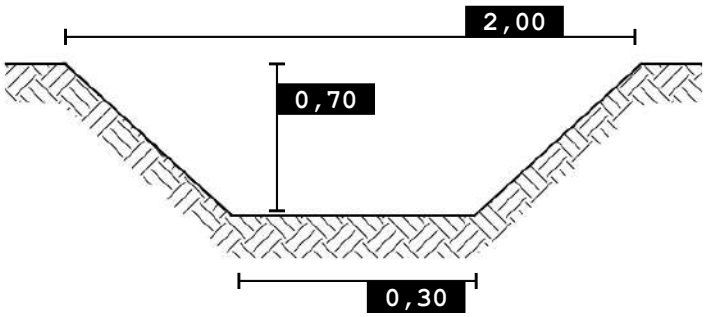

SCALA 1:5.000

Foto 1

Foto 2

Nordest Ingegneria
Via Paolo da Sarmeola, 1/A
35030 Rubano (PD)
Tel. 049 897 57 09 - Fax 049 630 270
web www.nordestingegneria.com
email info@nordestingegneria.com
CF e PIVA 02568450247

Comune di Montegalda

SCHEDA MONOGRAFICA
RETE MINORE A CIELO APERTO

Codice: F01932 **Data rilievo: 11/03/2021**

Bacino: **Bacchiglione tra centrale di Perarolo e L.E.B.**
Caratteristica: **cielo aperto**

Tipo fosso: **fosso**
Tipo sezione: **trapezia**

Rivestimento: **terra**
Manutenzione: **scarsa**
Andamento sezione: **regolare**
Vegetazione: **folta**

Ente competente: **Privato**

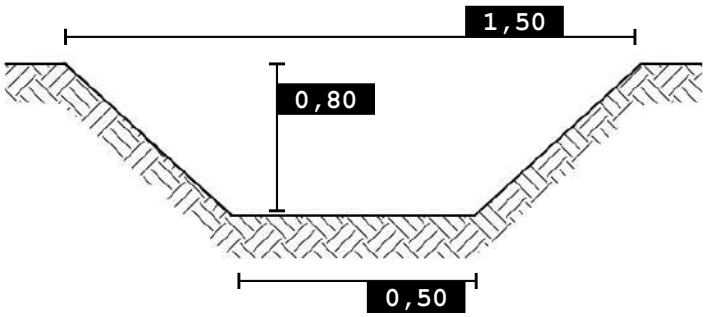

0 100 200 m

SCALA 1:5.000

Foto 1

Nordest Ingegneria
Via Paolo da Sarmeola, 1/A
35030 Rubano (PD)
Tel. 049 897 57 09 - Fax 049 630 270
web www.nordestingegneria.com
email info@nordestingegneria.com
CF e PIVA 02568450247

Comune di Montegalda

SCHEDA MONOGRAFICA
RETE MINORE A CIELO APERTO

Codice: F01936 **Data rilievo: 11/03/2021**

Bacino: **Bacchiglione tra centrale di Perarolo e L.E.B.**
Caratteristica: **cielo aperto**

Tipo fosso: **fosso**
Tipo sezione: **trapezia**

Rivestimento: **terra**
Manutenzione: **media**
Andamento sezione: **regolare**
Vegetazione: **rada**

Ente competente: **Privato**

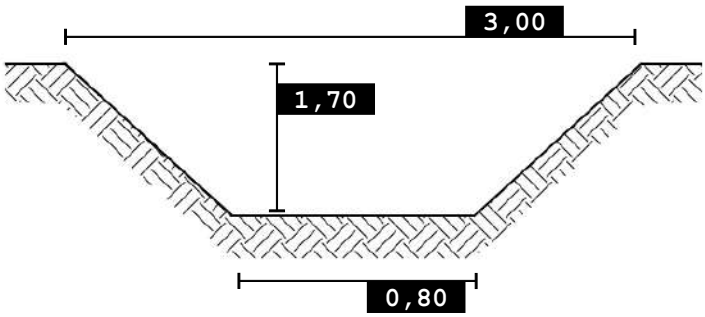

0 100 200 m

SCALA 1:5.000

Foto 1

Foto 2

Nordest Ingegneria
Via Paolo da Sarmeola, 1/A
35030 Rubano (PD)
Tel. 049 897 57 09 - Fax 049 630 270
web www.nordestingegneria.com
email info@nordestingegneria.com
CF e PIVA 02568450247

Comune di Montegalda

SCHEDA MONOGRAFICA
RETE MINORE A CIELO APERTO

Codice: F01937 **Data rilievo: 11/03/2021**

Bacino: **Bacchiglione tra centrale di Perarolo e L.E.B.**
Caratteristica: **cielo aperto**

Tipo fosso: **fosso**
Tipo sezione: **trapezia**

Rivestimento: **terra**
Manutenzione: **media**
Andamento sezione: **regolare**
Vegetazione: **rada**

Ente competente: **Privato**

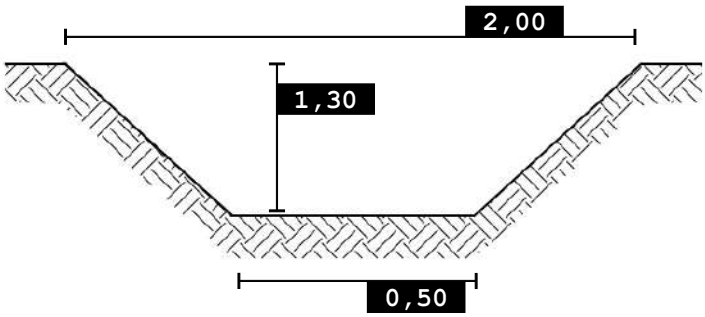

0 100 200 m

SCALA 1:5.000

Foto 1

Nordest Ingegneria
Via Paolo da Sarmeola, 1/A
35030 Rubano (PD)
Tel. 049 897 57 09 - Fax 049 630 270
web www.nordestingegneria.com
email info@nordestingegneria.com
CF e PIVA 02568450247

Comune di Montegalda

SCHEDA MONOGRAFICA
RETE MINORE A CIELO APERTO

Codice: F01939 **Data rilievo: 11/03/2021**

Bacino: **Bacchiglione tra centrale di Perarolo e L.E.B.**
Caratteristica: **cielo aperto**

Tipo fosso: **fosso**
Tipo sezione: **trapezia**

Rivestimento: **terra**
Manutenzione: **media**
Andamento sezione: **regolare**
Vegetazione: **rada**

Ente competente: **Comune**

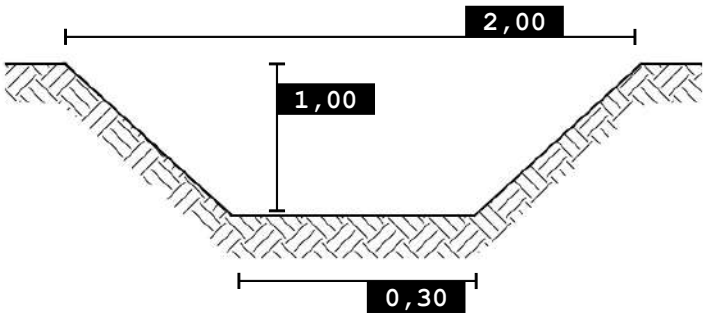

SCALA 1:5.000

Foto 1

Foto 2

Nordest Ingegneria
Via Paolo da Sarmeola, 1/A
35030 Rubano (PD)
Tel. 049 897 57 09 - Fax 049 630 270
web www.nordestingegneria.com
email info@nordestingegneria.com
CF e PIVA 02568450247

Comune di Montegalda

SCHEDA MONOGRAFICA
RETE MINORE A CIELO APERTO

Codice: F01944 **Data rilievo: 11/03/2021**

Bacino: **Bacchiglione tra centrale di Perarolo e L.E.B.**
Caratteristica: **cielo aperto**

Tipo fosso: **fosso**
Tipo sezione: **trapezia**

Rivestimento: **terra**
Manutenzione: **buona**
Andamento sezione: **regolare**
Vegetazione: **rada**

Ente competente: **Privato**

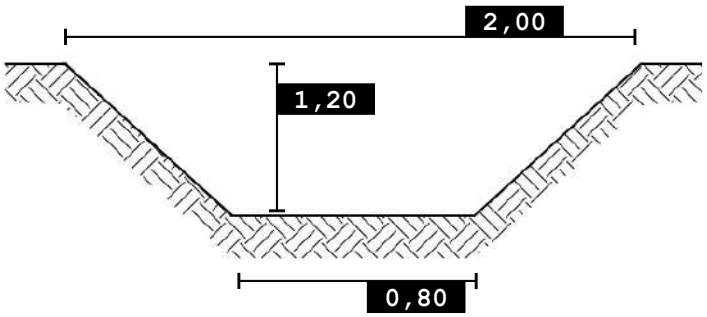

0 100 200 m

SCALA 1:5.000

Foto 1

Nordest Ingegneria
Via Paolo da Sarmeola, 1/A
35030 Rubano (PD)
Tel. 049 897 57 09 - Fax 049 630 270
web www.nordestingegneria.com
email info@nordestingegneria.com
CF e PIVA 02568450247

Comune di Montegalda

SCHEDA MONOGRAFICA
RETE MINORE A CIELO APERTO

Codice: F01951 **Data rilievo: 17/03/2021**

Bacino: **Bacchiglione tra centrale di Perarolo e L.E.B.**
Caratteristica: **cielo aperto**

Tipo fosso: **fosso**
Tipo sezione: **trapezia**

Rivestimento: **terra**
Manutenzione: **buona**
Andamento sezione: **regolare**
Vegetazione: **rada**

Ente competente: **Comune**

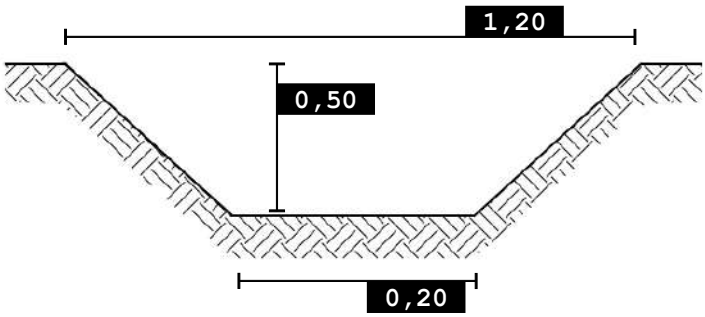

0 100 200 m

SCALA 1:5.000

Foto 1

Foto 2

Nordest Ingegneria
Via Paolo da Sarmeola, 1/A
35030 Rubano (PD)
Tel. 049 897 57 09 - Fax 049 630 270
web www.nordestingegneria.com
email info@nordestingegneria.com
CF e PIVA 02568450247

Comune di Montegalda

SCHEDA MONOGRAFICA
RETE MINORE A CIELO APERTO

Codice: F01953 **Data rilievo: 15/03/2021**

Bacino: **Bacchiglione tra centrale di Perarolo e L.E.B.**
Caratteristica: **cielo aperto**

Tipo fosso: **fosso**
Tipo sezione: **trapezia**

Rivestimento: **terra**
Manutenzione: **media**
Andamento sezione: **regolare**
Vegetazione: **rada**

Ente competente: **Privato**

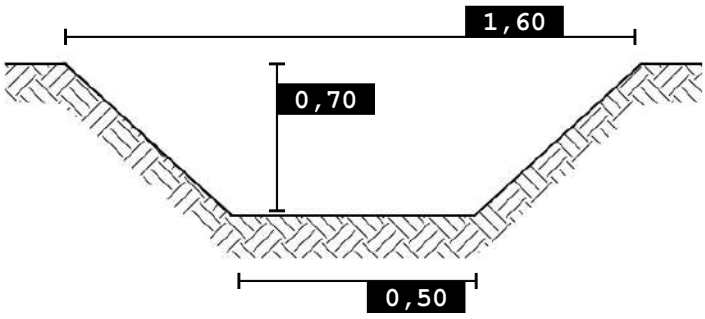

0 100 200 m

SCALA 1:5.000

Foto 1

Foto 2

Nordest Ingegneria
Via Paolo da Sarmeola, 1/A
35030 Rubano (PD)
Tel. 049 897 57 09 - Fax 049 630 270
web www.nordestingegneria.com
email info@nordestingegneria.com
CF e PIVA 02568450247

Comune di Montegalda

SCHEDA MONOGRAFICA
RETE MINORE A CIELO APERTO

Codice: F01958 **Data rilievo: 17/03/2021**

Bacino: **Bacchiglione tra centrale di Perarolo e L.E.B.**
Caratteristica: **cielo aperto**

Tipo fosso: **fosso**
Tipo sezione: **trapezia**

Rivestimento: **terra**
Manutenzione: **scarsa**
Andamento sezione: **irregolare**
Vegetazione: **rada**

Ente competente: **Privato**

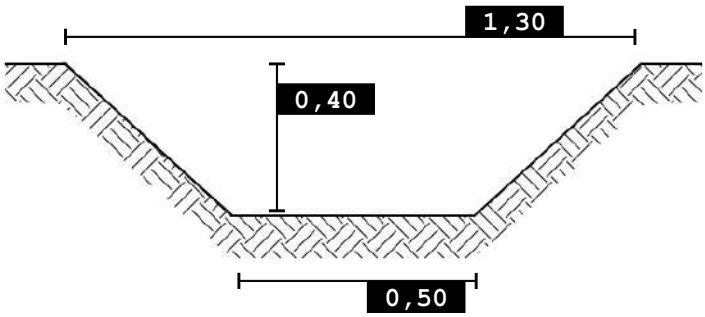

0 100 200 m

SCALA 1:5.000

Foto 1

Foto 2

Nordest Ingegneria
Via Paolo da Sarmeola, 1/A
35030 Rubano (PD)
Tel. 049 897 57 09 - Fax 049 630 270
web www.nordestingegneria.com
email info@nordestingegneria.com
CF e PIVA 02568450247

Comune di Montegalda

SCHEDA MONOGRAFICA
RETE MINORE A CIELO APERTO

Codice: F01959 **Data rilievo: 17/03/2021**

Bacino: **Bacchiglione tra centrale di Perarolo e L.E.B.**
Caratteristica: **cielo aperto**

Tipo fosso: **fosso**
Tipo sezione: **trapezia**

Rivestimento: **terra**
Manutenzione: **scarsa**
Andamento sezione: **regolare**
Vegetazione: **folta**

Ente competente: **Privato**

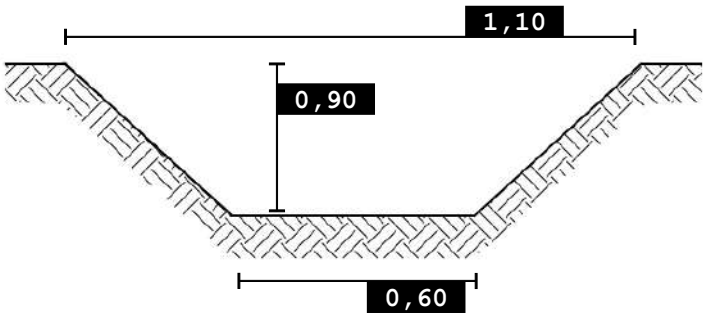

SCALA 1:5.000

Foto 1

Foto 2

Nordest Ingegneria
Via Paolo da Sarmeola, 1/A
35030 Rubano (PD)
Tel. 049 897 57 09 - Fax 049 630 270
web www.nordestingegneria.com
email info@nordestingegneria.com
CF e PIVA 02568450247

Comune di Montegalda

SCHEDA MONOGRAFICA
RETE MINORE A CIELO APERTO

Codice: F01962 **Data rilievo: 17/03/2021**

Bacino: **Bacchiglione tra centrale di Perarolo e L.E.B.**
Caratteristica: **cielo aperto**

Tipo fosso: **fosso**
Tipo sezione: **trapezia**

Rivestimento: **terra**
Manutenzione: **media**
Andamento sezione: **irregolare**
Vegetazione: **rada**

Ente competente: **Comune**

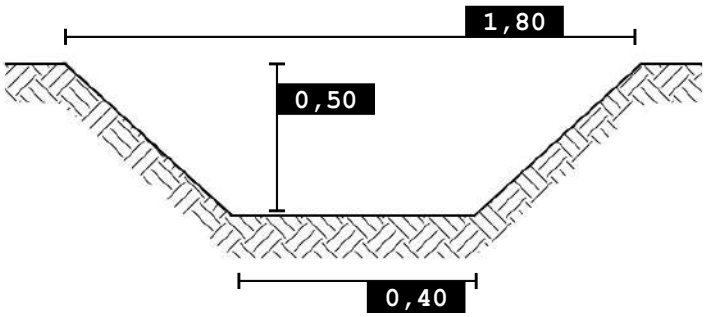

0 100 200 m

SCALA 1:5.000

Foto 1

Foto 2

Nordest Ingegneria
Via Paolo da Sarmeola, 1/A
35030 Rubano (PD)
Tel. 049 897 57 09 - Fax 049 630 270
web www.nordestingegneria.com
email info@nordestingegneria.com
CF e PIVA 02568450247

Comune di Montegalda

SCHEDA MONOGRAFICA
RETE MINORE A CIELO APERTO

Codice: F01964 **Data rilievo: 17/03/2021**

Bacino: **Bacchiglione tra centrale di Perarolo e L.E.B.**
Caratteristica: **cielo aperto**

Tipo fosso: **fosso**
Tipo sezione: **trapezia**

Rivestimento: **terra**
Manutenzione: **scarsa**
Andamento sezione: **regolare**
Vegetazione: **folta**

Ente competente: **Comune**

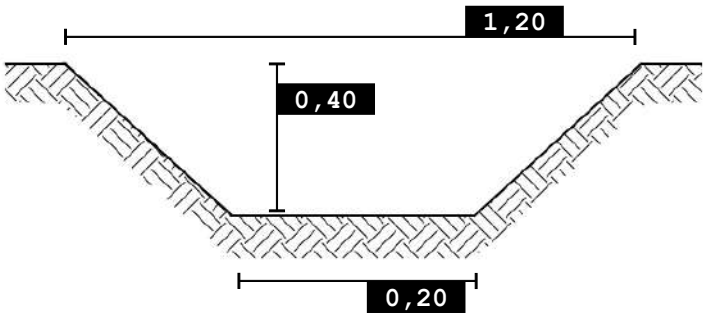

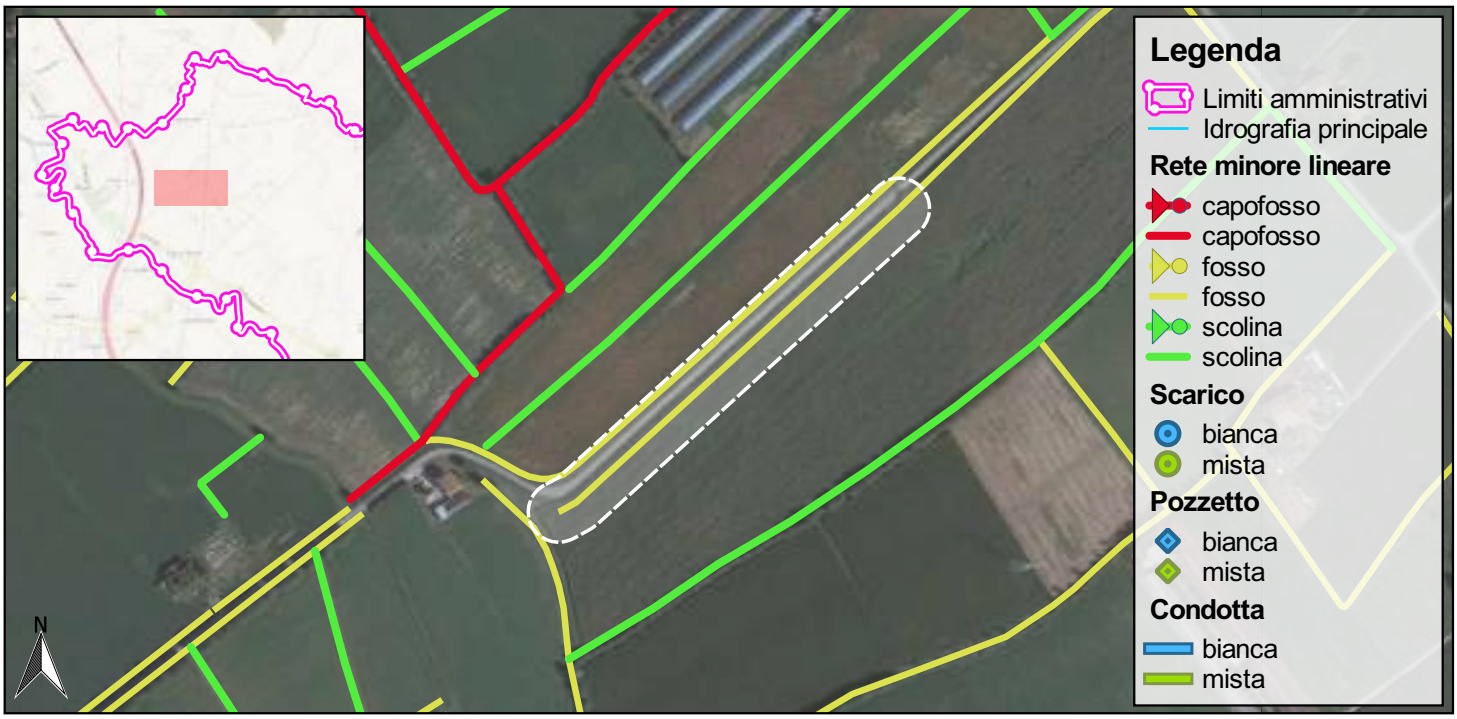

SCALA 1:5.000

Foto 1

Foto 2

Nordest Ingegneria
Via Paolo da Sarmeola, 1/A
35030 Rubano (PD)
Tel. 049 897 57 09 - Fax 049 630 270
web www.nordestingegneria.com
email info@nordestingegneria.com
CF e PIVA 02568450247

Comune di Montegalda

SCHEDA MONOGRAFICA
RETE MINORE A CIELO APERTO

Codice: F01970 **Data rilievo: 17/03/2021**

Bacino: **Bacchiglione tra centrale di Perarolo e L.E.B.**
Caratteristica: **cielo aperto**

Tipo fosso: **fosso**
Tipo sezione: **trapezia**

Rivestimento: **terra**
Manutenzione: **media**
Andamento sezione: **regolare**
Vegetazione: **rada**

Ente competente: **Privato**

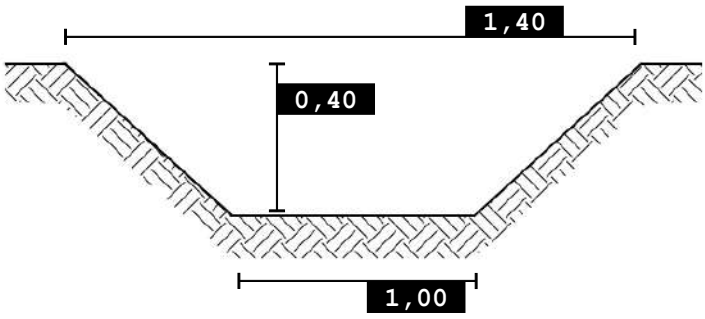

0 100 200 m

SCALA 1:5.000

Foto 1

Foto 2

Nordest Ingegneria
Via Paolo da Sarmeola, 1/A
35030 Rubano (PD)
Tel. 049 897 57 09 - Fax 049 630 270
web www.nordestingegneria.com
email info@nordestingegneria.com
CF e PIVA 02568450247

Comune di Montegalda

SCHEDA MONOGRAFICA
RETE MINORE A CIELO APERTO

Codice: F01971 **Data rilievo: 17/03/2021**

Bacino: **Bacchiglione tra centrale di Perarolo e L.E.B.**
Caratteristica: **cielo aperto**

Tipo fosso: **fosso**
Tipo sezione: **trapezia**

Rivestimento: **terra**
Manutenzione: **scarsa**
Andamento sezione: **irregolare**
Vegetazione: **folta**

Ente competente: **Privato**

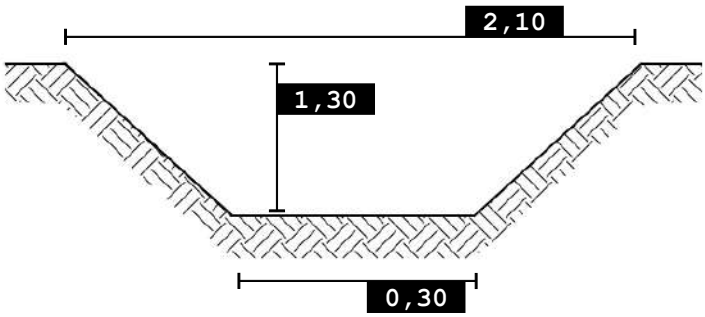

0 100 200 m

SCALA 1:5.000

Foto 1

Foto 2

Nordest Ingegneria
Via Paolo da Sarmeola, 1/A
35030 Rubano (PD)
Tel. 049 897 57 09 - Fax 049 630 270
web www.nordestingegneria.com
email info@nordestingegneria.com
CF e PIVA 02568450247

Comune di Montegalda

SCHEDA MONOGRAFICA
RETE MINORE A CIELO APERTO

Codice: F01979 **Data rilievo: 17/03/2021**

Bacino: **Bacchiglione tra centrale di Perarolo e L.E.B.**
Caratteristica: **cielo aperto**

Tipo fosso: **fosso**
Tipo sezione: **trapezia**

Rivestimento: **terra**
Manutenzione: **media**
Andamento sezione: **regolare**
Vegetazione: **rada**

Ente competente: **Comune**

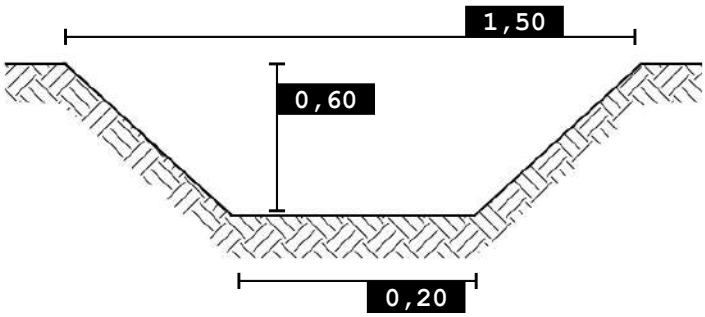

0 100 200 m

SCALA 1:5.000

Foto 1

Foto 2

Nordest Ingegneria
Via Paolo da Sarmeola, 1/A
35030 Rubano (PD)
Tel. 049 897 57 09 - Fax 049 630 270
web www.nordestingegneria.com
email info@nordestingegneria.com
CF e PIVA 02568450247

Comune di Montegalda

SCHEDA MONOGRAFICA
RETE MINORE A CIELO APERTO

Codice: F01983 **Data rilievo: 30/03/2021**

Bacino: **Bacchiglione tra centrale di Perarolo e L.E.B.**
Caratteristica: **cielo aperto**

Tipo fosso: **fosso**
Tipo sezione: **trapezia**

Rivestimento: **terra**
Manutenzione: **media**
Andamento sezione: **regolare**
Vegetazione: **rada**

Ente competente: **Provincia**

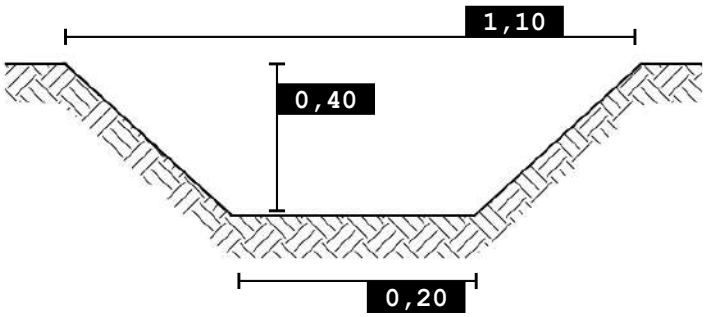

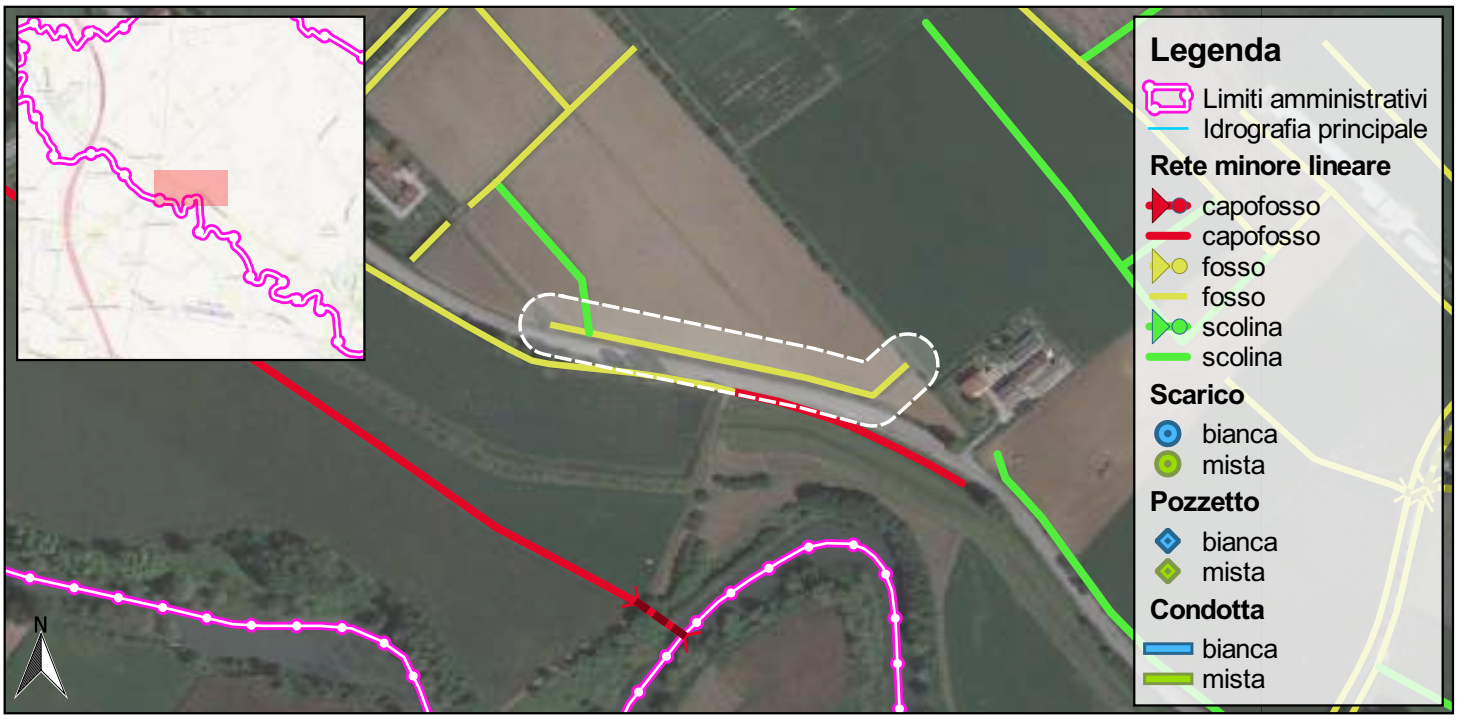

0 100 200 m

SCALA 1:5.000

Foto 1

Foto 2

Nordest Ingegneria
Via Paolo da Sarmeola, 1/A
35030 Rubano (PD)
Tel. 049 897 57 09 - Fax 049 630 270
web www.nordestingegneria.com
email info@nordestingegneria.com
CF e PIVA 02568450247

Comune di Montegalda

SCHEDA MONOGRAFICA
RETE MINORE A CIELO APERTO

Codice: F01986 **Data rilievo: 30/03/2021**

Bacino: **Bacchiglione tra centrale di Perarolo e L.E.B.**
Caratteristica: **cielo aperto**

Tipo fosso: **fosso**
Tipo sezione: **trapezia**

Rivestimento: **terra**
Manutenzione: **media**
Andamento sezione: **regolare**
Vegetazione: **rada**

Ente competente: **Privato**

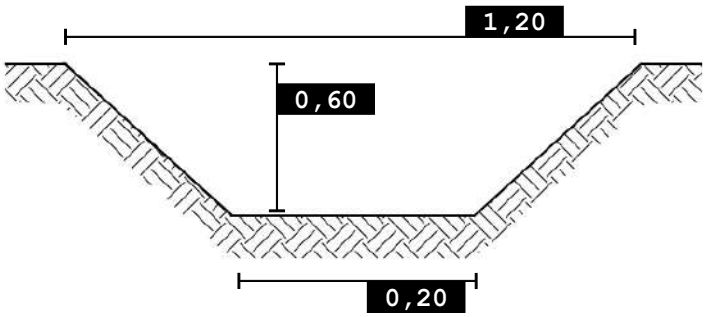

0 100 200 m

SCALA 1:5.000

Foto 1

Nordest Ingegneria
Via Paolo da Sarmeola, 1/A
35030 Rubano (PD)
Tel. 049 897 57 09 - Fax 049 630 270
web www.nordestingegneria.com
email info@nordestingegneria.com
CF e PIVA 02568450247

Comune di Montegalda

SCHEDA MONOGRAFICA
RETE MINORE A CIELO APERTO

Codice: F01987 **Data rilievo: 30/03/2021**

Bacino: **Bacchiglione tra centrale di Perarolo e L.E.B.**
Caratteristica: **cielo aperto**

Tipo fosso: **fosso**
Tipo sezione: **trapezia**

Rivestimento: **terra**
Manutenzione: **scarsa**
Andamento sezione: **irregolare**
Vegetazione: **rada**

Ente competente: **Privato**

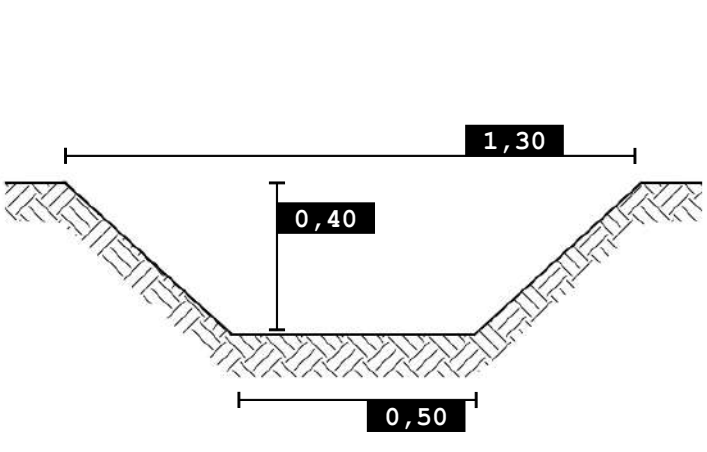

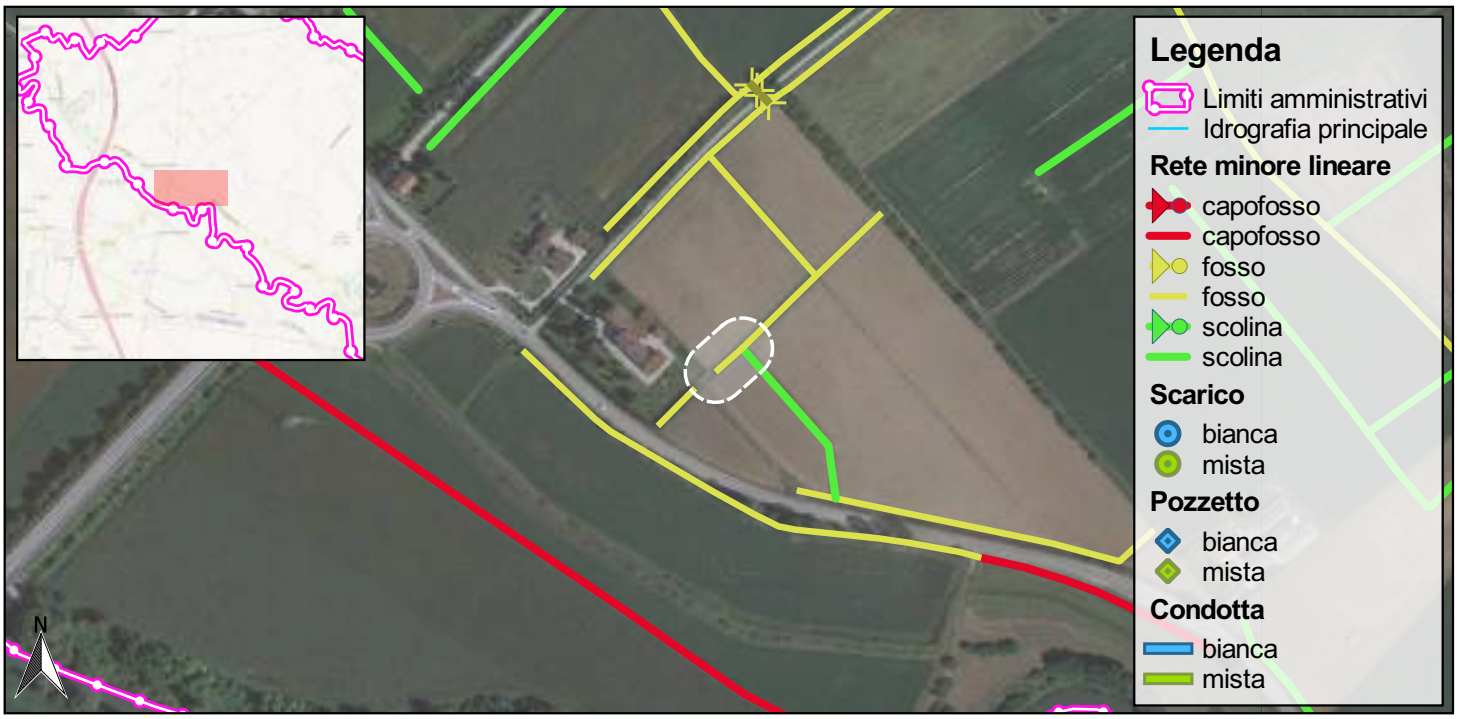

SCALA 1:5.000

Foto 1

Nordest Ingegneria
Via Paolo da Sarmeola, 1/A
35030 Rubano (PD)
Tel. 049 897 57 09 - Fax 049 630 270
web www.nordestingegneria.com
email info@nordestingegneria.com
CF e PIVA 02568450247

Comune di Montegalda

SCHEDA MONOGRAFICA
RETE MINORE A CIELO APERTO

Codice: F01988 **Data rilievo: 30/03/2021**

Bacino: **Bacchiglione tra centrale di Perarolo e L.E.B.**
Caratteristica: **cielo aperto**

Tipo fosso: **fosso**
Tipo sezione: **trapezia**

Rivestimento: **terra**
Manutenzione: **scarsa**
Andamento sezione: **regolare**
Vegetazione: **rada**

Ente competente: **Provincia**

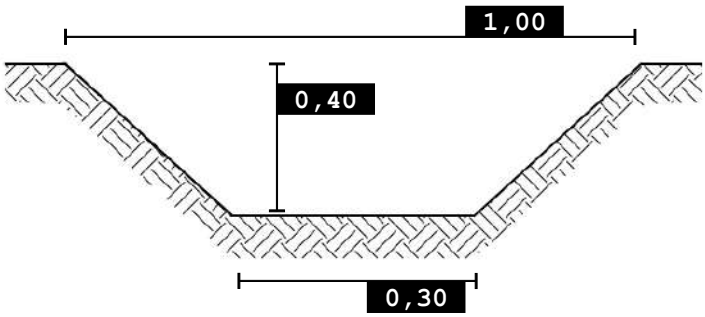

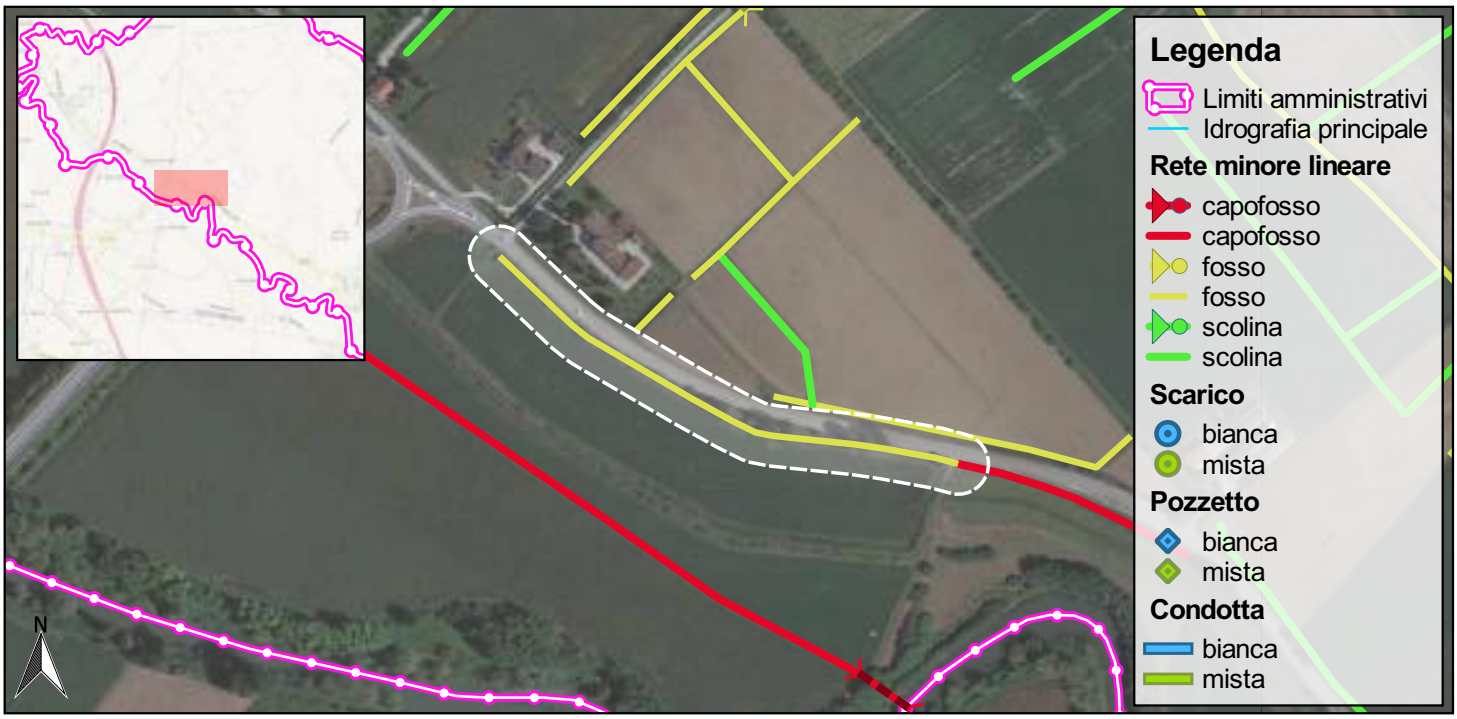

0 100 200 m

SCALA 1:5.000

Foto 1

Foto 2

Nordest Ingegneria
Via Paolo da Sarmeola, 1/A
35030 Rubano (PD)
Tel. 049 897 57 09 - Fax 049 630 270
web www.nordestingegneria.com
email info@nordestingegneria.com
CF e PIVA 02568450247

Comune di Montegalda

SCHEDA MONOGRAFICA
RETE MINORE A CIELO APERTO

Codice: F02001 **Data rilievo: 17/03/2021**

Bacino: **Bacchiglione tra centrale di Perarolo e L.E.B.**
Caratteristica: **cielo aperto**

Tipo fosso: **fosso**
Tipo sezione: **trapezia**

Rivestimento: **terra**
Manutenzione: **media**
Andamento sezione: **irregolare**
Vegetazione: **scarsa o assente**

Ente competente: **Privato**

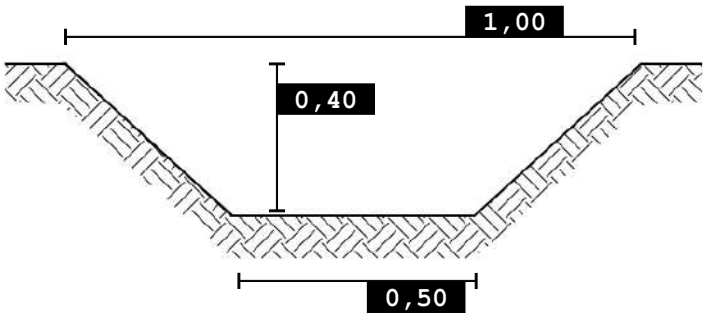

0 100 200 m

SCALA 1:5.000

Foto 1

Foto 2

Nordest Ingegneria
Via Paolo da Sarmeola, 1/A
35030 Rubano (PD)
Tel. 049 897 57 09 - Fax 049 630 270
web www.nordestingegneria.com
email info@nordestingegneria.com
CF e PIVA 02568450247

Comune di Montegalda

SCHEDA MONOGRAFICA
RETE MINORE A CIELO APERTO

Codice: F02002 **Data rilievo: 30/03/2021**

Bacino: **Bacchiglione tra centrale di Perarolo e L.E.B.**
Caratteristica: **cielo aperto**

Tipo fosso: **fosso**
Tipo sezione: **trapezia**

Rivestimento: **terra**
Manutenzione: **scarsa**
Andamento sezione: **regolare**
Vegetazione: **rada**

Ente competente: **Comune**

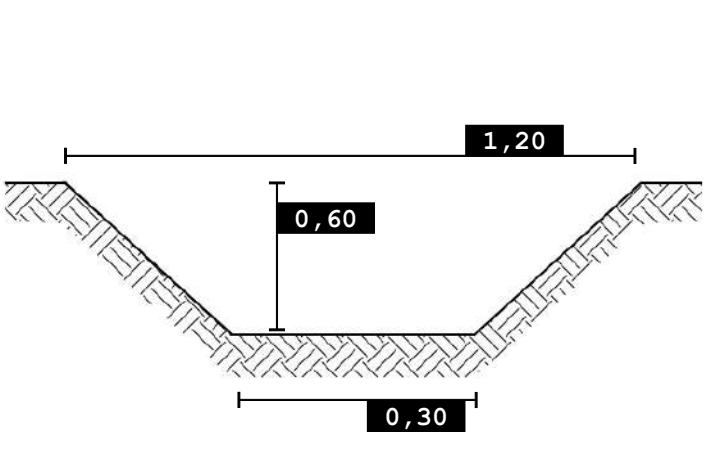

SCALA 1:5.000

Foto 1

Foto 2

Nordest Ingegneria
Via Paolo da Sarmeola, 1/A
35030 Rubano (PD)
Tel. 049 897 57 09 - Fax 049 630 270
web www.nordestingegneria.com
email info@nordestingegneria.com
CF e PIVA 02568450247

Comune di Montegalda

SCHEDA MONOGRAFICA
RETE MINORE A CIELO APERTO

Codice: F02004 **Data rilievo: 17/03/2021**

Bacino: **Bacchiglione tra centrale di Perarolo e L.E.B.**
Caratteristica: **cielo aperto**

Tipo fosso: **fosso**
Tipo sezione: **trapezia**

Rivestimento: **terra**
Manutenzione: **buona**
Andamento sezione: **regolare**
Vegetazione: **scarsa o assente**

Ente competente: **Comune**

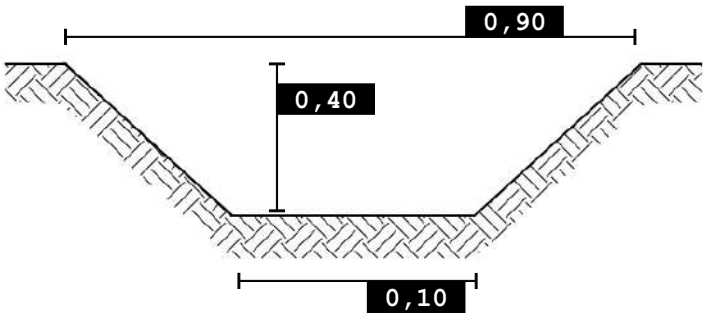

0 100 200 m

SCALA 1:5.000

Foto 1

Foto 2

Nordest Ingegneria
Via Paolo da Sarmeola, 1/A
35030 Rubano (PD)
Tel. 049 897 57 09 - Fax 049 630 270
web www.nordestingegneria.com
email info@nordestingegneria.com
CF e PIVA 02568450247

Comune di Montegalda

SCHEDA MONOGRAFICA
RETE MINORE A CIELO APERTO

Codice: F02011 **Data rilievo: 17/03/2021**

Bacino: **Bacchiglione tra centrale di Perarolo e L.E.B.**
Caratteristica: **cielo aperto**

Tipo fosso: **fosso**
Tipo sezione: **trapezia**

Rivestimento: **terra**
Manutenzione: **scarsa**
Andamento sezione: **irregolare**
Vegetazione: **rada**

Ente competente: **Comune**

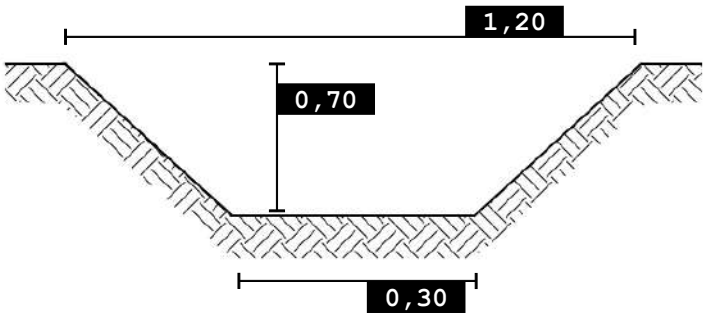

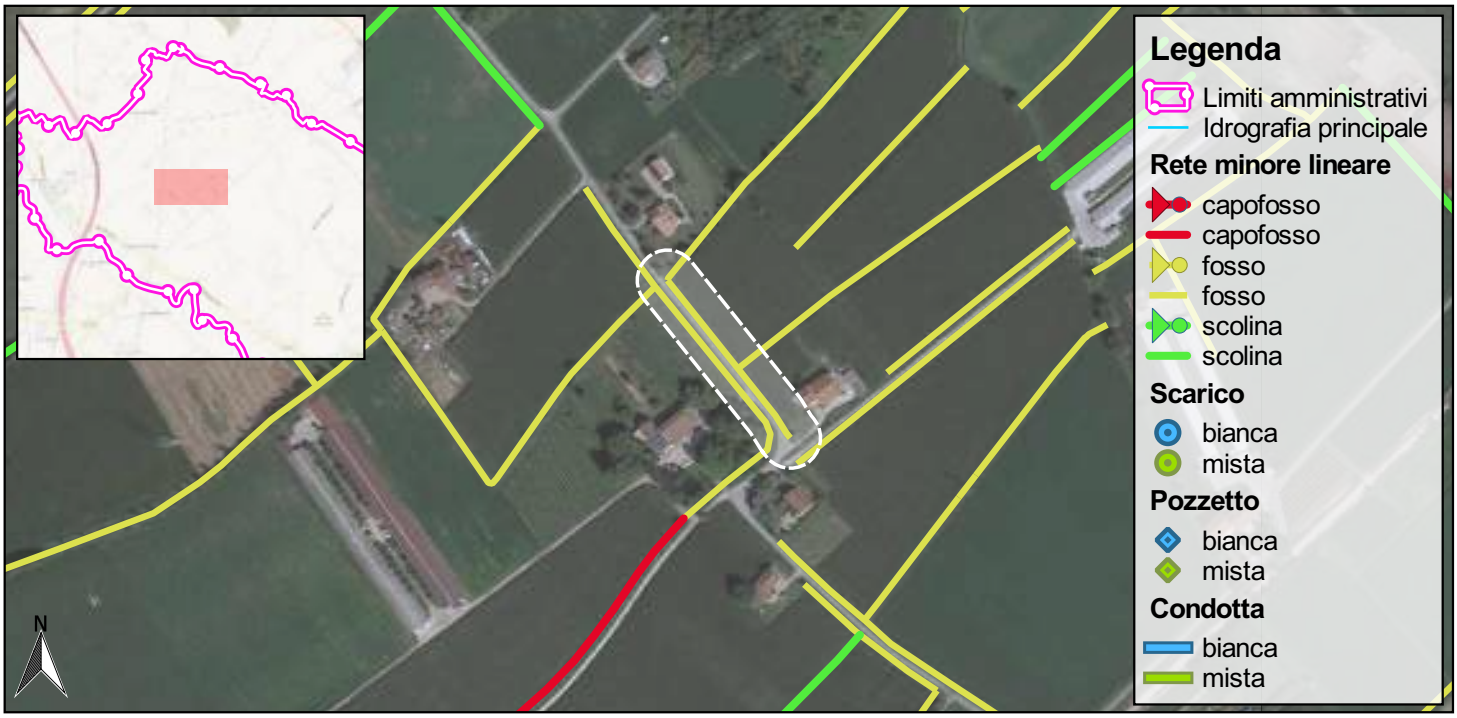

0 100 200 m

SCALA 1:5.000

Foto 1

Nordest Ingegneria
Via Paolo da Sarmeola, 1/A
35030 Rubano (PD)
Tel. 049 897 57 09 - Fax 049 630 270
web www.nordestingegneria.com
email info@nordestingegneria.com
CF e PIVA 02568450247

Comune di Montegalda

SCHEDA MONOGRAFICA
RETE MINORE A CIELO APERTO

Codice: F02012 **Data rilievo: 17/03/2021**

Bacino: **Bacchiglione tra centrale di Perarolo e L.E.B.**
Caratteristica: **cielo aperto**

Tipo fosso: **fosso**
Tipo sezione: **trapezia**

Rivestimento: **terra**
Manutenzione: **scarsa**
Andamento sezione: **irregolare**
Vegetazione: **rada**

Ente competente: **Privato**

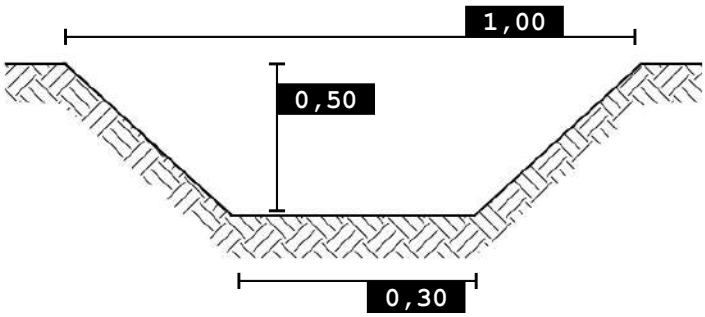

SCALA 1:5.000

Foto 1

Foto 2

Nordest Ingegneria
Via Paolo da Sarmeola, 1/A
35030 Rubano (PD)
Tel. 049 897 57 09 - Fax 049 630 270
web www.nordestingegneria.com
email info@nordestingegneria.com
CF e PIVA 02568450247

Comune di Montegalda

SCHEDA MONOGRAFICA
RETE MINORE A CIELO APERTO

Codice: F02020 **Data rilievo: 19/03/2021**

Bacino: **Bacchiglione tra centrale di Perarolo e L.E.B.**
Caratteristica: **cielo aperto**

Tipo fosso: **fosso**
Tipo sezione: **trapezia**

Rivestimento: **terra**
Manutenzione: **buona**
Andamento sezione: **regolare**
Vegetazione: **rada**

Ente competente: **Privato**

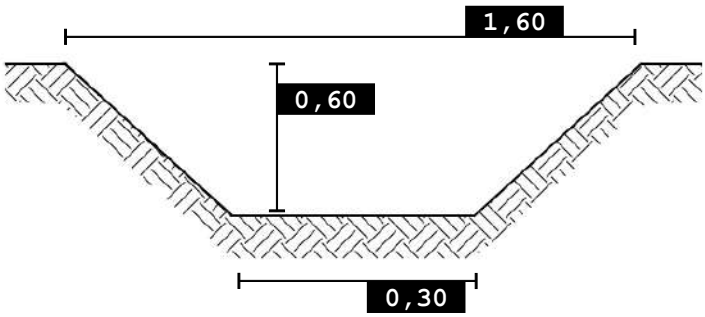

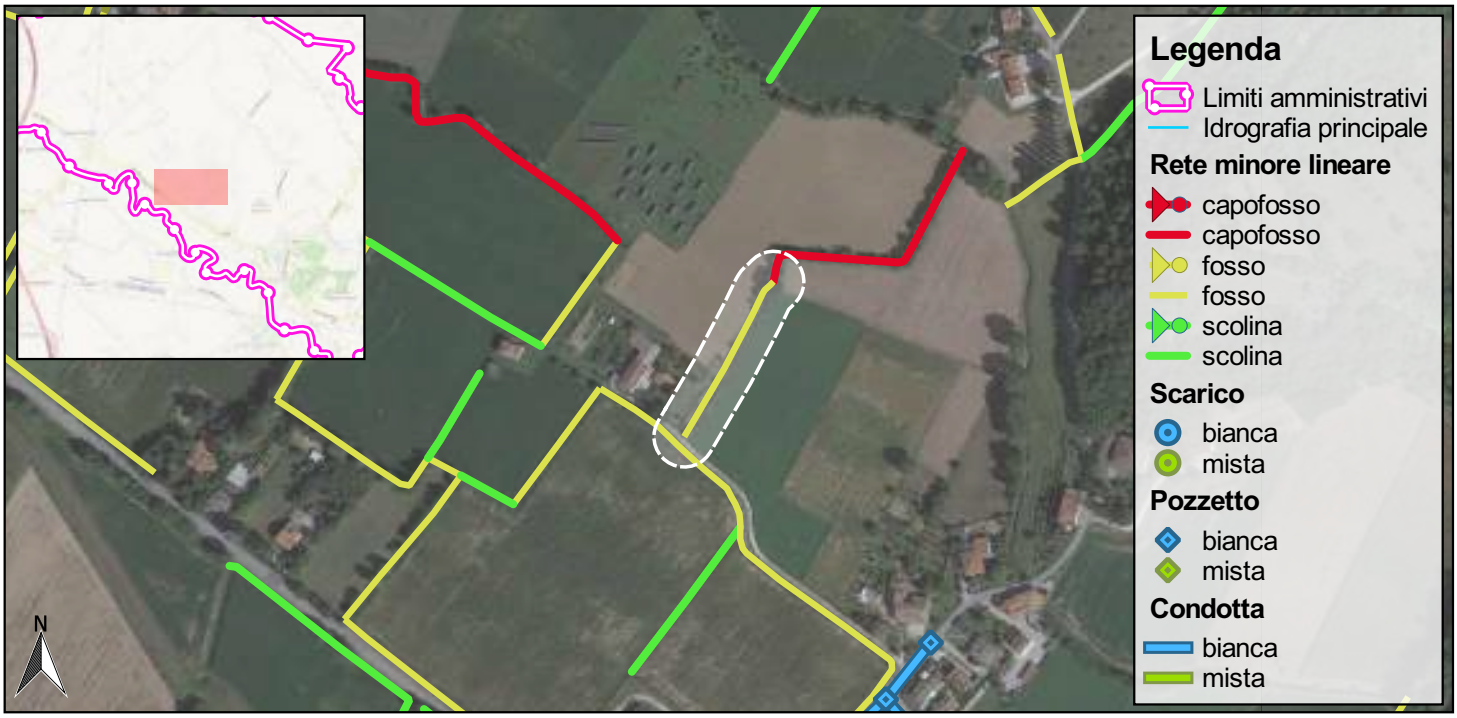

0 100 200 m

SCALA 1:5.000

Foto 1

Nordest Ingegneria
Via Paolo da Sarmeola, 1/A
35030 Rubano (PD)
Tel. 049 897 57 09 - Fax 049 630 270
web www.nordestingegneria.com
email info@nordestingegneria.com
CF e PIVA 02568450247

Comune di Montegalda

SCHEDA MONOGRAFICA
RETE MINORE A CIELO APERTO

Codice: F02022 **Data rilievo: 19/03/2021**

Bacino: **Bacchiglione tra centrale di Perarolo e L.E.B.**
Caratteristica: **cielo aperto**

Tipo fosso: **fosso**
Tipo sezione: **trapezia**

Rivestimento: **terra**
Manutenzione: **scarsa**
Andamento sezione: **irregolare**
Vegetazione: **folta**

Ente competente: **Privato**

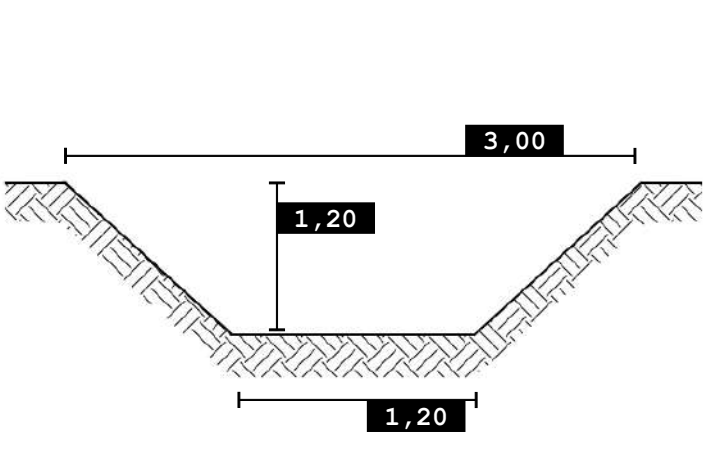

0 100 200 m

SCALA 1:5.000

Foto 1

Foto 2

Nordest Ingegneria
Via Paolo da Sarmeola, 1/A
35030 Rubano (PD)
Tel. 049 897 57 09 - Fax 049 630 270
web www.nordestingegneria.com
email info@nordestingegneria.com
CF e PIVA 02568450247

Comune di Montegalda

SCHEDA MONOGRAFICA
RETE MINORE A CIELO APERTO

Codice: F02024 **Data rilievo: 17/03/2021**

Bacino: **Bacchiglione tra centrale di Perarolo e L.E.B.**
Caratteristica: **cielo aperto**

Tipo fosso: **fosso**
Tipo sezione: **trapezia**

Rivestimento: **terra**
Manutenzione: **media**
Andamento sezione: **regolare**
Vegetazione: **rada**

Ente competente: **Comune**

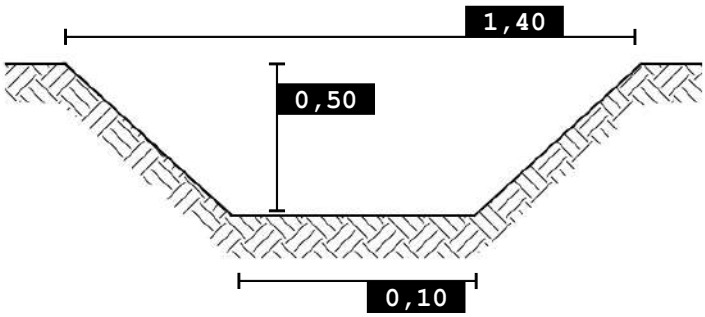

0 100 200 m

SCALA 1:5.000

Foto 1

Foto 2

Nordest Ingegneria
Via Paolo da Sarmeola, 1/A
35030 Rubano (PD)
Tel. 049 897 57 09 - Fax 049 630 270
web www.nordestingegneria.com
email info@nordestingegneria.com
CF e PIVA 02568450247

Comune di Montegalda

SCHEDA MONOGRAFICA
RETE MINORE A CIELO APERTO

Codice: F02025 **Data rilievo: 17/03/2021**

Bacino: **Bacchiglione tra centrale di Perarolo e L.E.B.**
Caratteristica: **cielo aperto**

Tipo fosso: **fosso**
Tipo sezione: **trapezia**

Rivestimento: **terra**
Manutenzione: **scarsa**
Andamento sezione: **regolare**
Vegetazione: **folta**

Ente competente: **Privato**

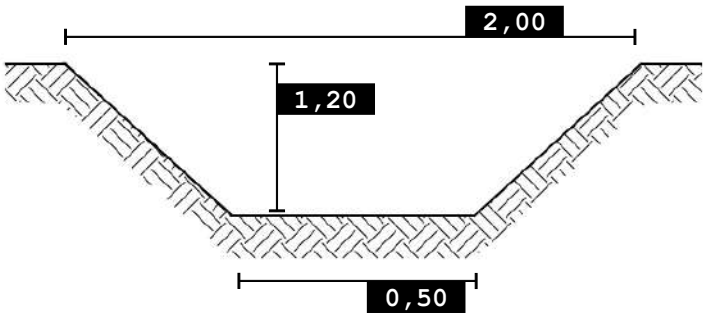

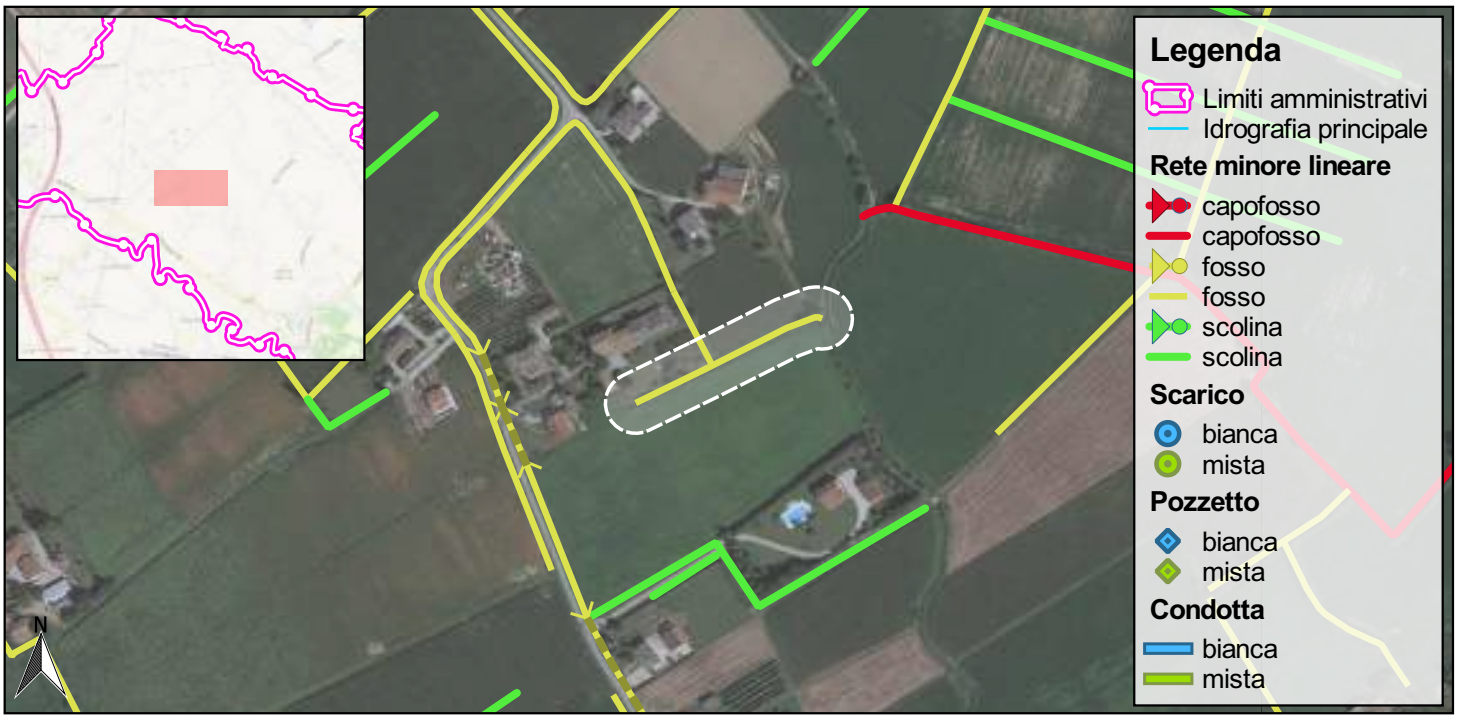

0 100 200 m

SCALA 1:5.000

Foto 1

Foto 2

Nordest Ingegneria
Via Paolo da Sarmeola, 1/A
35030 Rubano (PD)
Tel. 049 897 57 09 - Fax 049 630 270
web www.nordestingegneria.com
email info@nordestingegneria.com
CF e PIVA 02568450247

Comune di Montegalda

SCHEDA MONOGRAFICA
RETE MINORE A CIELO APERTO

Codice: F02031 **Data rilievo: 30/03/2021**

Bacino: **Bacchiglione tra centrale di Perarolo e L.E.B.**
Caratteristica: **cielo aperto**

Tipo fosso: **fosso**
Tipo sezione: **trapezia**

Rivestimento: **terra**
Manutenzione: **media**
Andamento sezione: **irregolare**
Vegetazione: **rada**

Ente competente: **Privato**

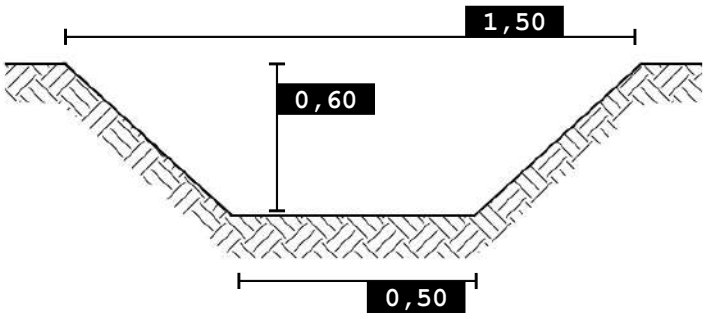

SCALA 1:5.000

Foto 1

Foto 2

Nordest Ingegneria
Via Paolo da Sarmeola, 1/A
35030 Rubano (PD)
Tel. 049 897 57 09 - Fax 049 630 270
web www.nordestingegneria.com
email info@nordestingegneria.com
CF e PIVA 02568450247

Comune di Montegalda

SCHEDA MONOGRAFICA
RETE MINORE A CIELO APERTO

Codice: F02032 **Data rilievo: 19/03/2021**

Bacino: **Bacchiglione tra centrale di Perarolo e L.E.B.**
Caratteristica: **cielo aperto**

Tipo fosso: **fosso**
Tipo sezione: **trapezia**

Rivestimento: **terra**
Manutenzione: **buona**
Andamento sezione: **regolare**
Vegetazione: **scarsa o assente**

Ente competente: **Provincia**

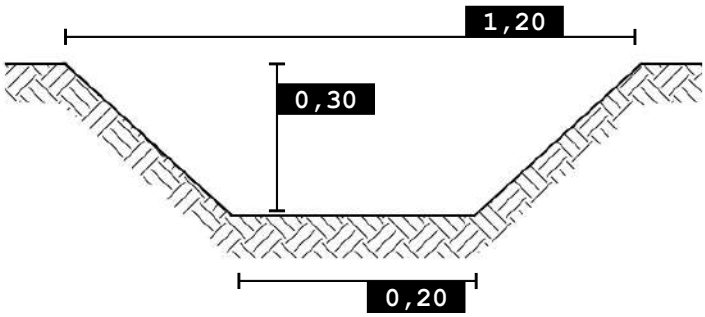

0 100 200 m

SCALA 1:5.000

Foto 1

Foto 2

Nordest Ingegneria
Via Paolo da Sarmeola, 1/A
35030 Rubano (PD)
Tel. 049 897 57 09 - Fax 049 630 270
web www.nordestingegneria.com
email info@nordestingegneria.com
CF e PIVA 02568450247

Comune di Montegalda

SCHEDA MONOGRAFICA
RETE MINORE A CIELO APERTO

Codice: F02040 **Data rilievo: 19/03/2021**

Bacino: **Bacchiglione tra centrale di Perarolo e L.E.B.**
Caratteristica: **cielo aperto**

Tipo fosso: **fosso**
Tipo sezione: **trapezia**

Rivestimento: **terra**
Manutenzione: **buona**
Andamento sezione: **regolare**
Vegetazione: **rada**

Ente competente: **Privato**

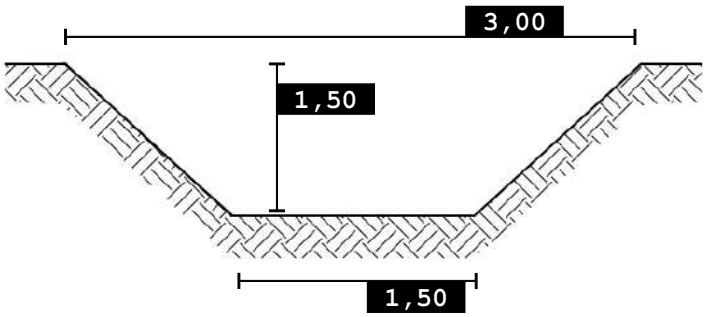

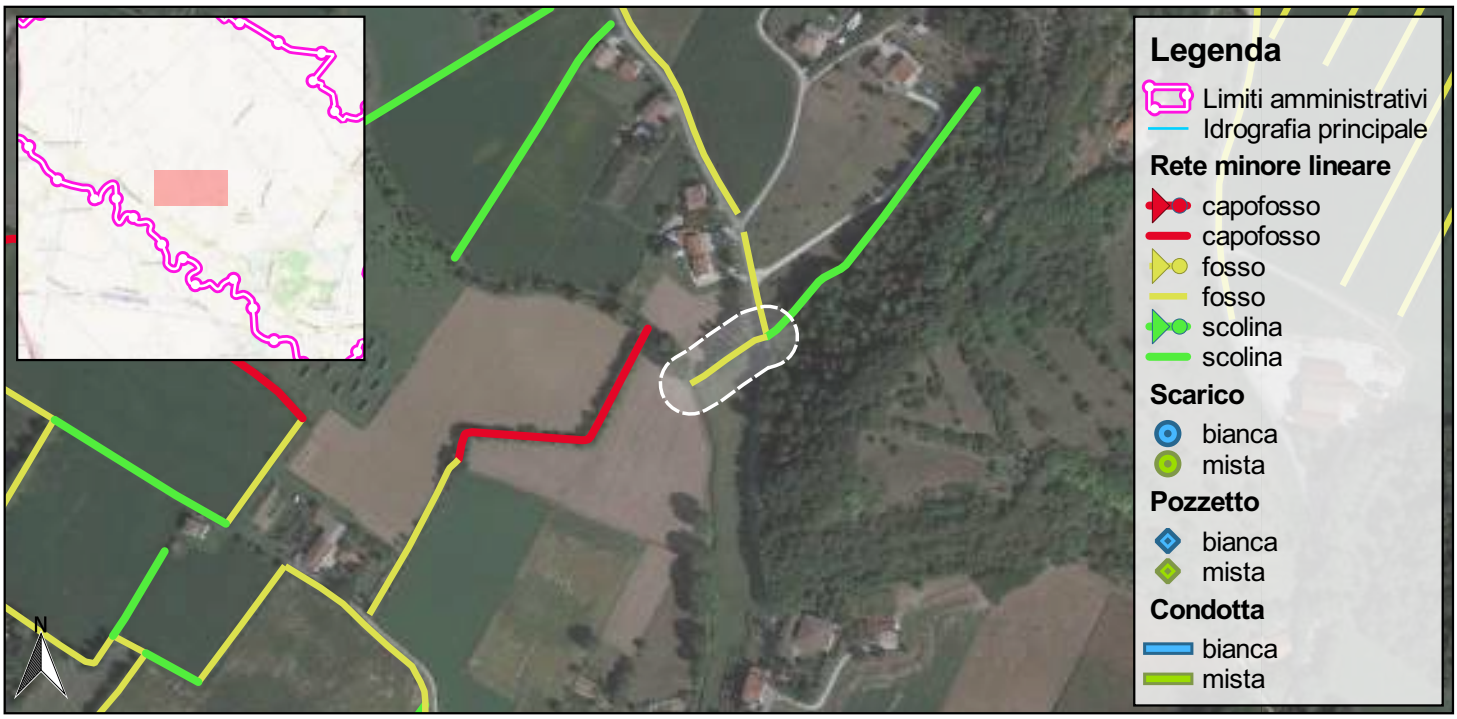

0 100 200 m

SCALA 1:5.000

Foto 1

Foto 2

Nordest Ingegneria
Via Paolo da Sarmeola, 1/A
35030 Rubano (PD)
Tel. 049 897 57 09 - Fax 049 630 270
web www.nordestingegneria.com
email info@nordestingegneria.com
CF e PIVA 02568450247

Comune di Montegalda

SCHEDA MONOGRAFICA
RETE MINORE A CIELO APERTO

Codice: F02041 **Data rilievo: 19/03/2021**

Bacino: **Bacchiglione tra centrale di Perarolo e L.E.B.**
Caratteristica: **cielo aperto**

Tipo fosso: **fosso**
Tipo sezione: **trapezia**

Rivestimento: **terra**
Manutenzione: **media**
Andamento sezione: **regolare**
Vegetazione: **rada**

Ente competente: **Comune**

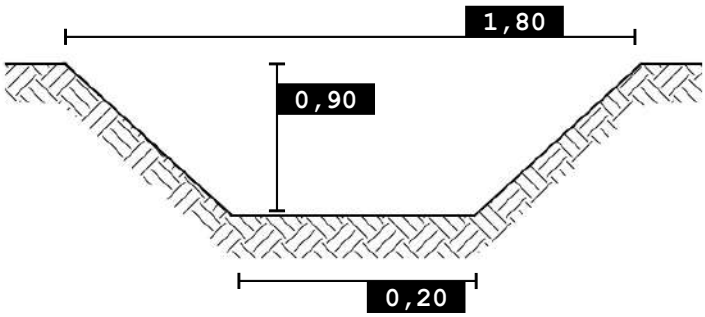

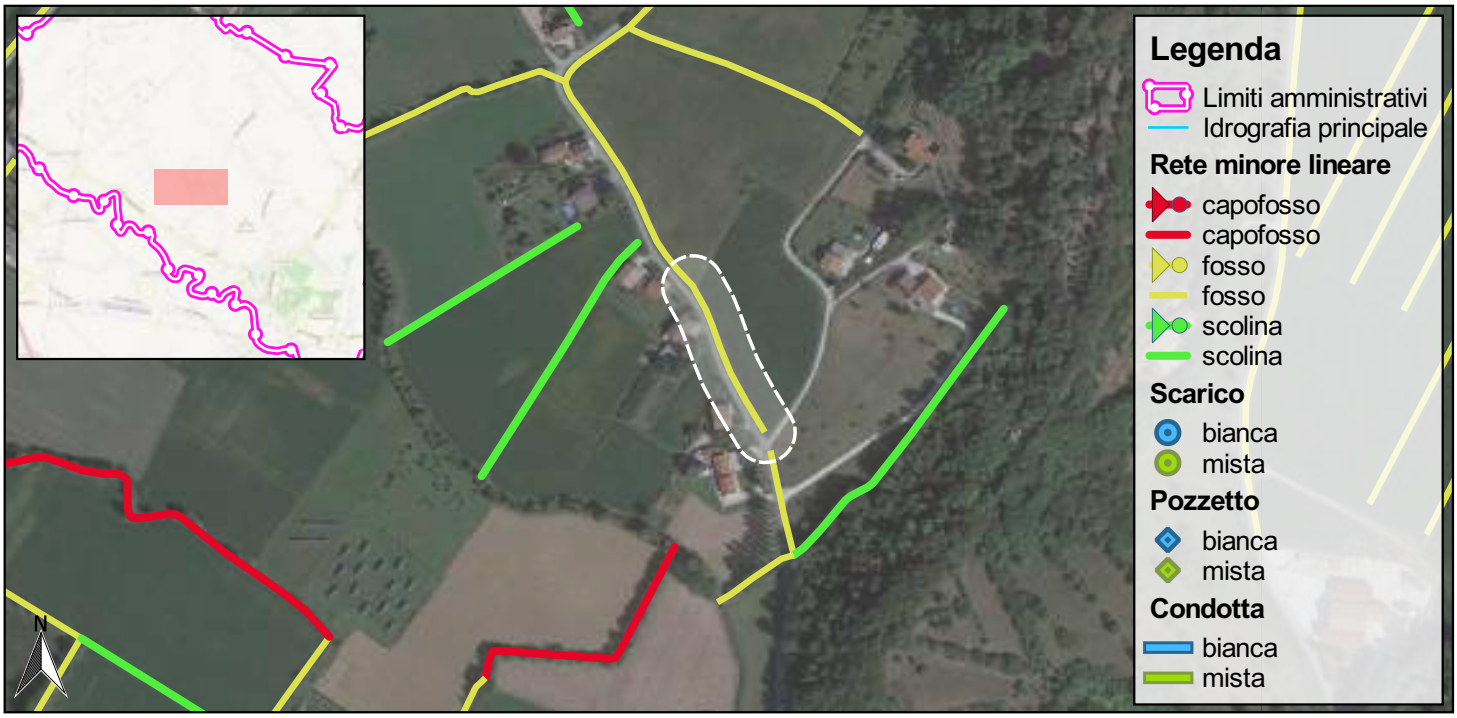

0 100 200 m

SCALA 1:5.000

Foto 1

Foto 2

Nordest Ingegneria
Via Paolo da Sarmeola, 1/A
35030 Rubano (PD)
Tel. 049 897 57 09 - Fax 049 630 270
web www.nordestingegneria.com
email info@nordestingegneria.com
CF e PIVA 02568450247

Comune di Montegalda

SCHEDA MONOGRAFICA
RETE MINORE A CIELO APERTO

Codice: F02044 **Data rilievo: 19/03/2021**

Bacino: **Bacchiglione tra centrale di Perarolo e L.E.B.**
Caratteristica: **cielo aperto**

Tipo fosso: **fosso**
Tipo sezione: **trapezia**

Rivestimento: **terra**
Manutenzione: **media**
Andamento sezione: **regolare**
Vegetazione: **rada**

Ente competente: **Privato**

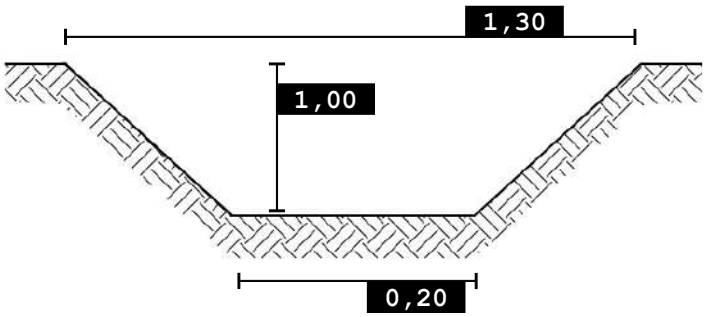

0 100 200 m

SCALA 1:5.000

Foto 1

Foto 2

Nordest Ingegneria
Via Paolo da Sarmeola, 1/A
35030 Rubano (PD)
Tel. 049 897 57 09 - Fax 049 630 270
web www.nordestingegneria.com
email info@nordestingegneria.com
CF e PIVA 02568450247

Comune di Montegalda

SCHEDA MONOGRAFICA
RETE MINORE A CIELO APERTO

Codice: F02045 **Data rilievo: 19/03/2021**

Bacino: **Bacchiglione tra centrale di Perarolo e L.E.B.**
Caratteristica: **cielo aperto**

Tipo fosso: **fosso**
Tipo sezione: **trapezia**

Rivestimento: **terra**
Manutenzione: **scarsa**
Andamento sezione: **regolare**
Vegetazione: **rada**

Ente competente: **Privato**

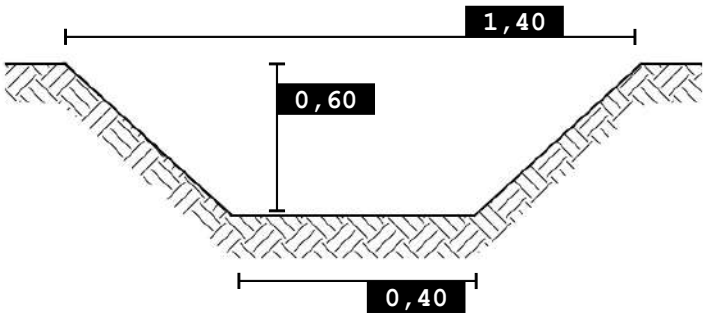

0 100 200 m

SCALA 1:5.000

Foto 1

Foto 2

Nordest Ingegneria
Via Paolo da Sarmeola, 1/A
35030 Rubano (PD)
Tel. 049 897 57 09 - Fax 049 630 270
web www.nordestingegneria.com
email info@nordestingegneria.com
CF e PIVA 02568450247

Comune di Montegalda

SCHEDA MONOGRAFICA
RETE MINORE A CIELO APERTO

Codice: F02046 **Data rilievo: 19/03/2021**

Bacino: **Bacchiglione tra centrale di Perarolo e L.E.B.**
Caratteristica: **cielo aperto**

Tipo fosso: **fosso**
Tipo sezione: **trapezia**

Rivestimento: **terra**
Manutenzione: **scarsa**
Andamento sezione: **regolare**
Vegetazione: **rada**

Ente competente: **Privato**

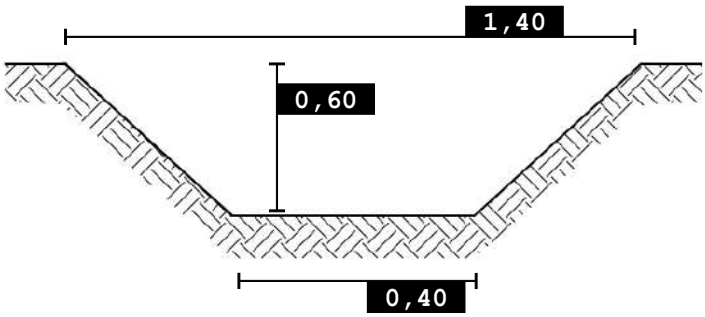

0 100 200 m

SCALA 1:5.000

Foto 1

Foto 2

Nordest Ingegneria
Via Paolo da Sarmeola, 1/A
35030 Rubano (PD)
Tel. 049 897 57 09 - Fax 049 630 270
web www.nordestingegneria.com
email info@nordestingegneria.com
CF e PIVA 02568450247

Comune di Montegalda

SCHEDA MONOGRAFICA
RETE MINORE A CIELO APERTO

Codice: F02047 **Data rilievo: 19/03/2021**

Bacino: **Bacchiglione tra centrale di Perarolo e L.E.B.**
Caratteristica: **cielo aperto**

Tipo fosso: **fosso**
Tipo sezione: **trapezia**

Rivestimento: **terra**
Manutenzione: **scarsa**
Andamento sezione: **regolare**
Vegetazione: **rada**

Ente competente: **Privato**

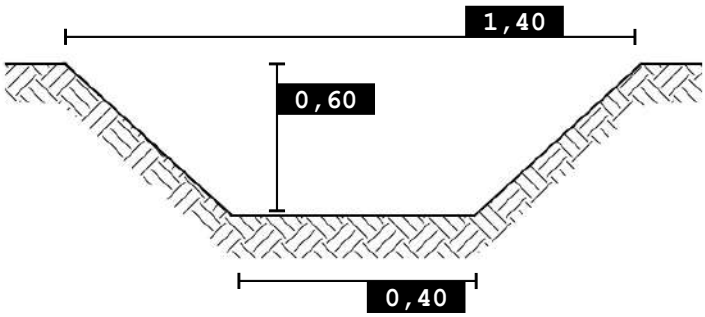

0 100 200 m

SCALA 1:5.000

Foto 1

Foto 2

Nordest Ingegneria
Via Paolo da Sarmeola, 1/A
35030 Rubano (PD)
Tel. 049 897 57 09 - Fax 049 630 270
web www.nordestingegneria.com
email info@nordestingegneria.com
CF e PIVA 02568450247

Comune di Montegalda

SCHEDA MONOGRAFICA
RETE MINORE A CIELO APERTO

Codice: F02048 **Data rilievo: 19/03/2021**

Bacino: **Bacchiglione tra centrale di Perarolo e L.E.B.**
Caratteristica: **cielo aperto**

Tipo fosso: **fosso**
Tipo sezione: **trapezia**

Rivestimento: **terra**
Manutenzione: **media**
Andamento sezione: **regolare**
Vegetazione: **rada**

Ente competente: **Privato**

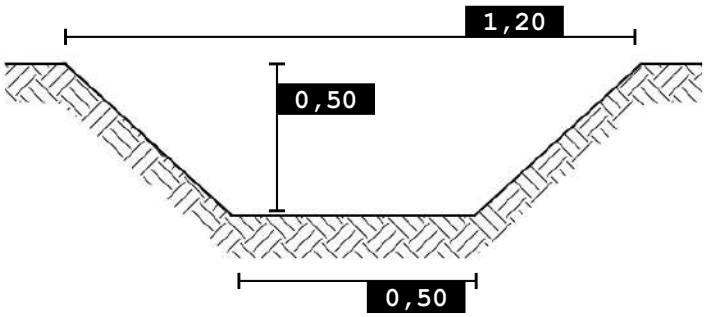

0 100 200 m

SCALA 1:5.000

Foto 1

Foto 2

Nordest Ingegneria
Via Paolo da Sarmeola, 1/A
35030 Rubano (PD)
Tel. 049 897 57 09 - Fax 049 630 270
web www.nordestingegneria.com
email info@nordestingegneria.com
CF e PIVA 02568450247

Comune di Montegalda

SCHEDA MONOGRAFICA
RETE MINORE A CIELO APERTO

Codice: F02051 **Data rilievo: 19/03/2021**

Bacino: **Bacchiglione tra centrale di Perarolo e L.E.B.**
Caratteristica: **cielo aperto**

Tipo fosso: **fosso**
Tipo sezione: **trapezia**

Rivestimento: **terra**
Manutenzione: **buona**
Andamento sezione: **regolare**
Vegetazione: **rada**

Ente competente: **Privato**

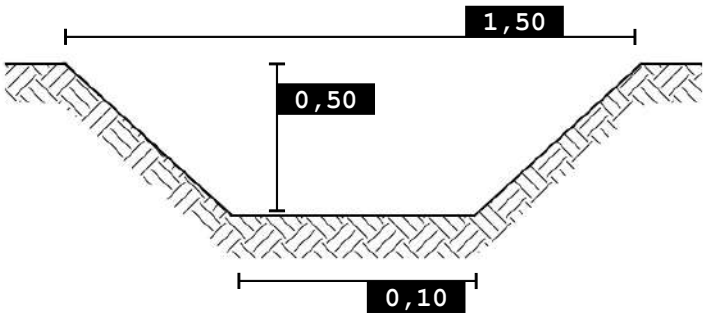

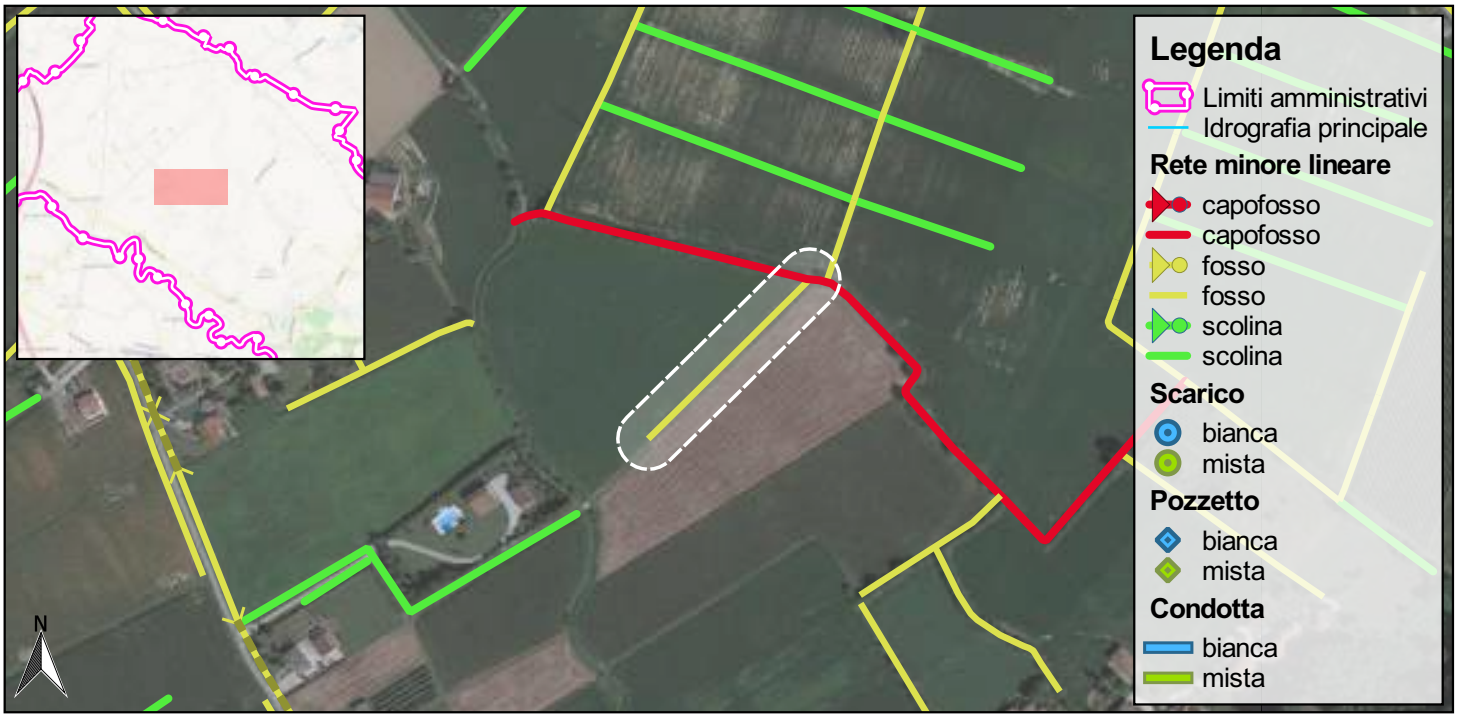

0 100 200 m

SCALA 1:5.000

Foto 1

Foto 2

Nordest Ingegneria
Via Paolo da Sarmeola, 1/A
35030 Rubano (PD)
Tel. 049 897 57 09 - Fax 049 630 270
web www.nordestingegneria.com
email info@nordestingegneria.com
CF e PIVA 02568450247

Comune di Montegalda

SCHEDA MONOGRAFICA
RETE MINORE A CIELO APERTO

Codice: F02057 **Data rilievo: 19/03/2021**

Bacino: **Bacchiglione tra centrale di Perarolo e L.E.B.**
Caratteristica: **cielo aperto**

Tipo fosso: **fosso**
Tipo sezione: **trapezia**

Rivestimento: **terra**
Manutenzione: **media**
Andamento sezione: **regolare**
Vegetazione: **rada**

Ente competente: **Privato**

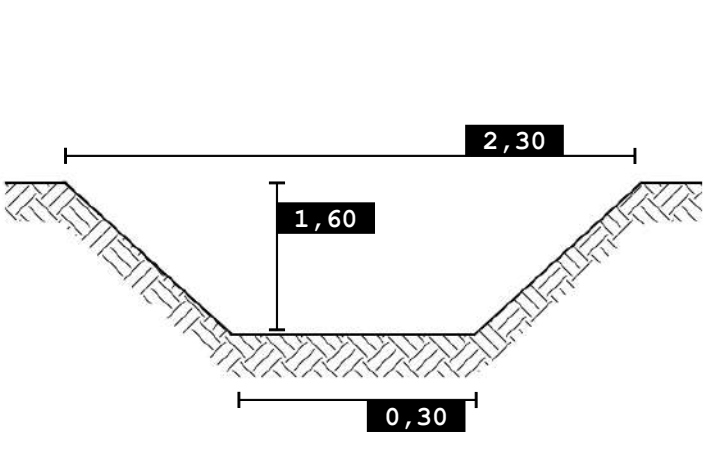

0 100 200 m

SCALA 1:5.000

Foto 1

Foto 2

Nordest Ingegneria
Via Paolo da Sarmeola, 1/A
35030 Rubano (PD)
Tel. 049 897 57 09 - Fax 049 630 270
web www.nordestingegneria.com
email info@nordestingegneria.com
CF e PIVA 02568450247

Comune di Montegalda

SCHEDA MONOGRAFICA
RETE MINORE A CIELO APERTO

Codice: F02058 **Data rilievo: 19/03/2021**

Bacino: **Bacchiglione tra centrale di Perarolo e L.E.B.**
Caratteristica: **cielo aperto**

Tipo fosso: **fosso**
Tipo sezione: **trapezia**

Rivestimento: **terra**
Manutenzione: **media**
Andamento sezione: **regolare**
Vegetazione: **rada**

Ente competente: **Privato**

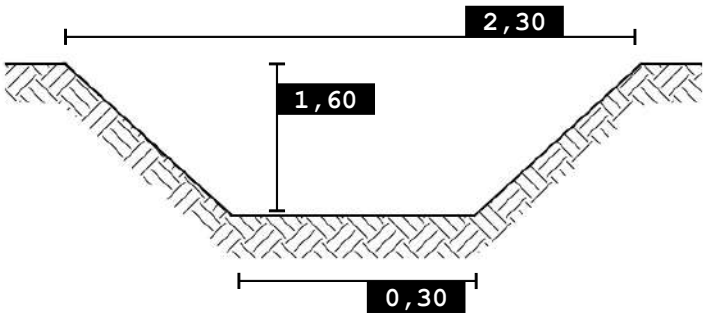

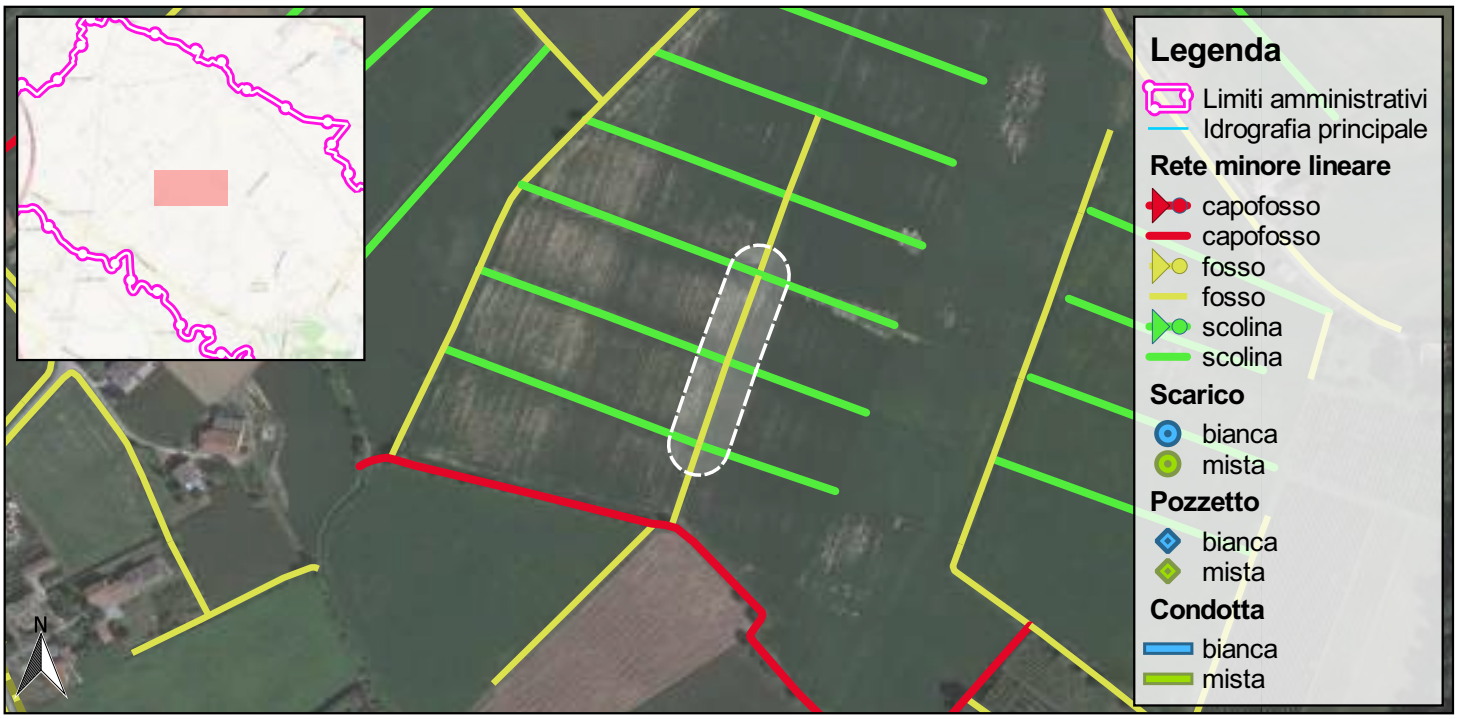

0 100 200 m

SCALA 1:5.000

Foto 1

Foto 2

Nordest Ingegneria
Via Paolo da Sarmeola, 1/A
35030 Rubano (PD)
Tel. 049 897 57 09 - Fax 049 630 270
web www.nordestingegneria.com
email info@nordestingegneria.com
CF e PIVA 02568450247

Comune di Montegalda

SCHEDA MONOGRAFICA
RETE MINORE A CIELO APERTO

Codice: F02059 **Data rilievo: 19/03/2021**

Bacino: **Bacchiglione tra centrale di Perarolo e L.E.B.**
Caratteristica: **cielo aperto**

Tipo fosso: **fosso**
Tipo sezione: **trapezia**

Rivestimento: **terra**
Manutenzione: **scarsa**
Andamento sezione: **regolare**
Vegetazione: **rada**

Ente competente: **Privato**

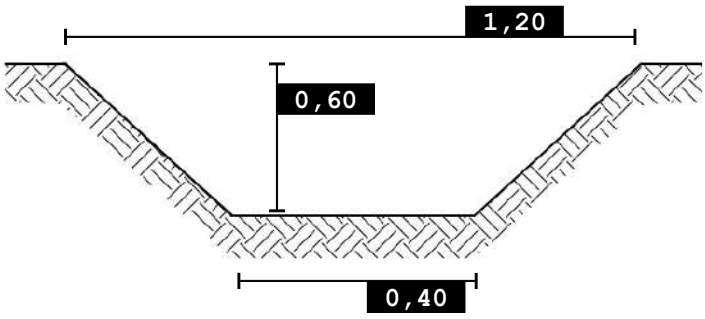

0 100 200 m

SCALA 1:5.000

Foto 1

Foto 2

Nordest Ingegneria
Via Paolo da Sarmeola, 1/A
35030 Rubano (PD)
Tel. 049 897 57 09 - Fax 049 630 270
web www.nordestingegneria.com
email info@nordestingegneria.com
CF e PIVA 02568450247

Comune di Montegalda

SCHEDA MONOGRAFICA
RETE MINORE A CIELO APERTO

Codice: F02061 **Data rilievo: 19/03/2021**

Bacino: **Bacchiglione tra centrale di Perarolo e L.E.B.**
Caratteristica: **cielo aperto**

Tipo fosso: **fosso**
Tipo sezione: **trapezia**

Rivestimento: **terra**
Manutenzione: **media**
Andamento sezione: **regolare**
Vegetazione: **rada**

Ente competente: **Privato**

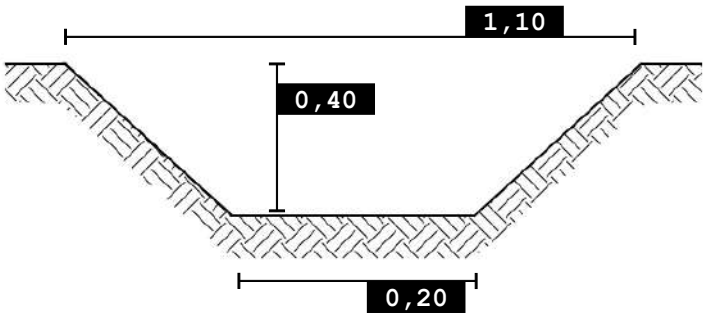

0 100 200 m

SCALA 1:5.000

Foto 1

Nordest Ingegneria
Via Paolo da Sarmeola, 1/A
35030 Rubano (PD)
Tel. 049 897 57 09 - Fax 049 630 270
web www.nordestingegneria.com
email info@nordestingegneria.com
CF e PIVA 02568450247

Comune di Montegalda

SCHEDA MONOGRAFICA
RETE MINORE A CIELO APERTO

Codice: F02072 **Data rilievo: 19/03/2021**

Bacino: **Bacchiglione tra centrale di Perarolo e L.E.B.**
Caratteristica: **cielo aperto**

Tipo fosso: **fosso**
Tipo sezione: **trapezia**

Rivestimento: **terra**
Manutenzione: **media**
Andamento sezione: **regolare**
Vegetazione: **rada**

Ente competente: **Privato**

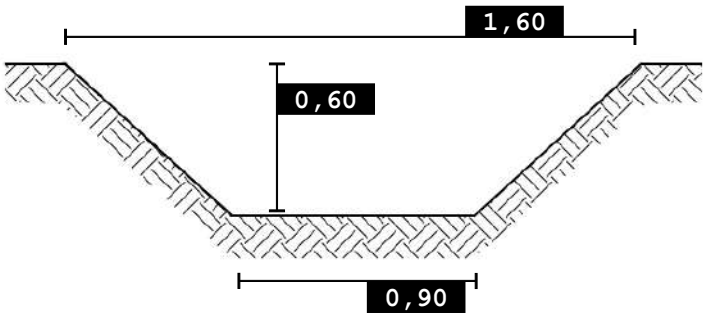

0 100 200 m

SCALA 1:5.000

Foto 1

Foto 2

Nordest Ingegneria
Via Paolo da Sarmeola, 1/A
35030 Rubano (PD)
Tel. 049 897 57 09 - Fax 049 630 270
web www.nordestingegneria.com
email info@nordestingegneria.com
CF e PIVA 02568450247

Comune di Montegalda

SCHEDA MONOGRAFICA
RETE MINORE A CIELO APERTO

Codice: F02083 **Data rilievo: 30/03/2021**

Bacino: **Bacchiglione tra centrale di Perarolo e L.E.B.**
Caratteristica: **cielo aperto**

Tipo fosso: **fosso**
Tipo sezione: **trapezia**

Rivestimento: **terra**
Manutenzione: **media**
Andamento sezione: **regolare**
Vegetazione: **rada**

Ente competente: **Privato**

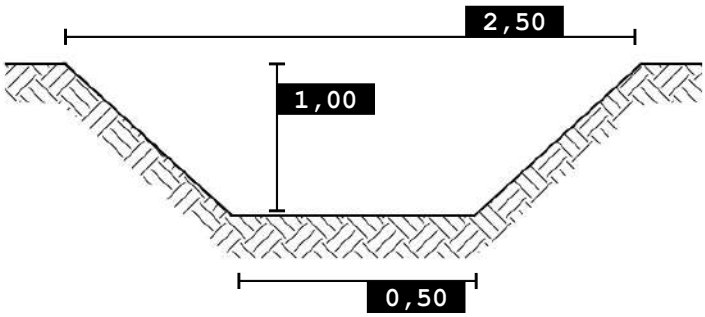

0 100 200 m

SCALA 1:5.000

Foto 1

Foto 2

Nordest Ingegneria
Via Paolo da Sarmeola, 1/A
35030 Rubano (PD)
Tel. 049 897 57 09 - Fax 049 630 270
web www.nordestingegneria.com
email info@nordestingegneria.com
CF e PIVA 02568450247

Comune di Montegalda

SCHEDA MONOGRAFICA
RETE MINORE A CIELO APERTO

Codice: F02084 **Data rilievo: 11/03/2021**

Bacino: **Bacchiglione tra centrale di Perarolo e L.E.B.**
Caratteristica: **cielo aperto**

Tipo fosso: **fosso**
Tipo sezione: **trapezia**

Rivestimento: **terra**
Manutenzione: **media**
Andamento sezione: **regolare**
Vegetazione: **rada**

Ente competente: **Comune**

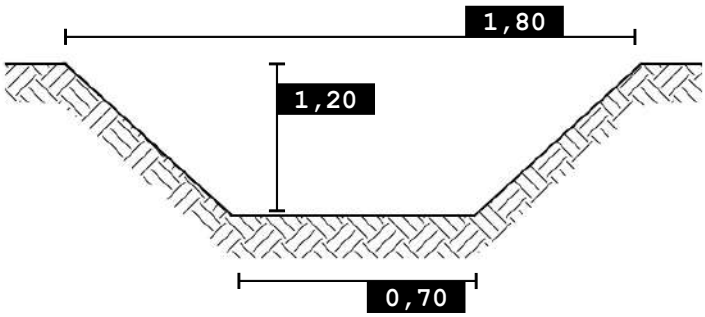

0 100 200 m

SCALA 1:5.000

Foto 1

Foto 2

Nordest Ingegneria
Via Paolo da Sarmeola, 1/A
35030 Rubano (PD)
Tel. 049 897 57 09 - Fax 049 630 270
web www.nordestingegneria.com
email info@nordestingegneria.com
CF e PIVA 02568450247

Comune di Montegalda

SCHEDA MONOGRAFICA
RETE MINORE A CIELO APERTO

Codice: F02085 **Data rilievo: 11/03/2021**

Bacino: **Bacchiglione tra centrale di Perarolo e L.E.B.**
Caratteristica: **cielo aperto**

Tipo fosso: **fosso**
Tipo sezione: **trapezia**

Rivestimento: **terra**
Manutenzione: **media**
Andamento sezione: **irregolare**
Vegetazione: **folta**

Ente competente: **Privato**

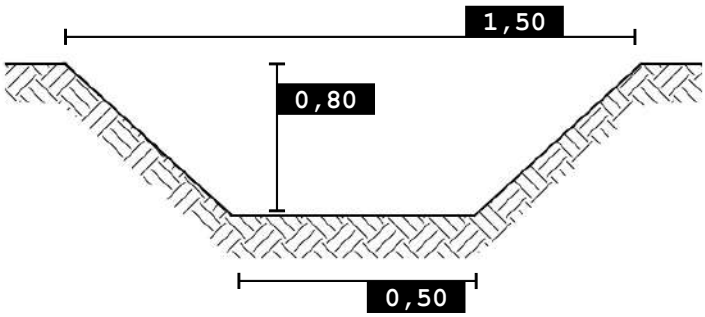

0 100 200 m

SCALA 1:5.000

Foto 1

Foto 2

Nordest Ingegneria
Via Paolo da Sarmeola, 1/A
35030 Rubano (PD)
Tel. 049 897 57 09 - Fax 049 630 270
web www.nordestingegneria.com
email info@nordestingegneria.com
CF e PIVA 02568450247

Comune di Montegalda

SCHEDA MONOGRAFICA
RETE MINORE A CIELO APERTO

Codice: F02087 **Data rilievo: 15/03/2021**

Bacino: **Bacchiglione tra centrale di Perarolo e L.E.B.**
Caratteristica: **cielo aperto**

Tipo fosso: **fosso**
Tipo sezione: **trapezia**

Rivestimento: **terra**
Manutenzione: **scarsa**
Andamento sezione: **regolare**
Vegetazione: **folta**

Ente competente: **Privato**

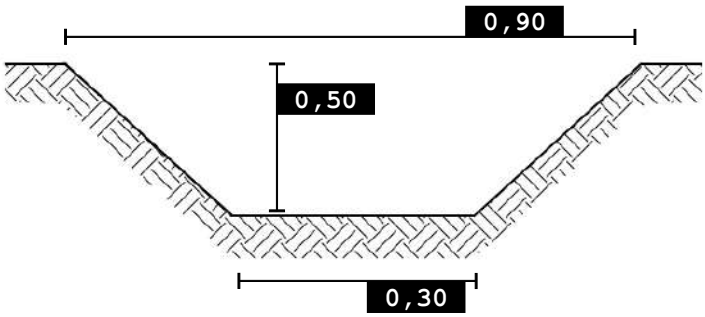

0 100 200 m

SCALA 1:5.000

Foto 1

Nordest Ingegneria
Via Paolo da Sarmeola, 1/A
35030 Rubano (PD)
Tel. 049 897 57 09 - Fax 049 630 270
web www.nordestingegneria.com
email info@nordestingegneria.com
CF e PIVA 02568450247

Comune di Montegalda

SCHEDA MONOGRAFICA
RETE MINORE A CIELO APERTO

Codice: F02088 **Data rilievo: 11/03/2021**

Bacino: **Bacchiglione tra centrale di Perarolo e L.E.B.**
Caratteristica: **cielo aperto**

Tipo fosso: **fosso**
Tipo sezione: **trapezia**

Rivestimento: **terra**
Manutenzione: **scarsa**
Andamento sezione: **regolare**
Vegetazione: **rada**

Ente competente: **Provincia**

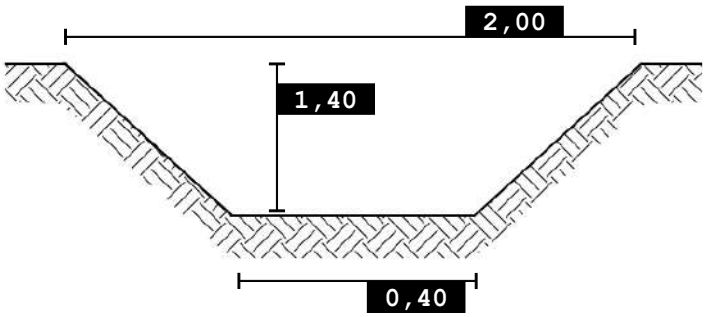

SCALA 1:5.000

Foto 1

Nordest Ingegneria
Via Paolo da Sarmeola, 1/A
35030 Rubano (PD)
Tel. 049 897 57 09 - Fax 049 630 270
web www.nordestingegneria.com
email info@nordestingegneria.com
CF e PIVA 02568450247

Comune di Montegalda

SCHEDA MONOGRAFICA
RETE MINORE A CIELO APERTO

Codice: F02090 **Data rilievo: 17/03/2021**

Bacino: **Bacchiglione tra centrale di Perarolo e L.E.B.**
Caratteristica: **cielo aperto**

Tipo fosso: **fosso**
Tipo sezione: **trapezia**

Rivestimento: **terra**
Manutenzione: **scarsa**
Andamento sezione: **regolare**
Vegetazione: **rada**

Ente competente: **Privato**

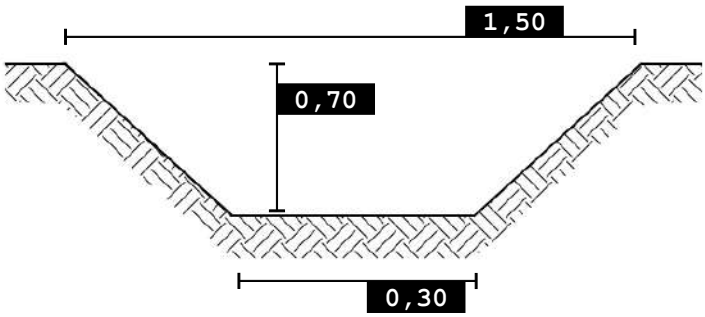

0 100 200 m

SCALA 1:5.000

Foto 1

Foto 2

Nordest Ingegneria
Via Paolo da Sarmeola, 1/A
35030 Rubano (PD)
Tel. 049 897 57 09 - Fax 049 630 270
web www.nordestingegneria.com
email info@nordestingegneria.com
CF e PIVA 02568450247

Comune di Montegalda

SCHEDA MONOGRAFICA
RETE MINORE A CIELO APERTO

Codice: F02091 **Data rilievo: 30/03/2021**

Bacino: **Bacchiglione tra centrale di Perarolo e L.E.B.**
Caratteristica: **cielo aperto**

Tipo fosso: **fosso**
Tipo sezione: **trapezia**

Rivestimento: **terra**
Manutenzione: **media**
Andamento sezione: **regolare**
Vegetazione: **rada**

Ente competente: **Privato**

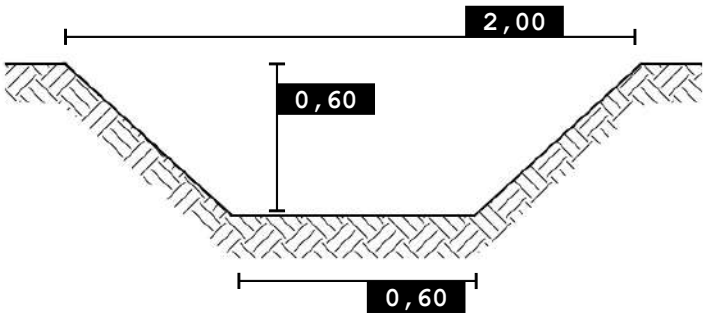

0 100 200 m

SCALA 1:5.000

Foto 1

Foto 2

Nordest Ingegneria
Via Paolo da Sarmeola, 1/A
35030 Rubano (PD)
Tel. 049 897 57 09 - Fax 049 630 270
web www.nordestingegneria.com
email info@nordestingegneria.com
CF e PIVA 02568450247

Comune di Montegalda

SCHEDA MONOGRAFICA
RETE MINORE A CIELO APERTO

Codice: F02093 **Data rilievo: 19/03/2021**

Bacino: **Bacchiglione tra centrale di Perarolo e L.E.B.**
Caratteristica: **cielo aperto**

Tipo fosso: **fosso**
Tipo sezione: **trapezia**

Rivestimento: **terra**
Manutenzione: **media**
Andamento sezione: **regolare**
Vegetazione: **rada**

Ente competente: **Privato**

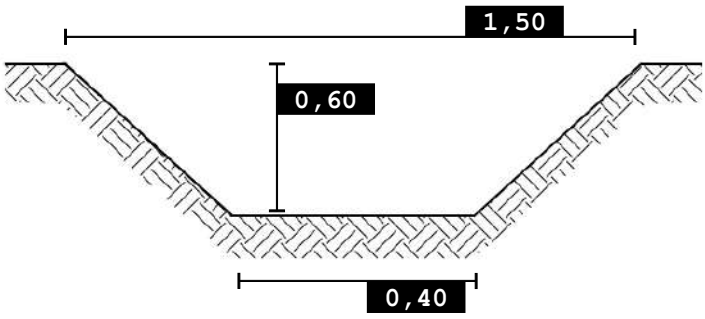

0 100 200 m

SCALA 1:5.000

Foto 1

Foto 2

Nordest Ingegneria
Via Paolo da Sarmeola, 1/A
35030 Rubano (PD)
Tel. 049 897 57 09 - Fax 049 630 270
web www.nordestingegneria.com
email info@nordestingegneria.com
CF e PIVA 02568450247

Comune di Montegalda

SCHEDA MONOGRAFICA
RETE MINORE A CIELO APERTO

Codice: F02095 **Data rilievo: 19/03/2021**

Bacino: **Bacchiglione tra centrale di Perarolo e L.E.B.**
Caratteristica: **cielo aperto**

Tipo fosso: **fosso**
Tipo sezione: **trapezia**

Rivestimento: **terra**
Manutenzione: **media**
Andamento sezione: **regolare**
Vegetazione: **rada**

Ente competente: **Comune**

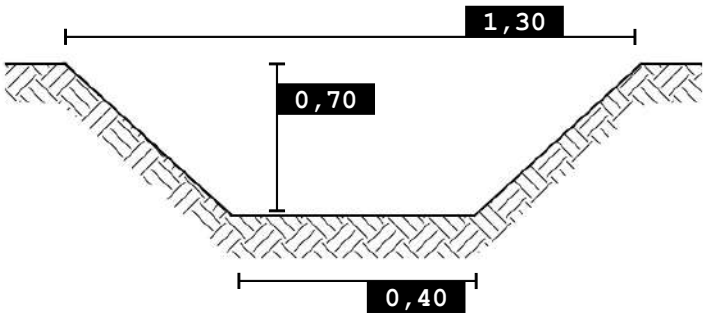

0 100 200 m

SCALA 1:5.000

Foto 1

Foto 2

Nordest Ingegneria
Via Paolo da Sarmeola, 1/A
35030 Rubano (PD)
Tel. 049 897 57 09 - Fax 049 630 270
web www.nordestingegneria.com
email info@nordestingegneria.com
CF e PIVA 02568450247

Comune di Montegalda

SCHEDA MONOGRAFICA
RETE MINORE A CIELO APERTO

Codice: F02096 **Data rilievo: 17/03/2021**

Bacino: **Bacchiglione tra centrale di Perarolo e L.E.B.**
Caratteristica: **cielo aperto**

Tipo fosso: **fosso**
Tipo sezione: **trapezia**

Rivestimento: **terra**
Manutenzione: **media**
Andamento sezione: **regolare**
Vegetazione: **rada**

Ente competente: **Comune**

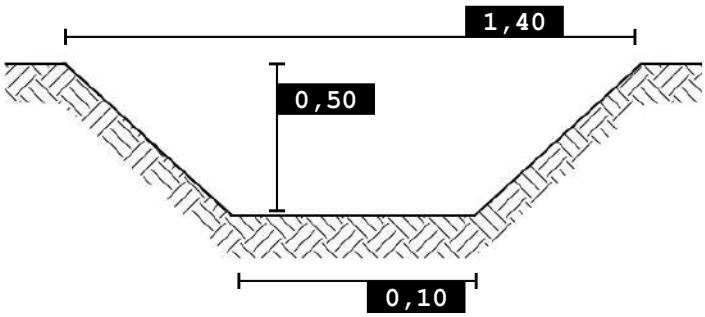

0 100 200 m

SCALA 1:5.000

Foto 1

Foto 2

Nordest Ingegneria
Via Paolo da Sarmeola, 1/A
35030 Rubano (PD)
Tel. 049 897 57 09 - Fax 049 630 270
web www.nordestingegneria.com
email info@nordestingegneria.com
CF e PIVA 02568450247

Comune di Montegalda

SCHEDA MONOGRAFICA
RETE MINORE A CIELO APERTO

Codice: F02098 **Data rilievo: 17/03/2021**

Bacino: **Bacchiglione tra centrale di Perarolo e L.E.B.**
Caratteristica: **cielo aperto**

Tipo fosso: **fosso**
Tipo sezione: **trapezia**

Rivestimento: **terra**
Manutenzione: **media**
Andamento sezione: **irregolare**
Vegetazione: **rada**

Ente competente: **Privato**

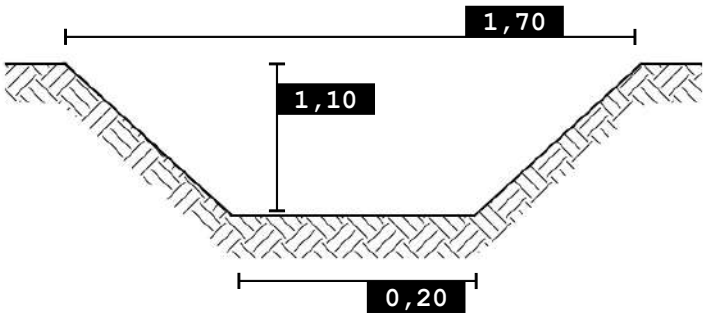

0 100 200 m

SCALA 1:5.000

Foto 1

Foto 2

Nordest Ingegneria
Via Paolo da Sarmeola, 1/A
35030 Rubano (PD)
Tel. 049 897 57 09 - Fax 049 630 270
web www.nordestingegneria.com
email info@nordestingegneria.com
CF e PIVA 02568450247

Comune di Montegalda

SCHEDA MONOGRAFICA
RETE MINORE A CIELO APERTO

Codice: F02103 **Data rilievo: 11/03/2021**

Bacino: **Bacchiglione tra centrale di Perarolo e L.E.B.**
Caratteristica: **cielo aperto**

Tipo fosso: **fosso**
Tipo sezione: **trapezia**

Rivestimento: **terra**
Manutenzione: **buona**
Andamento sezione: **regolare**
Vegetazione: **rada**

Ente competente: **Comune**

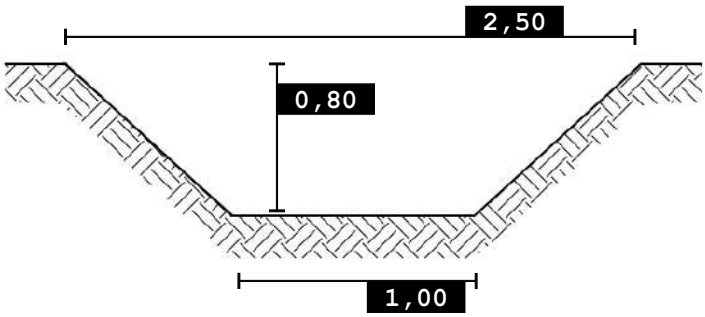

0 100 200 m

SCALA 1:5.000

Nordest Ingegneria
Via Paolo da Sarmeola, 1/A
35030 Rubano (PD)
Tel. 049 897 57 09 - Fax 049 630 270
web www.nordestingegneria.com
email info@nordestingegneria.com
CF e PIVA 02568450247

Comune di Montegalda

SCHEDA MONOGRAFICA
RETE MINORE A CIELO APERTO

Codice: F02104 **Data rilievo: 17/03/2021**

Bacino: **Bacchiglione tra centrale di Perarolo e L.E.B.**
Caratteristica: **cielo aperto**

Tipo fosso: **fosso**
Tipo sezione: **trapezia**

Rivestimento: **terra**
Manutenzione: **buona**
Andamento sezione: **regolare**
Vegetazione: **rada**

Ente competente: **Comune**

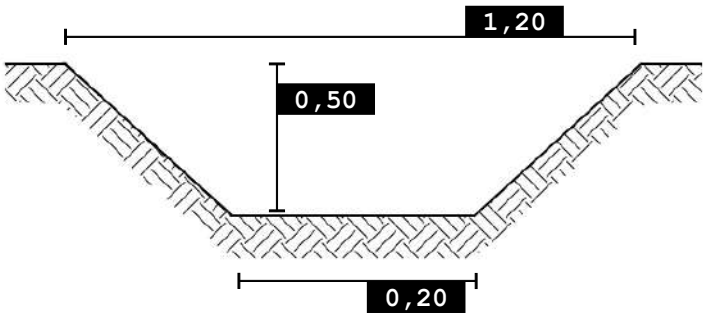

0 100 200 m

SCALA 1:5.000

Foto 1

Foto 2

Nordest Ingegneria
Via Paolo da Sarmeola, 1/A
35030 Rubano (PD)
Tel. 049 897 57 09 - Fax 049 630 270
web www.nordestingegneria.com
email info@nordestingegneria.com
CF e PIVA 02568450247

Comune di Montegalda

SCHEDA MONOGRAFICA
RETE MINORE A CIELO APERTO

Codice: F02105 **Data rilievo: 17/03/2021**

Bacino: **Bacchiglione tra centrale di Perarolo e L.E.B.**
Caratteristica: **cielo aperto**

Tipo fosso: **fosso**
Tipo sezione: **trapezia**

Rivestimento: **terra**
Manutenzione: **media**
Andamento sezione: **regolare**
Vegetazione: **rada**

Ente competente: **Privato**

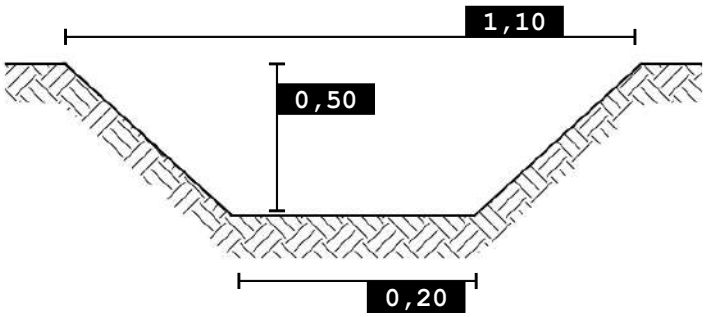

0 100 200 m

SCALA 1:5.000

Foto 1

Foto 2

Nordest Ingegneria
Via Paolo da Sarmeola, 1/A
35030 Rubano (PD)
Tel. 049 897 57 09 - Fax 049 630 270
web www.nordestingegneria.com
email info@nordestingegneria.com
CF e PIVA 02568450247

Comune di Montegalda

SCHEDA MONOGRAFICA
RETE MINORE A CIELO APERTO

Codice: F02106 **Data rilievo: 19/03/2021**

Bacino: **Bacchiglione tra centrale di Perarolo e L.E.B.**
Caratteristica: **cielo aperto**

Tipo fosso: **fosso**
Tipo sezione: **trapezia**

Rivestimento: **terra**
Manutenzione: **scarsa**
Andamento sezione: **regolare**
Vegetazione: **rada**

Ente competente: **Privato**

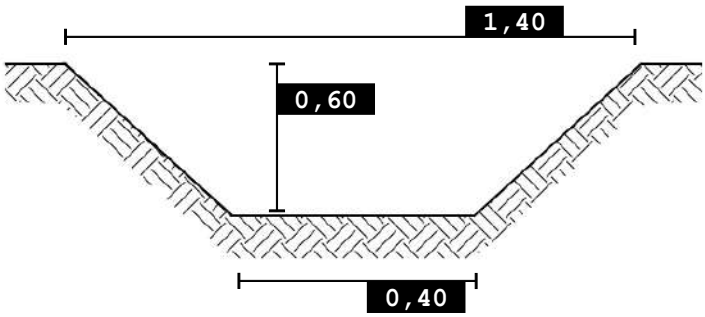

0 100 200 m

SCALA 1:5.000

Foto 1

Foto 2

Nordest Ingegneria
Via Paolo da Sarmeola, 1/A
35030 Rubano (PD)
Tel. 049 897 57 09 - Fax 049 630 270
web www.nordestingegneria.com
email info@nordestingegneria.com
CF e PIVA 02568450247

Comune di Montegalda

SCHEDA MONOGRAFICA
RETE MINORE A CIELO APERTO

Codice: F02119 **Data rilievo: 11/03/2021**

Bacino: **Bacchiglione tra centrale di Perarolo e L.E.B.**
Caratteristica: **cielo aperto**

Tipo fosso: **fosso**
Tipo sezione: **trapezia**

Rivestimento: **terra**
Manutenzione: **media**
Andamento sezione: **regolare**
Vegetazione: **rada**

Ente competente: **Privato**

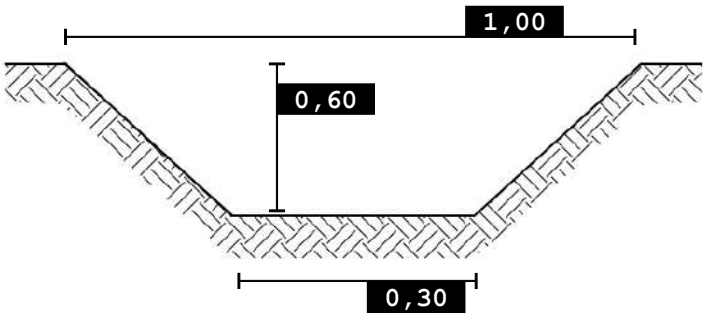

0 100 200 m

SCALA 1:5.000

Foto 1

Nordest Ingegneria
Via Paolo da Sarmeola, 1/A
35030 Rubano (PD)
Tel. 049 897 57 09 - Fax 049 630 270
web www.nordestingegneria.com
email info@nordestingegneria.com
CF e PIVA 02568450247

Comune di Montegalda

SCHEDA MONOGRAFICA
RETE MINORE A CIELO APERTO

Codice: F02120 **Data rilievo: 11/03/2021**

Bacino: **Bacchiglione tra centrale di Perarolo e L.E.B.**
Caratteristica: **cielo aperto**

Tipo fosso: **fosso**
Tipo sezione: **trapezia**

Rivestimento: **terra**
Manutenzione: **media**
Andamento sezione: **regolare**
Vegetazione: **rada**

Ente competente: **Privato**

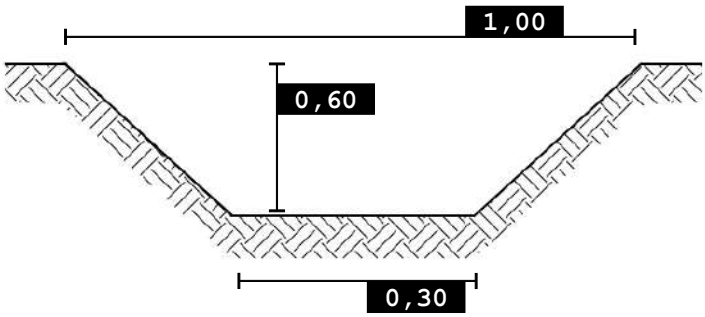

0 100 200 m

SCALA 1:5.000

Foto 1

Nordest Ingegneria
Via Paolo da Sarmeola, 1/A
35030 Rubano (PD)
Tel. 049 897 57 09 - Fax 049 630 270
web www.nordestingegneria.com
email info@nordestingegneria.com
CF e PIVA 02568450247

Comune di Montegalda

SCHEDA MONOGRAFICA
RETE MINORE A CIELO APERTO

Codice: F02139 **Data rilievo: 11/03/2021**

Bacino: **Bacchiglione tra centrale di Perarolo e L.E.B.**
Caratteristica: **cielo aperto**

Tipo fosso: **fosso**
Tipo sezione: **trapezia**

Rivestimento: **terra**
Manutenzione: **scarsa**
Andamento sezione: **regolare**
Vegetazione: **rada**

Ente competente: **Privato**

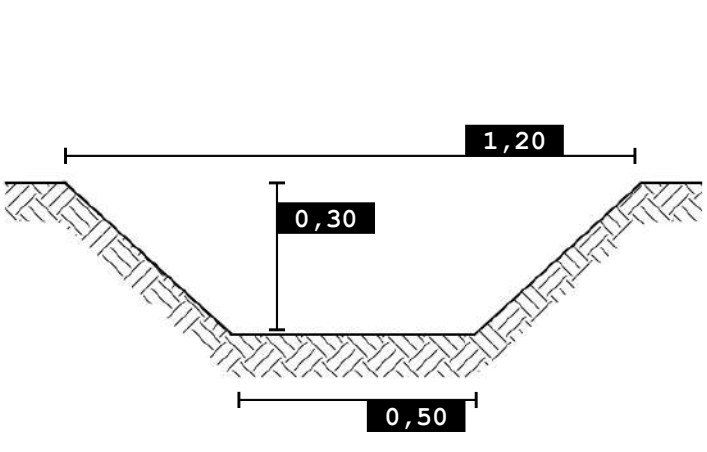

SCALA 1:5.000

Foto 1

Nordest Ingegneria
Via Paolo da Sarmeola, 1/A
35030 Rubano (PD)
Tel. 049 897 57 09 - Fax 049 630 270
web www.nordestingegneria.com
email info@nordestingegneria.com
CF e PIVA 02568450247

Comune di Montegalda

SCHEDA MONOGRAFICA
RETE MINORE A CIELO APERTO

Codice: F02142 **Data rilievo: 11/03/2021**

Bacino: **Bacchiglione tra centrale di Perarolo e L.E.B.**
Caratteristica: **cielo aperto**

Tipo fosso: **fosso**
Tipo sezione: **trapezia**

Rivestimento: **terra**
Manutenzione: **media**
Andamento sezione: **regolare**
Vegetazione: **rada**

Ente competente: **Privato**

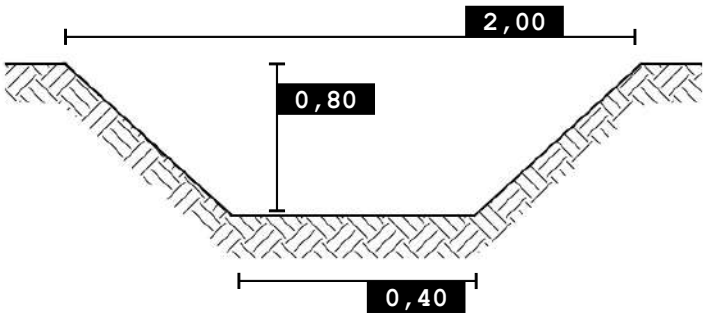

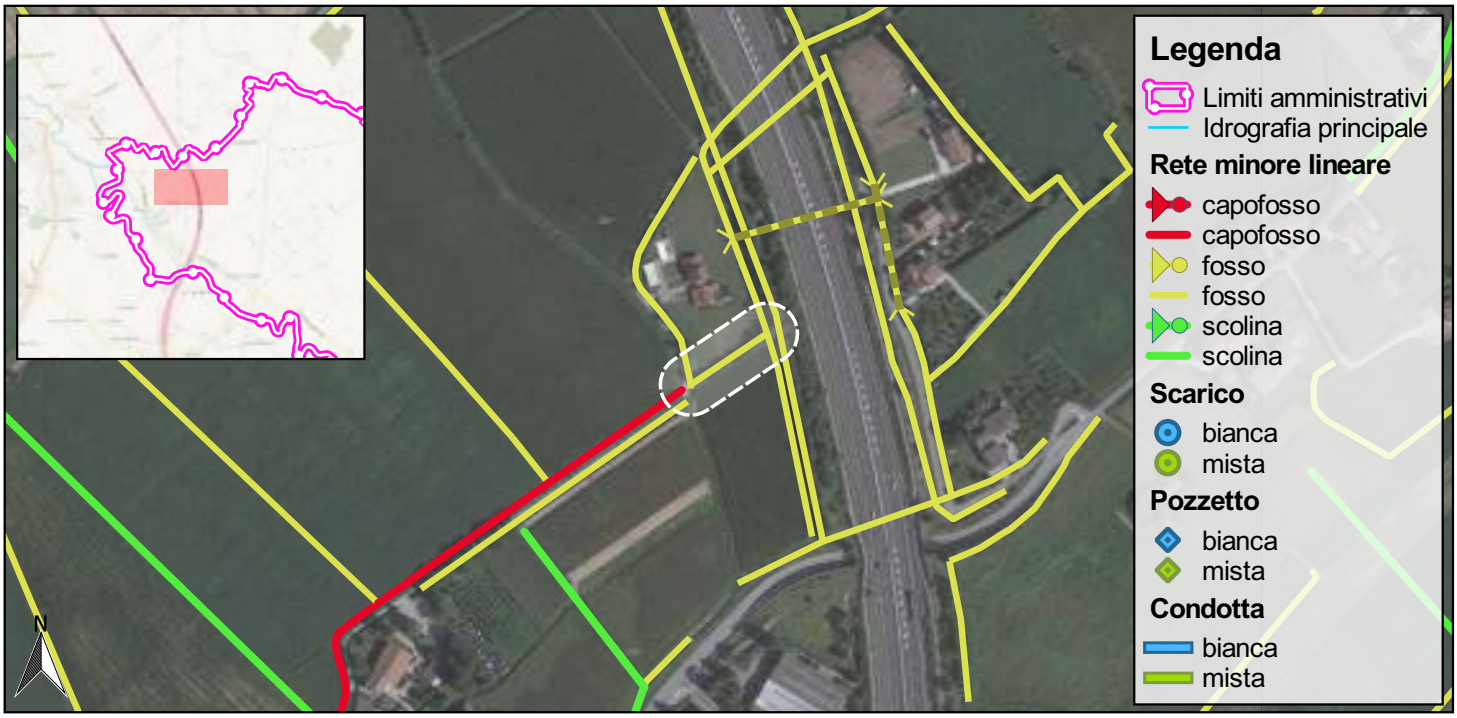

0 100 200 m

SCALA 1:5.000

Foto 1

Foto 2

Nordest Ingegneria
Via Paolo da Sarmeola, 1/A
35030 Rubano (PD)
Tel. 049 897 57 09 - Fax 049 630 270
web www.nordestingegneria.com
email info@nordestingegneria.com
CF e PIVA 02568450247

Comune di Montegalda

SCHEDA MONOGRAFICA
RETE MINORE A CIELO APERTO

Codice: F02143 **Data rilievo: 11/03/2021**

Bacino: **Bacchiglione tra centrale di Perarolo e L.E.B.**
Caratteristica: **cielo aperto**

Tipo fosso: **fosso**
Tipo sezione: **trapezia**

Rivestimento: **terra**
Manutenzione: **buona**
Andamento sezione: **regolare**
Vegetazione: **scarsa o assente**

Ente competente: **Privato**

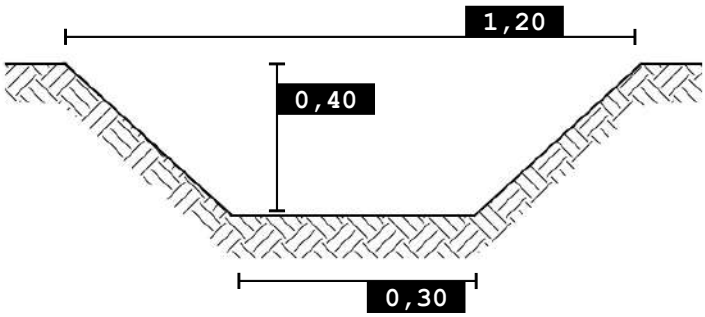

0 100 200 m

SCALA 1:5.000

Foto 1

Foto 2

Nordest Ingegneria
Via Paolo da Sarmeola, 1/A
35030 Rubano (PD)
Tel. 049 897 57 09 - Fax 049 630 270
web www.nordestingegneria.com
email info@nordestingegneria.com
CF e PIVA 02568450247

Comune di Montegalda

SCHEDA MONOGRAFICA
RETE MINORE A CIELO APERTO

Codice: F02147 **Data rilievo: 17/03/2021**

Bacino: **Bacchiglione tra centrale di Perarolo e L.E.B.**
Caratteristica: **cielo aperto**

Tipo fosso: **fosso**
Tipo sezione: **trapezia**

Rivestimento: **terra**
Manutenzione: **scarsa**
Andamento sezione: **regolare**
Vegetazione: **rada**

Ente competente: **Privato**

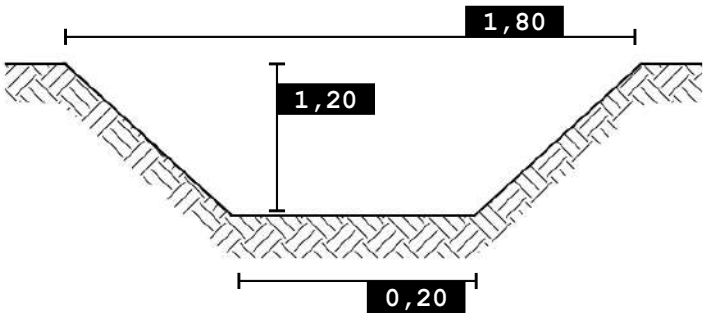

0 100 200 m

SCALA 1:5.000

Foto 1

Foto 2

Nordest Ingegneria
Via Paolo da Sarmeola, 1/A
35030 Rubano (PD)
Tel. 049 897 57 09 - Fax 049 630 270
web www.nordestingegneria.com
email info@nordestingegneria.com
CF e PIVA 02568450247

Comune di Montegalda

SCHEDA MONOGRAFICA
RETE MINORE A CIELO APERTO

Codice: F02148 **Data rilievo: 17/03/2021**

Bacino: **Bacchiglione tra centrale di Perarolo e L.E.B.**
Caratteristica: **cielo aperto**

Tipo fosso: **fosso**
Tipo sezione: **trapezia**

Rivestimento: **terra**
Manutenzione: **scarsa**
Andamento sezione: **regolare**
Vegetazione: **rada**

Ente competente: **Privato**

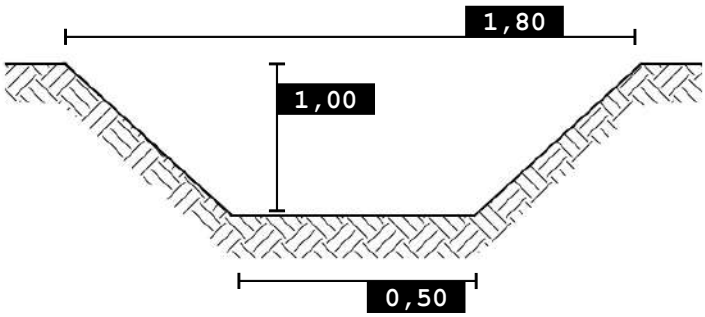

0 100 200 m

SCALA 1:5.000

Foto 1

Foto 2

Nordest Ingegneria
Via Paolo da Sarmeola, 1/A
35030 Rubano (PD)
Tel. 049 897 57 09 - Fax 049 630 270
web www.nordestingegneria.com
email info@nordestingegneria.com
CF e PIVA 02568450247

Comune di Montegalda

SCHEDA MONOGRAFICA
RETE MINORE A CIELO APERTO

Codice: F02149 **Data rilievo: 11/03/2021**

Bacino: **Bacchiglione tra centrale di Perarolo e L.E.B.**
Caratteristica: **cielo aperto**

Tipo fosso: **fosso**
Tipo sezione: **trapezia**

Rivestimento: **terra**
Manutenzione: **scarsa**
Andamento sezione: **regolare**
Vegetazione: **folta**

Ente competente: **Comune**

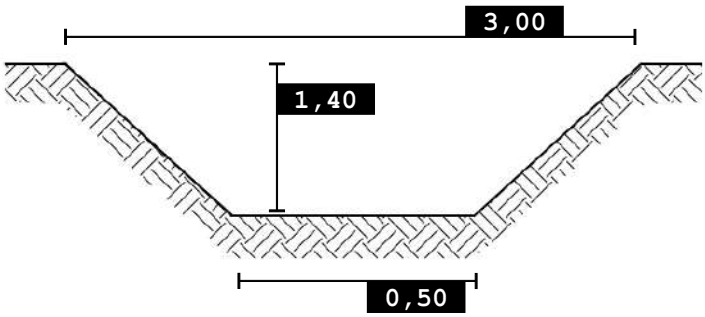

0 100 200 m

SCALA 1:5.000

Foto 1

Foto 2

Nordest Ingegneria
Via Paolo da Sarmeola, 1/A
35030 Rubano (PD)
Tel. 049 897 57 09 - Fax 049 630 270
web www.nordestingegneria.com
email info@nordestingegneria.com
CF e PIVA 02568450247

Comune di Montegalda

SCHEDA MONOGRAFICA
RETE MINORE A CIELO APERTO

Codice: F02154 **Data rilievo: 11/03/2021**

Bacino: **Bacchiglione tra centrale di Perarolo e L.E.B.**
Caratteristica: **cielo aperto**

Tipo fosso: **fosso**
Tipo sezione: **trapezia**

Rivestimento: **terra**
Manutenzione: **scarsa**
Andamento sezione: **regolare**
Vegetazione: **rada**

Ente competente: **Privato**

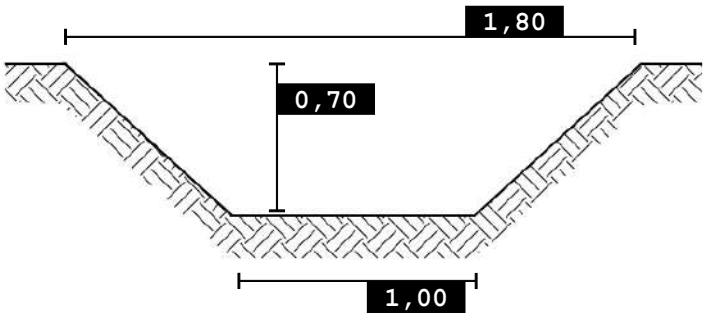

0 100 200 m

SCALA 1:5.000

Foto 1

Nordest Ingegneria
Via Paolo da Sarmeola, 1/A
35030 Rubano (PD)
Tel. 049 897 57 09 - Fax 049 630 270
web www.nordestingegneria.com
email info@nordestingegneria.com
CF e PIVA 02568450247

Comune di Montegalda

SCHEDA MONOGRAFICA
RETE MINORE A CIELO APERTO

Codice: F02171 **Data rilievo: 16/03/2021**

Bacino: **Bacchiglione tra centrale di Perarolo e L.E.B.**
Caratteristica: **cielo aperto**

Tipo fosso: **fosso**
Tipo sezione: **trapezia**

Rivestimento: **terra**
Manutenzione: **media**
Andamento sezione: **regolare**
Vegetazione: **rada**

Ente competente: **Privato**

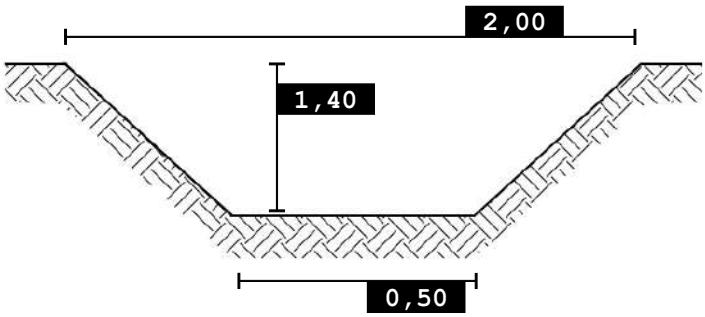

0 100 200 m

SCALA 1:5.000

Foto 1

Nordest Ingegneria
Via Paolo da Sarmeola, 1/A
35030 Rubano (PD)
Tel. 049 897 57 09 - Fax 049 630 270
web www.nordestingegneria.com
email info@nordestingegneria.com
CF e PIVA 02568450247

Comune di Montegalda

SCHEDA MONOGRAFICA
RETE MINORE A CIELO APERTO

Codice: F02178 **Data rilievo: 17/03/2021**

Bacino: **Bacchiglione tra centrale di Perarolo e L.E.B.**
Caratteristica: **cielo aperto**

Tipo fosso: **fosso**
Tipo sezione: **trapezia**

Rivestimento: **terra**
Manutenzione: **scarsa**
Andamento sezione: **regolare**
Vegetazione: **folta**

Ente competente: **Comune**

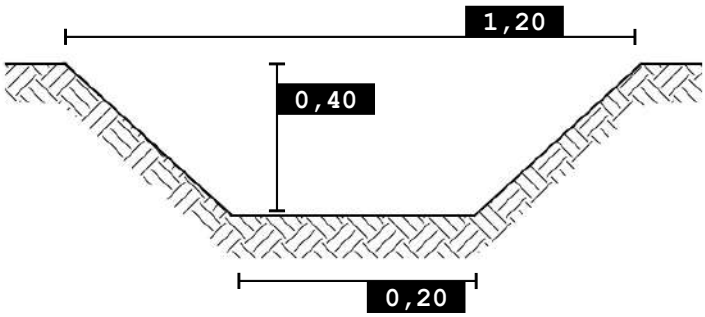

0 100 200 m

SCALA 1:5.000

Foto 1

Foto 2

Nordest Ingegneria
Via Paolo da Sarmeola, 1/A
35030 Rubano (PD)
Tel. 049 897 57 09 - Fax 049 630 270
web www.nordestingegneria.com
email info@nordestingegneria.com
CF e PIVA 02568450247

Comune di Montegalda

SCHEDA MONOGRAFICA
RETE MINORE A CIELO APERTO

Codice: F02184 **Data rilievo: 17/03/2021**

Bacino: **Bacchiglione tra centrale di Perarolo e L.E.B.**
Caratteristica: **cielo aperto**

Tipo fosso: **fosso**
Tipo sezione: **trapezia**

Rivestimento: **terra**
Manutenzione: **scarsa**
Andamento sezione: **regolare**
Vegetazione: **rada**

Ente competente: **Privato**

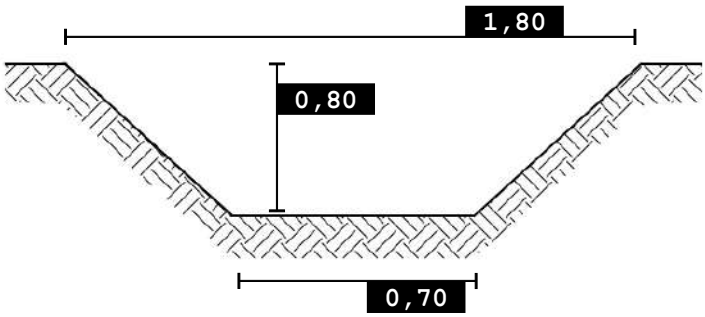

0 100 200 m

SCALA 1:5.000

Foto 1

Foto 2

Nordest Ingegneria
Via Paolo da Sarmeola, 1/A
35030 Rubano (PD)
Tel. 049 897 57 09 - Fax 049 630 270
web www.nordestingegneria.com
email info@nordestingegneria.com
CF e PIVA 02568450247

Comune di Montegalda

SCHEDA MONOGRAFICA
RETE MINORE A CIELO APERTO

Codice: F02191 **Data rilievo: 19/03/2021**

Bacino: **Bacchiglione tra centrale di Perarolo e L.E.B.**
Caratteristica: **cielo aperto**

Tipo fosso: **fosso**
Tipo sezione: **trapezia**

Rivestimento: **terra**
Manutenzione: **scarsa**
Andamento sezione: **regolare**
Vegetazione: **rada**

Ente competente: **Privato**

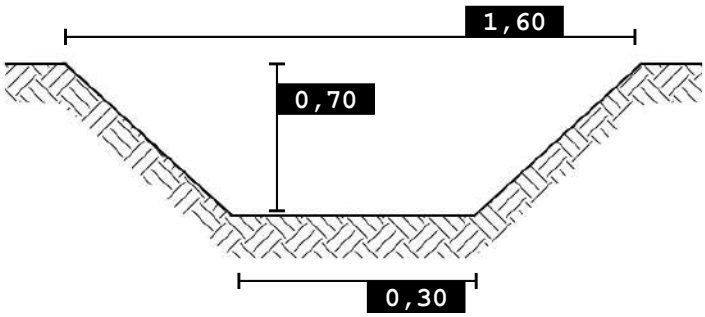

0 100 200 m

SCALA 1:5.000

Foto 1

Foto 2

Nordest Ingegneria
Via Paolo da Sarmeola, 1/A
35030 Rubano (PD)
Tel. 049 897 57 09 - Fax 049 630 270
web www.nordestingegneria.com
email info@nordestingegneria.com
CF e PIVA 02568450247

Comune di Montegalda

SCHEDA MONOGRAFICA
RETE MINORE A CIELO APERTO

Codice: F02194 **Data rilievo: 19/03/2021**

Bacino: **Bacchiglione tra centrale di Perarolo e L.E.B.**
Caratteristica: **cielo aperto**

Tipo fosso: **fosso**
Tipo sezione: **trapezia**

Rivestimento: **terra**
Manutenzione: **media**
Andamento sezione: **regolare**
Vegetazione: **rada**

Ente competente: **Privato**

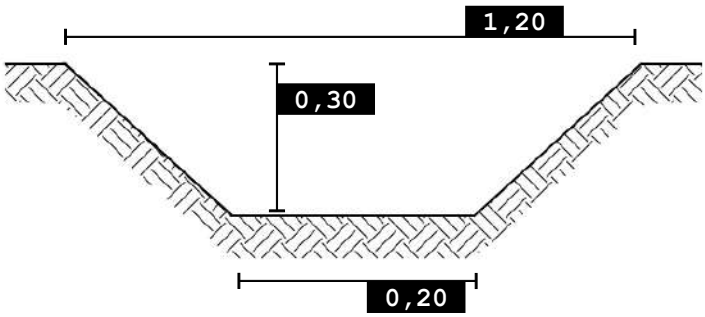

0 100 200 m

SCALA 1:5.000

Foto 1

Foto 2

Nordest Ingegneria
Via Paolo da Sarmeola, 1/A
35030 Rubano (PD)
Tel. 049 897 57 09 - Fax 049 630 270
web www.nordestingegneria.com
email info@nordestingegneria.com
CF e PIVA 02568450247

Comune di Montegalda

SCHEDA MONOGRAFICA
RETE MINORE A CIELO APERTO

Codice: F02203 **Data rilievo: 17/03/2021**

Bacino: **Bacchiglione tra centrale di Perarolo e L.E.B.**
Caratteristica: **cielo aperto**

Tipo fosso: **fosso**
Tipo sezione: **trapezia**

Rivestimento: **terra**
Manutenzione: **media**
Andamento sezione: **irregolare**
Vegetazione: **rada**

Ente competente: **Privato**

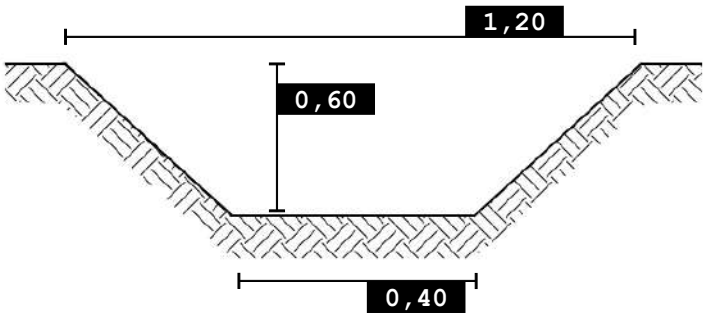

SCALA 1:5.000

Foto 1

Nordest Ingegneria
Via Paolo da Sarmeola, 1/A
35030 Rubano (PD)
Tel. 049 897 57 09 - Fax 049 630 270
web www.nordestingegneria.com
email info@nordestingegneria.com
CF e PIVA 02568450247

Comune di Montegalda

SCHEDA MONOGRAFICA
RETE MINORE A CIELO APERTO

Codice: F02206 **Data rilievo: 17/03/2021**

Bacino: **Bacchiglione tra centrale di Perarolo e L.E.B.**
Caratteristica: **cielo aperto**

Tipo fosso: **fosso**
Tipo sezione: **trapezia**

Rivestimento: **terra**
Manutenzione: **media**
Andamento sezione: **regolare**
Vegetazione: **rada**

Ente competente: **Privato**

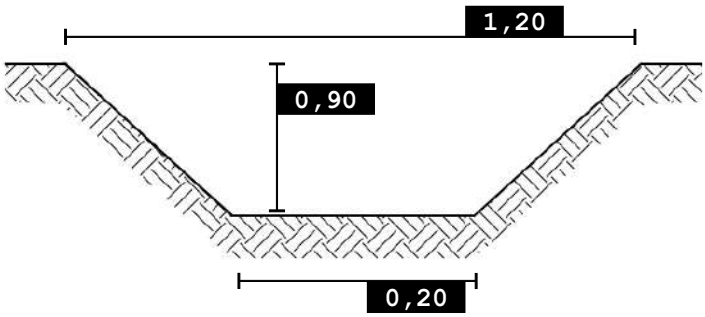

SCALA 1:5.000

Foto 1

Nordest Ingegneria
Via Paolo da Sarmeola, 1/A
35030 Rubano (PD)
Tel. 049 897 57 09 - Fax 049 630 270
web www.nordestingegneria.com
email info@nordestingegneria.com
CF e PIVA 02568450247

Comune di Montegalda

SCHEDA MONOGRAFICA
RETE MINORE A CIELO APERTO

Codice: F02207 **Data rilievo: 17/03/2021**

Bacino: **Bacchiglione tra centrale di Perarolo e L.E.B.**
Caratteristica: **cielo aperto**

Tipo fosso: **fosso**
Tipo sezione: **trapezia**

Rivestimento: **terra**
Manutenzione: **media**
Andamento sezione: **regolare**
Vegetazione: **rada**

Ente competente: **Privato**

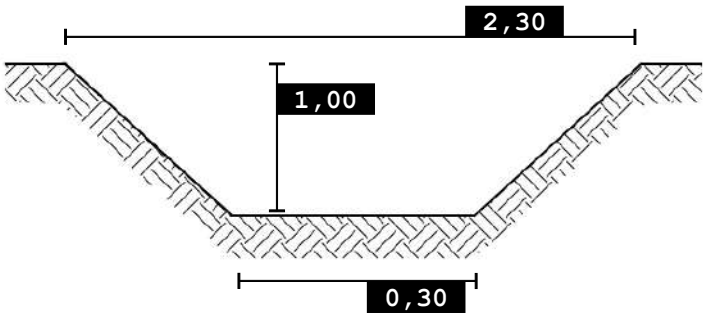

0 100 200 m

SCALA 1:5.000

Foto 1

Foto 2

Nordest Ingegneria
Via Paolo da Sarmeola, 1/A
35030 Rubano (PD)
Tel. 049 897 57 09 - Fax 049 630 270
web www.nordestingegneria.com
email info@nordestingegneria.com
CF e PIVA 02568450247

Comune di Montegalda

SCHEDA MONOGRAFICA
RETE MINORE A CIELO APERTO

Codice: F02208 **Data rilievo: 19/03/2021**

Bacino: **Bacchiglione tra centrale di Perarolo e L.E.B.**
Caratteristica: **cielo aperto**

Tipo fosso: **fosso**
Tipo sezione: **trapezia**

Rivestimento: **terra**
Manutenzione: **media**
Andamento sezione: **regolare**
Vegetazione: **rada**

Ente competente: **Privato**

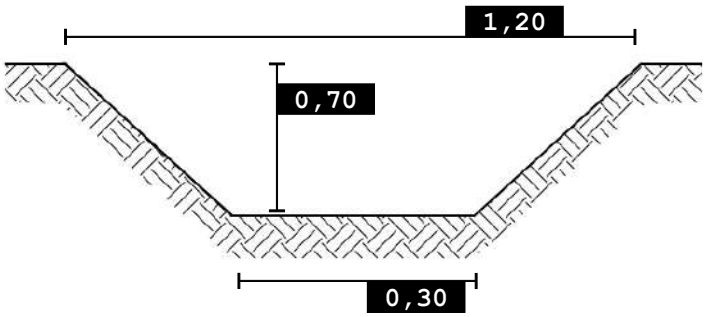

0 100 200 m

SCALA 1:5.000

Foto 1

Foto 2

Nordest Ingegneria
Via Paolo da Sarmeola, 1/A
35030 Rubano (PD)
Tel. 049 897 57 09 - Fax 049 630 270
web www.nordestingegneria.com
email info@nordestingegneria.com
CF e PIVA 02568450247

Comune di Montegalda

SCHEDA MONOGRAFICA
RETE MINORE A CIELO APERTO

Codice: F02212 **Data rilievo: 17/03/2021**

Bacino: **Bacchiglione tra centrale di Perarolo e L.E.B.**
Caratteristica: **cielo aperto**

Tipo fosso: **fosso**
Tipo sezione: **trapezia**

Rivestimento: **terra**
Manutenzione: **media**
Andamento sezione: **regolare**
Vegetazione: **rada**

Ente competente: **Privato**

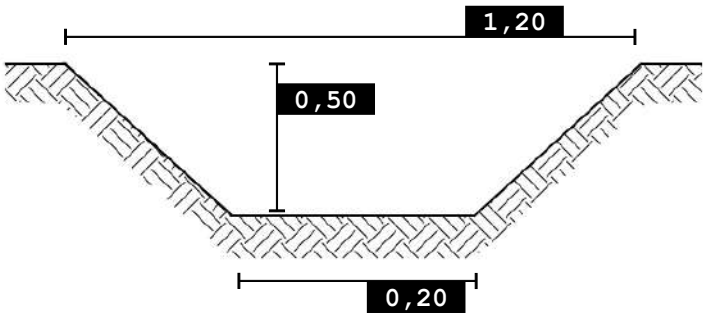

0 100 200 m

SCALA 1:5.000

Foto 1

Foto 2

Nordest Ingegneria
Via Paolo da Sarmeola, 1/A
35030 Rubano (PD)
Tel. 049 897 57 09 - Fax 049 630 270
web www.nordestingegneria.com
email info@nordestingegneria.com
CF e PIVA 02568450247

Comune di Montegalda

SCHEDA MONOGRAFICA
RETE MINORE A CIELO APERTO

Codice: F02213 **Data rilievo: 19/03/2021**

Bacino: **Bacchiglione tra centrale di Perarolo e L.E.B.**
Caratteristica: **cielo aperto**

Tipo fosso: **fosso**
Tipo sezione: **trapezia**

Rivestimento: **terra**
Manutenzione: **scarsa**
Andamento sezione: **regolare**
Vegetazione: **rada**

Ente competente: **Privato**

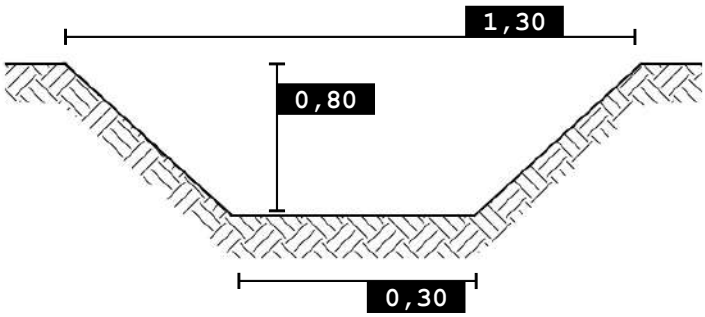

SCALA 1:5.000

Foto 1

Foto 2

Nordest Ingegneria
Via Paolo da Sarmeola, 1/A
35030 Rubano (PD)
Tel. 049 897 57 09 - Fax 049 630 270
web www.nordestingegneria.com
email info@nordestingegneria.com
CF e PIVA 02568450247

Comune di Montegalda

SCHEDA MONOGRAFICA
RETE MINORE A CIELO APERTO

Codice: F02215 **Data rilievo: 17/03/2021**

Bacino: **Bacchiglione tra centrale di Perarolo e L.E.B.**
Caratteristica: **cielo aperto**

Tipo fosso: **fosso**
Tipo sezione: **trapezia**

Rivestimento: **terra**
Manutenzione: **scarsa**
Andamento sezione: **regolare**
Vegetazione: **rada**

Ente competente: **Privato**

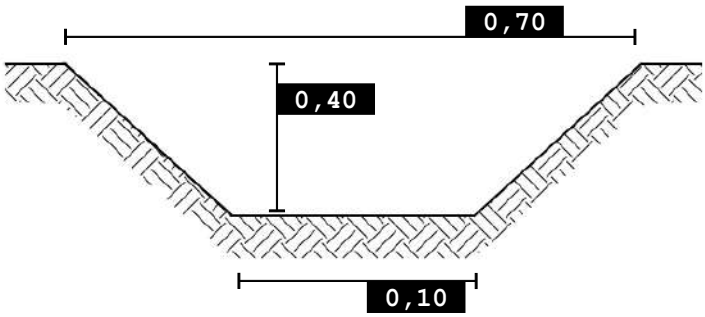

0 100 200 m

SCALA 1:5.000

Foto 1

Foto 2

Nordest Ingegneria
Via Paolo da Sarmeola, 1/A
35030 Rubano (PD)
Tel. 049 897 57 09 - Fax 049 630 270
web www.nordestingegneria.com
email info@nordestingegneria.com
CF e PIVA 02568450247

Comune di Montegalda

SCHEDA MONOGRAFICA
RETE MINORE A CIELO APERTO

Codice: F02216 **Data rilievo: 17/03/2021**

Bacino: **Bacchiglione tra centrale di Perarolo e L.E.B.**
Caratteristica: **cielo aperto**

Tipo fosso: **fosso**
Tipo sezione: **trapezia**

Rivestimento: **terra**
Manutenzione: **scarsa**
Andamento sezione: **regolare**
Vegetazione: **rada**

Ente competente: **Privato**

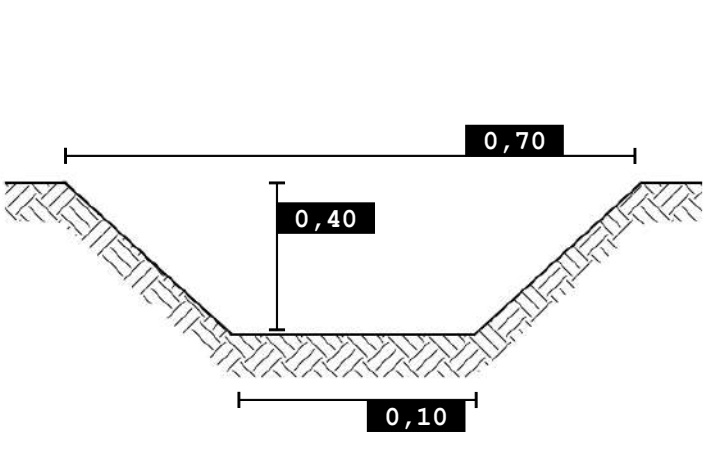

SCALA 1:5.000

Foto 1

Foto 2

Nordest Ingegneria
Via Paolo da Sarmeola, 1/A
35030 Rubano (PD)
Tel. 049 897 57 09 - Fax 049 630 270
web www.nordestingegneria.com
email info@nordestingegneria.com
CF e PIVA 02568450247

Comune di Montegalda

SCHEDA MONOGRAFICA
RETE MINORE A CIELO APERTO

Codice: F02220 **Data rilievo: 17/03/2021**

Bacino: **Bacchiglione tra centrale di Perarolo e L.E.B.**
Caratteristica: **cielo aperto**

Tipo fosso: **fosso**
Tipo sezione: **trapezia**

Rivestimento: **terra**
Manutenzione: **scarsa**
Andamento sezione: **regolare**
Vegetazione: **rada**

Ente competente: **Privato**

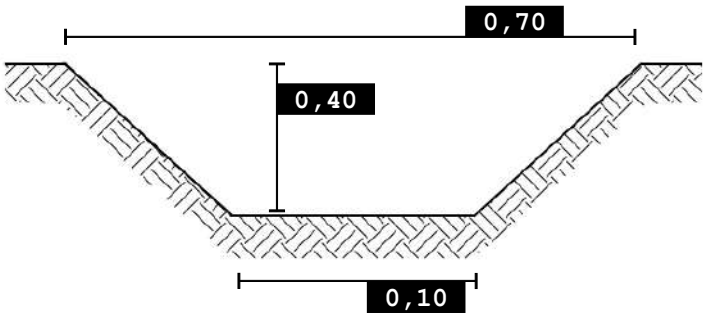

0 100 200 m

SCALA 1:5.000

Foto 1

Foto 2

Nordest Ingegneria
Via Paolo da Sarmeola, 1/A
35030 Rubano (PD)
Tel. 049 897 57 09 - Fax 049 630 270
web www.nordestingegneria.com
email info@nordestingegneria.com
CF e PIVA 02568450247

Comune di Montegalda

SCHEDA MONOGRAFICA
RETE MINORE A CIELO APERTO

Codice: F02221 **Data rilievo: 17/03/2021**

Bacino: **Bacchiglione tra centrale di Perarolo e L.E.B.**
Caratteristica: **cielo aperto**

Tipo fosso: **fosso**
Tipo sezione: **trapezia**

Rivestimento: **terra**
Manutenzione: **scarsa**
Andamento sezione: **regolare**
Vegetazione: **rada**

Ente competente: **Privato**

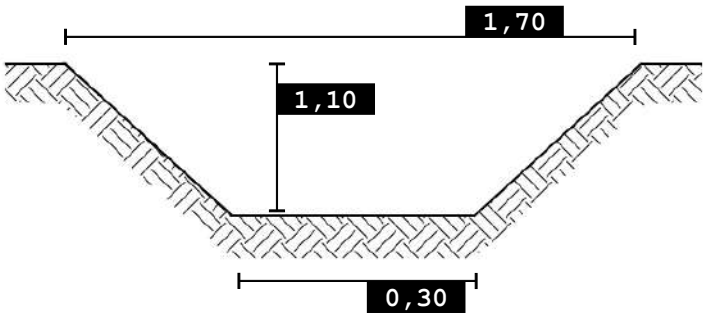

SCALA 1:5.000

Foto 1

Foto 2

Nordest Ingegneria
Via Paolo da Sarmeola, 1/A
35030 Rubano (PD)
Tel. 049 897 57 09 - Fax 049 630 270
web www.nordestingegneria.com
email info@nordestingegneria.com
CF e PIVA 02568450247

Comune di Montegalda

SCHEDA MONOGRAFICA
RETE MINORE A CIELO APERTO

Codice: F02225 **Data rilievo: 19/03/2021**

Bacino: **Bacchiglione tra centrale di Perarolo e L.E.B.**
Caratteristica: **cielo aperto**

Tipo fosso: **fosso**
Tipo sezione: **trapezia**

Rivestimento: **terra**
Manutenzione: **media**
Andamento sezione: **regolare**
Vegetazione: **rada**

Ente competente: **Comune**

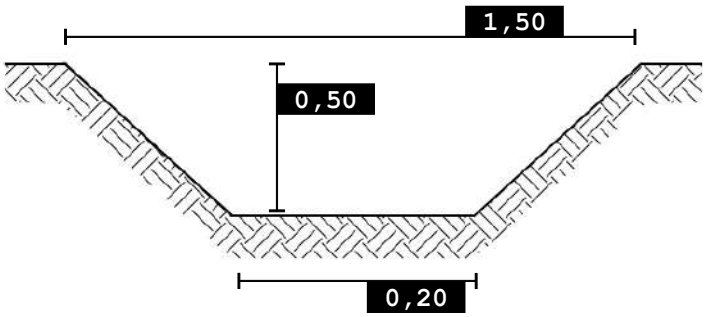

0 100 200 m

SCALA 1:5.000

Foto 1

Nordest Ingegneria
Via Paolo da Sarmeola, 1/A
35030 Rubano (PD)
Tel. 049 897 57 09 - Fax 049 630 270
web www.nordestingegneria.com
email info@nordestingegneria.com
CF e PIVA 02568450247

Comune di Montegalda

SCHEDA MONOGRAFICA
RETE MINORE A CIELO APERTO

Codice: F02226 **Data rilievo: 30/03/2021**

Bacino: **Bacchiglione tra centrale di Perarolo e L.E.B.**
Caratteristica: **cielo aperto**

Tipo fosso: **fosso**
Tipo sezione: **trapezia**

Rivestimento: **terra**
Manutenzione: **scarsa**
Andamento sezione: **irregolare**
Vegetazione: **rada**

Ente competente: **Privato**

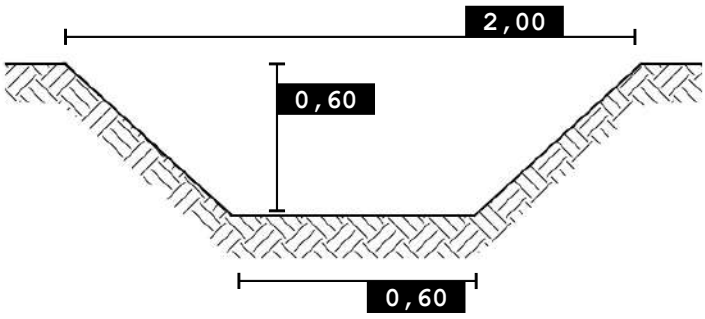

0 100 200 m

SCALA 1:5.000

Foto 1

Foto 2

Nordest Ingegneria
Via Paolo da Sarmeola, 1/A
35030 Rubano (PD)
Tel. 049 897 57 09 - Fax 049 630 270
web www.nordestingegneria.com
email info@nordestingegneria.com
CF e PIVA 02568450247

Comune di Montegalda

SCHEDA MONOGRAFICA
RETE MINORE A CIELO APERTO

Codice: F02229 **Data rilievo: 19/03/2021**

Bacino: **Bacchiglione tra centrale di Perarolo e L.E.B.**
Caratteristica: **cielo aperto**

Tipo fosso: **fosso**
Tipo sezione: **trapezia**

Rivestimento: **terra**
Manutenzione: **media**
Andamento sezione: **regolare**
Vegetazione: **rada**

Ente competente: **Privato**

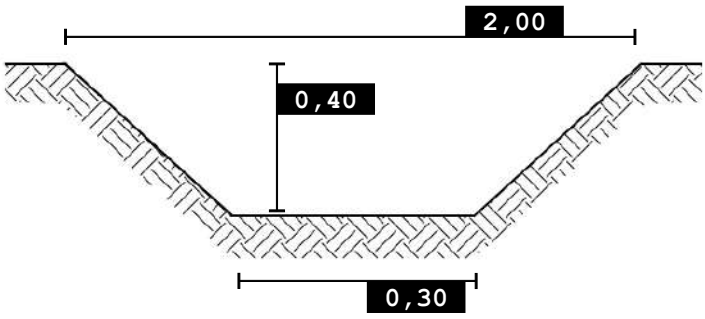

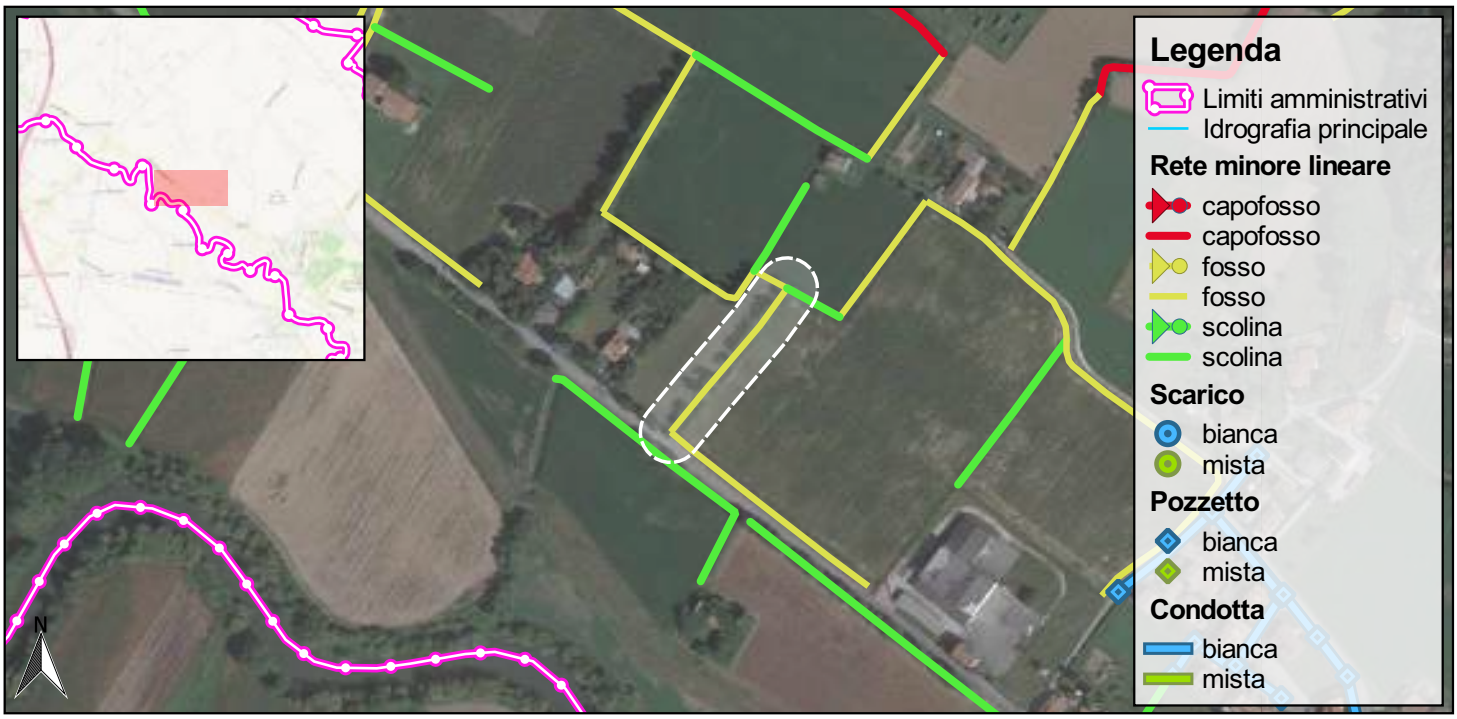

0 100 200 m

SCALA 1:5.000

Foto 1

Foto 2

Nordest Ingegneria
Via Paolo da Sarmeola, 1/A
35030 Rubano (PD)
Tel. 049 897 57 09 - Fax 049 630 270
web www.nordestingegneria.com
email info@nordestingegneria.com
CF e PIVA 02568450247

Comune di Montegalda

SCHEDA MONOGRAFICA
RETE MINORE A CIELO APERTO

Codice: F02230 **Data rilievo: 30/03/2021**

Bacino: **Bacchiglione tra centrale di Perarolo e L.E.B.**
Caratteristica: **cielo aperto**

Tipo fosso: **fosso**
Tipo sezione: **trapezia**

Rivestimento: **terra**
Manutenzione: **scarsa**
Andamento sezione: **irregolare**
Vegetazione: **rada**

Ente competente: **Privato**

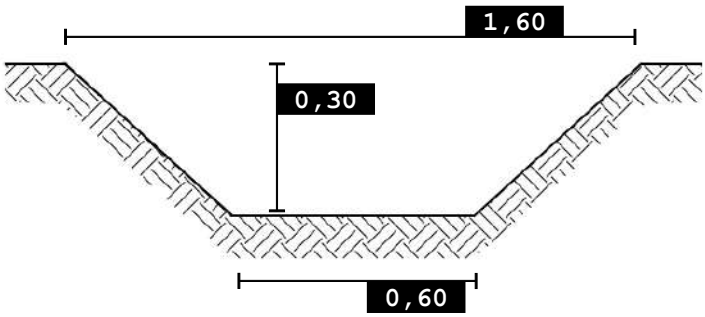

0 100 200 m

SCALA 1:5.000

Foto 1

Nordest Ingegneria
Via Paolo da Sarmeola, 1/A
35030 Rubano (PD)
Tel. 049 897 57 09 - Fax 049 630 270
web www.nordestingegneria.com
email info@nordestingegneria.com
CF e PIVA 02568450247

Comune di Montegalda

SCHEDA MONOGRAFICA
RETE MINORE A CIELO APERTO

Codice: F02231 **Data rilievo: 19/03/2021**

Bacino: **Bacchiglione tra centrale di Perarolo e L.E.B.**
Caratteristica: **cielo aperto**

Tipo fosso: **fosso**
Tipo sezione: **trapezia**

Rivestimento: **terra**
Manutenzione: **media**
Andamento sezione: **regolare**
Vegetazione: **rada**

Ente competente: **Privato**

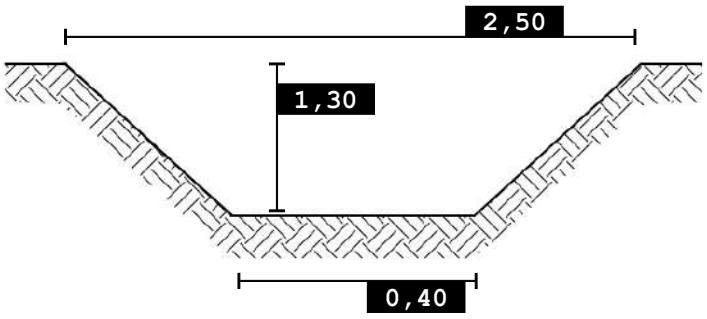

0 100 200 m

SCALA 1:5.000

Foto 1

Foto 2

Nordest Ingegneria
Via Paolo da Sarmeola, 1/A
35030 Rubano (PD)
Tel. 049 897 57 09 - Fax 049 630 270
web www.nordestingegneria.com
email info@nordestingegneria.com
CF e PIVA 02568450247

Comune di Montegalda

SCHEDA MONOGRAFICA
RETE MINORE A CIELO APERTO

Codice: F02232 **Data rilievo: 19/03/2021**

Bacino: **Bacchiglione tra centrale di Perarolo e L.E.B.**
Caratteristica: **cielo aperto**

Tipo fosso: **fosso**
Tipo sezione: **trapezia**

Rivestimento: **terra**
Manutenzione: **buona**
Andamento sezione: **regolare**
Vegetazione: **scarsa o assente**

Ente competente: **Comune**

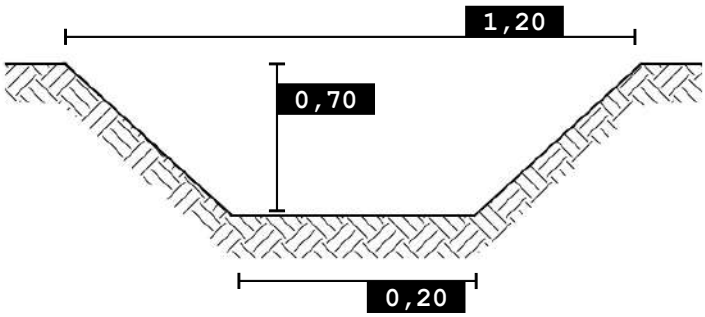

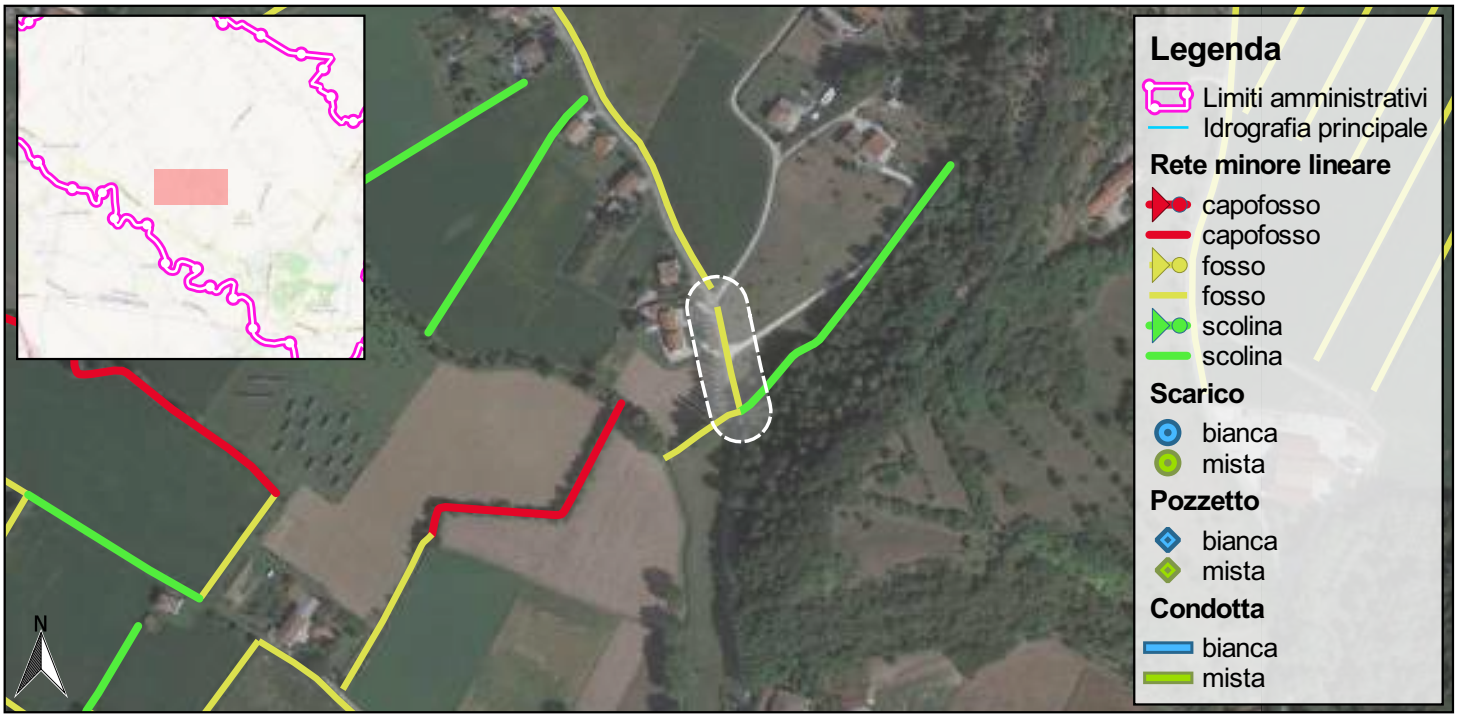

0 100 200 m

SCALA 1:5.000

Foto 1

Foto 2

Nordest Ingegneria
Via Paolo da Sarmeola, 1/A
35030 Rubano (PD)
Tel. 049 897 57 09 - Fax 049 630 270
web www.nordestingegneria.com
email info@nordestingegneria.com
CF e PIVA 02568450247

Comune di Montegalda

SCHEDA MONOGRAFICA
RETE MINORE A CIELO APERTO

Codice: F02233 **Data rilievo: 19/03/2021**

Bacino: **Bacchiglione tra centrale di Perarolo e L.E.B.**
Caratteristica: **cielo aperto**

Tipo fosso: **fosso**
Tipo sezione: **trapezia**

Rivestimento: **terra**
Manutenzione: **scarsa**
Andamento sezione: **regolare**
Vegetazione: **rada**

Ente competente: **Comune**

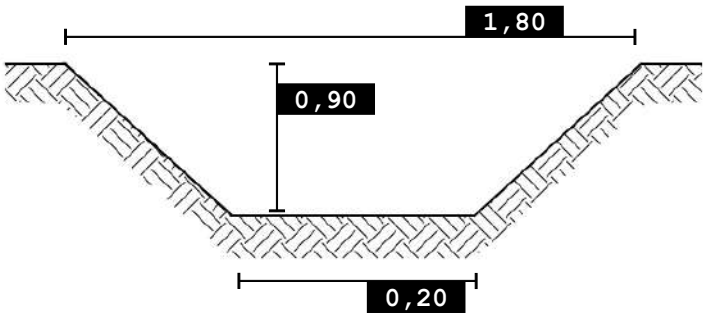

0 100 200 m

SCALA 1:5.000

Foto 1

Foto 2

Nordest Ingegneria
Via Paolo da Sarmeola, 1/A
35030 Rubano (PD)
Tel. 049 897 57 09 - Fax 049 630 270
web www.nordestingegneria.com
email info@nordestingegneria.com
CF e PIVA 02568450247

Comune di Montegalda

SCHEDA MONOGRAFICA
RETE MINORE A CIELO APERTO

Codice: F02234 **Data rilievo: 19/03/2021**

Bacino: **Bacchiglione tra centrale di Perarolo e L.E.B.**
Caratteristica: **cielo aperto**

Tipo fosso: **fosso**
Tipo sezione: **trapezia**

Rivestimento: **terra**
Manutenzione: **media**
Andamento sezione: **regolare**
Vegetazione: **rada**

Ente competente: **Privato**

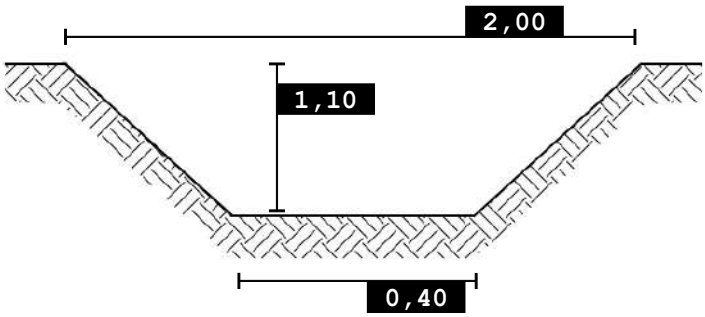

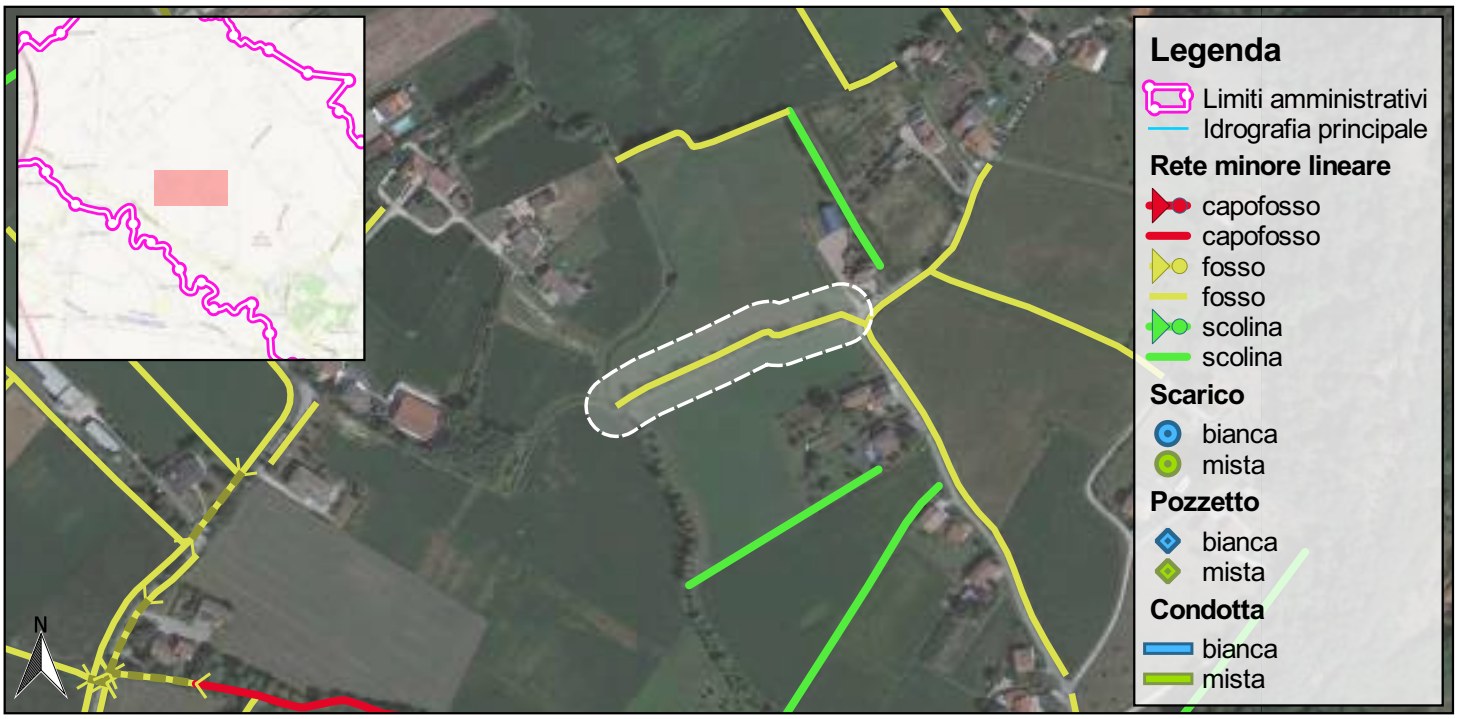

SCALA 1:5.000

Foto 1

Foto 2

Nordest Ingegneria
Via Paolo da Sarmeola, 1/A
35030 Rubano (PD)
Tel. 049 897 57 09 - Fax 049 630 270
web www.nordestingegneria.com
email info@nordestingegneria.com
CF e PIVA 02568450247

Comune di Montegalda

SCHEDA MONOGRAFICA
RETE MINORE A CIELO APERTO

Codice: F02236 **Data rilievo: 19/03/2021**

Bacino: **Bacchiglione tra centrale di Perarolo e L.E.B.**
Caratteristica: **cielo aperto**

Tipo fosso: **fosso**
Tipo sezione: **trapezia**

Rivestimento: **terra**
Manutenzione: **scarsa**
Andamento sezione: **irregolare**
Vegetazione: **rada**

Ente competente: **Privato**

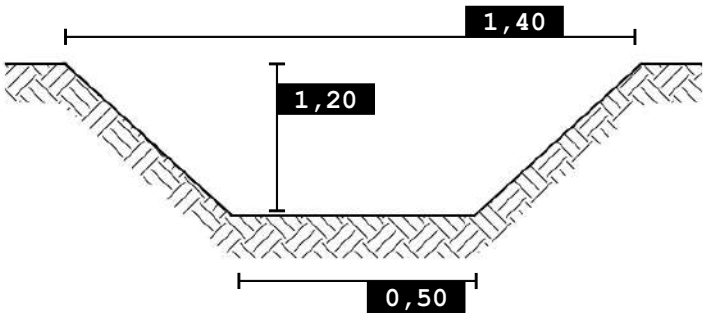

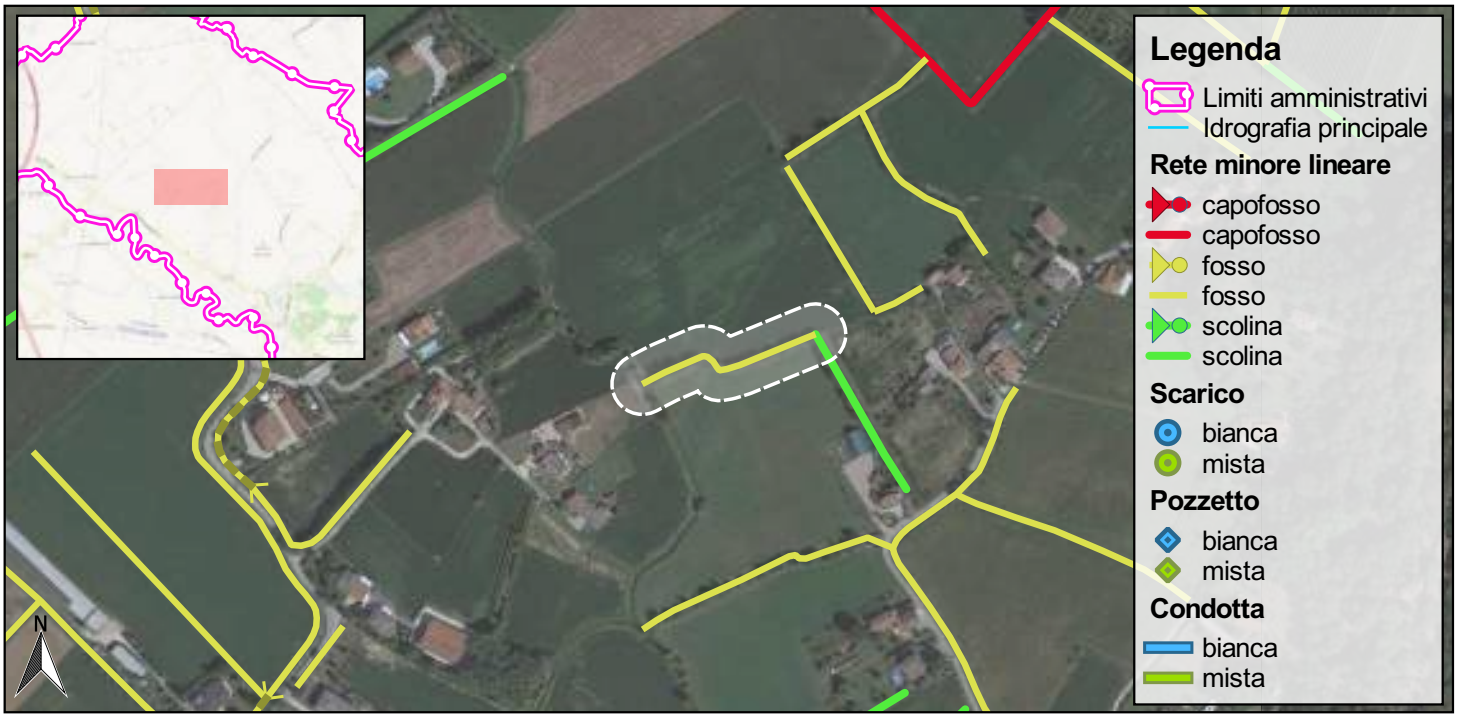

SCALA 1:5.000

Foto 1

Foto 2

Nordest Ingegneria
Via Paolo da Sarmeola, 1/A
35030 Rubano (PD)
Tel. 049 897 57 09 - Fax 049 630 270
web www.nordestingegneria.com
email info@nordestingegneria.com
CF e PIVA 02568450247

Comune di Montegalda

SCHEDA MONOGRAFICA
RETE MINORE A CIELO APERTO

Codice: F02239 **Data rilievo: 19/03/2021**

Bacino: **Bacchiglione tra centrale di Perarolo e L.E.B.**
Caratteristica: **cielo aperto**

Tipo fosso: **fosso**
Tipo sezione: **trapezia**

Rivestimento: **terra**
Manutenzione: **scarsa**
Andamento sezione: **regolare**
Vegetazione: **rada**

Ente competente: **Privato**

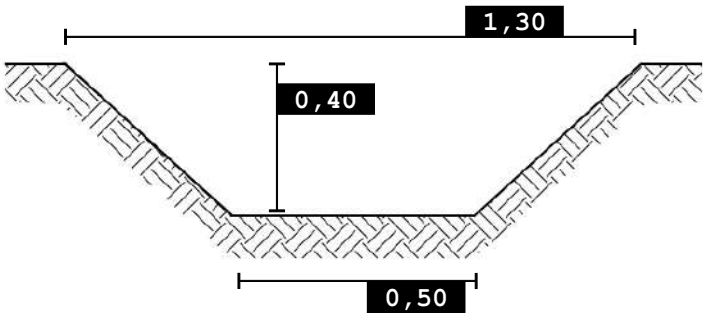

SCALA 1:5.000

Foto 1

Foto 2

Nordest Ingegneria
Via Paolo da Sarmeola, 1/A
35030 Rubano (PD)
Tel. 049 897 57 09 - Fax 049 630 270
web www.nordestingegneria.com
email info@nordestingegneria.com
CF e PIVA 02568450247

Comune di Montegalda

SCHEDA MONOGRAFICA
RETE MINORE A CIELO APERTO

Codice: F02242 **Data rilievo: 19/03/2021**

Bacino: **Bacchiglione tra centrale di Perarolo e L.E.B.**
Caratteristica: **cielo aperto**

Tipo fosso: **fosso**
Tipo sezione: **trapezia**

Rivestimento: **terra**
Manutenzione: **media**
Andamento sezione: **regolare**
Vegetazione: **rada**

Ente competente: **Privato**

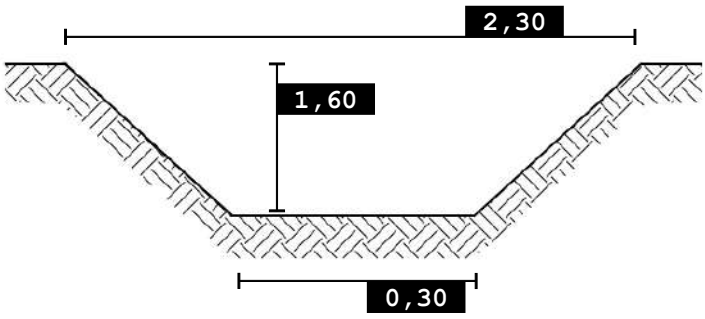

0 100 200 m

SCALA 1:5.000

Foto 1

Foto 2

Nordest Ingegneria
Via Paolo da Sarmeola, 1/A
35030 Rubano (PD)
Tel. 049 897 57 09 - Fax 049 630 270
web www.nordestingegneria.com
email info@nordestingegneria.com
CF e PIVA 02568450247

Comune di Montegalda

SCHEDA MONOGRAFICA
RETE MINORE A CIELO APERTO

Codice: F02244 **Data rilievo: 19/03/2021**

Bacino: **Bacchiglione tra centrale di Perarolo e L.E.B.**
Caratteristica: **cielo aperto**

Tipo fosso: **fosso**
Tipo sezione: **trapezia**

Rivestimento: **terra**
Manutenzione: **scarsa**
Andamento sezione: **regolare**
Vegetazione: **rada**

Ente competente: **Privato**

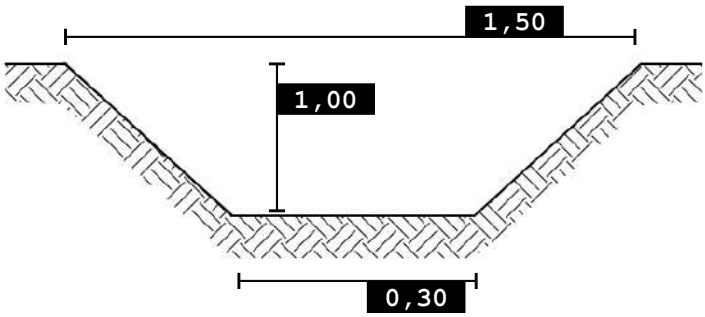

0 100 200 m

SCALA 1:5.000

Foto 1

Foto 2

Nordest Ingegneria
Via Paolo da Sarmeola, 1/A
35030 Rubano (PD)
Tel. 049 897 57 09 - Fax 049 630 270
web www.nordestingegneria.com
email info@nordestingegneria.com
CF e PIVA 02568450247

Comune di Montegalda

SCHEDA MONOGRAFICA
RETE MINORE A CIELO APERTO

Codice: F02249 **Data rilievo: 17/03/2021**

Bacino: **Bacchiglione tra centrale di Perarolo e L.E.B.**
Caratteristica: **cielo aperto**

Tipo fosso: **fosso**
Tipo sezione: **trapezia**

Rivestimento: **terra**
Manutenzione: **scarsa**
Andamento sezione: **regolare**
Vegetazione: **rada**

Ente competente: **Privato**

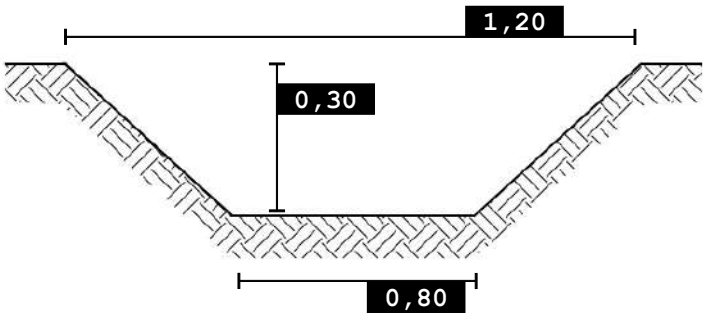

0 100 200 m

SCALA 1:5.000

Foto 1

Foto 2

Nordest Ingegneria
Via Paolo da Sarmeola, 1/A
35030 Rubano (PD)
Tel. 049 897 57 09 - Fax 049 630 270
web www.nordestingegneria.com
email info@nordestingegneria.com
CF e PIVA 02568450247

Comune di Montegalda

SCHEDA MONOGRAFICA
RETE MINORE A CIELO APERTO

Codice: F02255 **Data rilievo: 11/03/2021**

Bacino: **Bacchiglione tra centrale di Perarolo e L.E.B.**
Caratteristica: **cielo aperto**

Tipo fosso: **fosso**
Tipo sezione: **trapezia**

Rivestimento: **terra**
Manutenzione: **scarsa**
Andamento sezione: **irregolare**
Vegetazione: **rada**

Ente competente: **Privato**

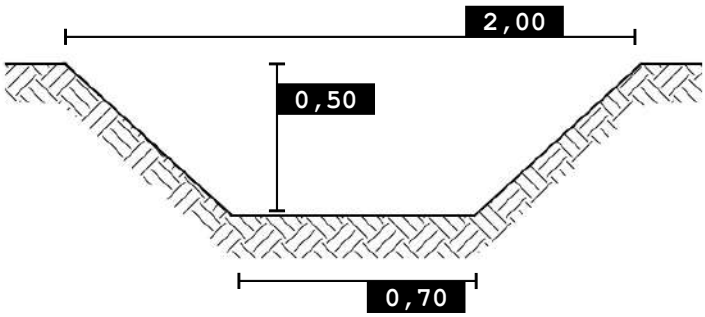

0 100 200 m

SCALA 1:5.000

Foto 1

Nordest Ingegneria
Via Paolo da Sarmeola, 1/A
35030 Rubano (PD)
Tel. 049 897 57 09 - Fax 049 630 270
web www.nordestingegneria.com
email info@nordestingegneria.com
CF e PIVA 02568450247

Comune di Montegalda

SCHEDA MONOGRAFICA
RETE MINORE A CIELO APERTO

Codice: F02256 **Data rilievo: 19/03/2021**

Bacino: **Bacchiglione tra centrale di Perarolo e L.E.B.**
Caratteristica: **cielo aperto**

Tipo fosso: **fosso**
Tipo sezione: **trapezia**

Rivestimento: **terra**
Manutenzione: **media**
Andamento sezione: **regolare**
Vegetazione: **rada**

Ente competente: **Comune**

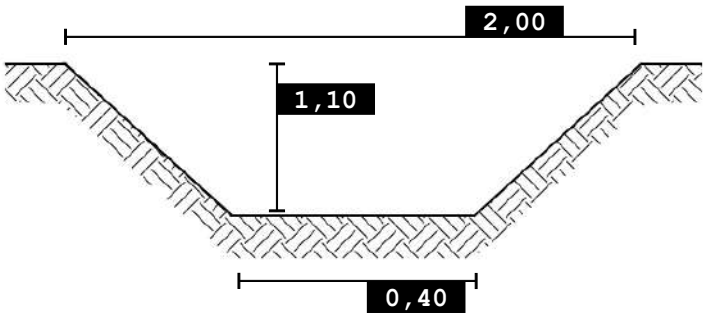

0 100 200 m

SCALA 1:5.000

Foto 1

Foto 2

Nordest Ingegneria
Via Paolo da Sarmeola, 1/A
35030 Rubano (PD)
Tel. 049 897 57 09 - Fax 049 630 270
web www.nordestingegneria.com
email info@nordestingegneria.com
CF e PIVA 02568450247

Comune di Montegalda

SCHEDA MONOGRAFICA
RETE MINORE A CIELO APERTO

Codice: F02258 **Data rilievo: 17/03/2021**

Bacino: **Bacchiglione tra centrale di Perarolo e L.E.B.**
Caratteristica: **cielo aperto**

Tipo fosso: **fosso**
Tipo sezione: **trapezia**

Rivestimento: **terra**
Manutenzione: **scarsa**
Andamento sezione: **regolare**
Vegetazione: **rada**

Ente competente: **Privato**

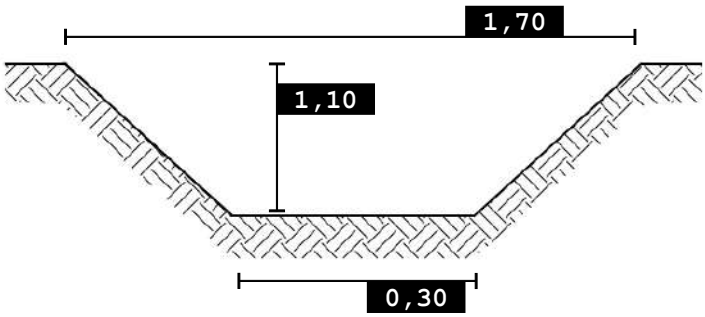

0 100 200 m

SCALA 1:5.000

Foto 1

Foto 2

Nordest Ingegneria
Via Paolo da Sarmeola, 1/A
35030 Rubano (PD)
Tel. 049 897 57 09 - Fax 049 630 270
web www.nordestingegneria.com
email info@nordestingegneria.com
CF e PIVA 02568450247

Comune di Montegalda

SCHEDA MONOGRAFICA
RETE MINORE A CIELO APERTO

Codice: F02267 **Data rilievo: 19/03/2021**

Bacino: **Bacchiglione tra centrale di Perarolo e L.E.B.**
Caratteristica: **cielo aperto**

Tipo fosso: **fosso**
Tipo sezione: **trapezia**

Rivestimento: **terra**
Manutenzione: **media**
Andamento sezione: **regolare**
Vegetazione: **rada**

Ente competente: **Privato**

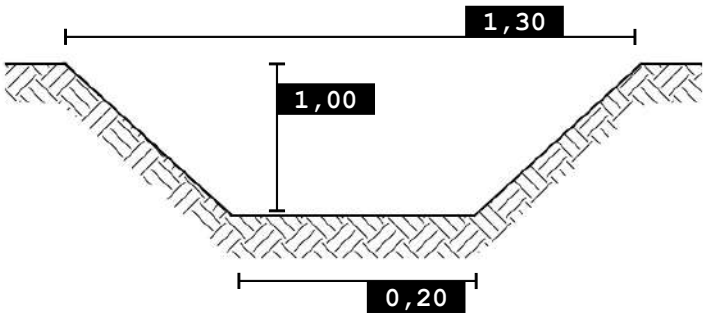

0 100 200 m

SCALA 1:5.000

Foto 1

Foto 2

Nordest Ingegneria
Via Paolo da Sarmeola, 1/A
35030 Rubano (PD)
Tel. 049 897 57 09 - Fax 049 630 270
web www.nordestingegneria.com
email info@nordestingegneria.com
CF e PIVA 02568450247

Comune di Montegalda

SCHEDA MONOGRAFICA
RETE MINORE A CIELO APERTO

Codice: F02274 **Data rilievo: 17/03/2021**

Bacino: **Bacchiglione tra centrale di Perarolo e L.E.B.**
Caratteristica: **cielo aperto**

Tipo fosso: **fosso**
Tipo sezione: **trapezia**

Rivestimento: **terra**
Manutenzione: **scarsa**
Andamento sezione: **irregolare**
Vegetazione: **rada**

Ente competente: **Privato**

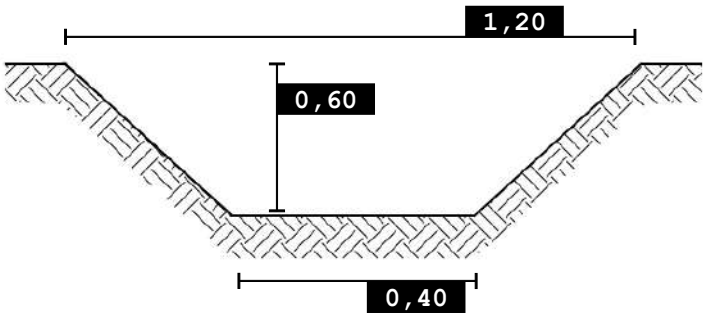

0 100 200 m

SCALA 1:5.000

Foto 1

Foto 2

Nordest Ingegneria
Via Paolo da Sarmeola, 1/A
35030 Rubano (PD)
Tel. 049 897 57 09 - Fax 049 630 270
web www.nordestingegneria.com
email info@nordestingegneria.com
CF e PIVA 02568450247

Comune di Montegalda

SCHEDA MONOGRAFICA
RETE MINORE A CIELO APERTO

Codice: F02286 **Data rilievo: 11/03/2021**

Bacino: **Bacchiglione tra centrale di Perarolo e L.E.B.**
Caratteristica: **cielo aperto**

Tipo fosso: **fosso**
Tipo sezione: **trapezia**

Rivestimento: **terra**
Manutenzione: **scarsa**
Andamento sezione: **regolare**
Vegetazione: **rada**

Ente competente: **Provincia**

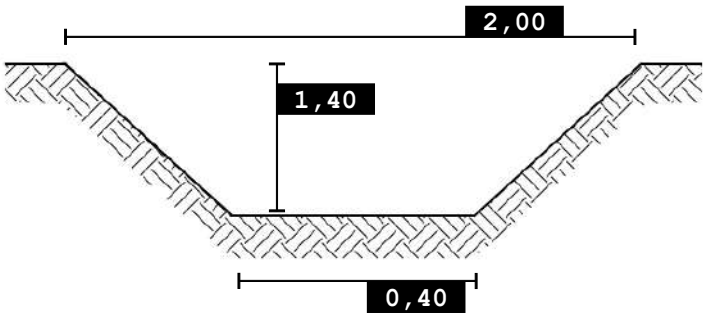

SCALA 1:5.000

Foto 1

Nordest Ingegneria
Via Paolo da Sarmeola, 1/A
35030 Rubano (PD)
Tel. 049 897 57 09 - Fax 049 630 270
web www.nordestingegneria.com
email info@nordestingegneria.com
CF e PIVA 02568450247

Comune di Montegalda

SCHEDA MONOGRAFICA
RETE MINORE A CIELO APERTO

Codice: F02350 **Data rilievo: 11/03/2021**

Bacino: **Bacchiglione tra centrale di Perarolo e L.E.B.**
Caratteristica: **cielo aperto**

Tipo fosso: **fosso**
Tipo sezione: **trapezia**

Rivestimento: **terra**
Manutenzione: **buona**
Andamento sezione: **regolare**
Vegetazione: **scarsa o assente**

Ente competente: **Privato**

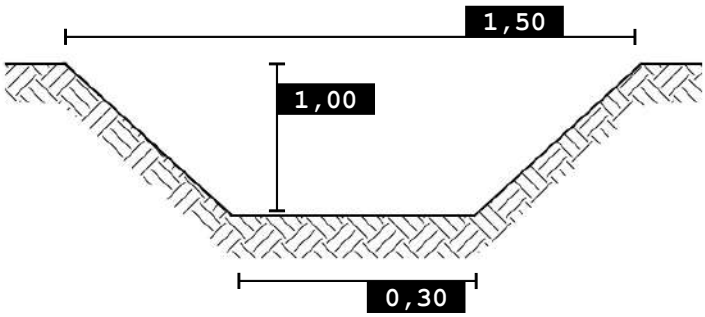

0 100 200 m

SCALA 1:5.000

Foto 1

Foto 2

Nordest Ingegneria
Via Paolo da Sarmeola, 1/A
35030 Rubano (PD)
Tel. 049 897 57 09 - Fax 049 630 270
web www.nordestingegneria.com
email info@nordestingegneria.com
CF e PIVA 02568450247

Comune di Montegalda

SCHEDA MONOGRAFICA
RETE MINORE A CIELO APERTO

Codice: F02355 **Data rilievo: 11/03/2021**

Bacino: **Bacchiglione tra centrale di Perarolo e L.E.B.**
Caratteristica: **cielo aperto**

Tipo fosso: **fosso**
Tipo sezione: **trapezia**

Rivestimento: **terra**
Manutenzione: **scarsa**
Andamento sezione: **regolare**
Vegetazione: **rada**

Ente competente: **Privato**

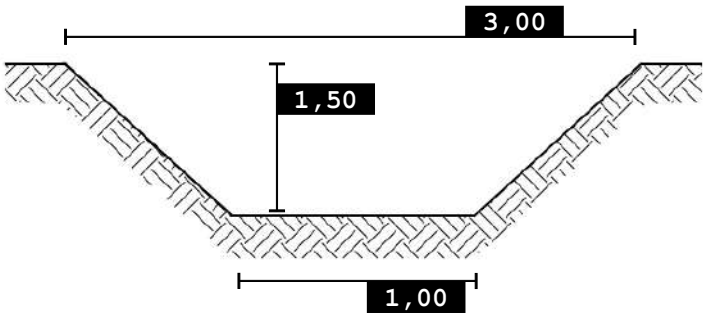

0 100 200 m

SCALA 1:5.000

Foto 1

Nordest Ingegneria
Via Paolo da Sarmeola, 1/A
35030 Rubano (PD)
Tel. 049 897 57 09 - Fax 049 630 270
web www.nordestingegneria.com
email info@nordestingegneria.com
CF e PIVA 02568450247

Comune di Montegalda

SCHEDA MONOGRAFICA
RETE MINORE A CIELO APERTO

Codice: F02419 **Data rilievo: 17/03/2021**

Bacino: **Bacchiglione tra centrale di Perarolo e L.E.B.**
Caratteristica: **cielo aperto**

Tipo fosso: **fosso**
Tipo sezione: **trapezia**

Rivestimento: **terra**
Manutenzione: **scarsa**
Andamento sezione: **irregolare**
Vegetazione: **rada**

Ente competente: **Privato**

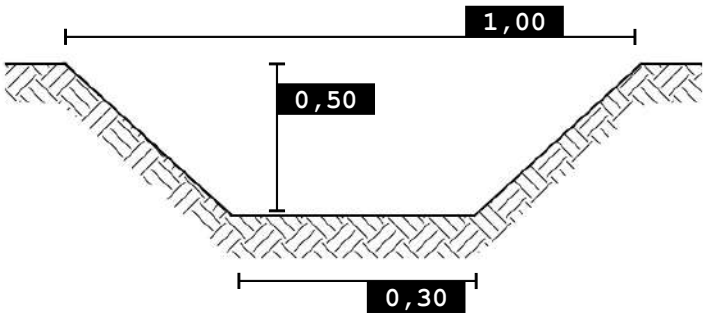

SCALA 1:5.000

Foto 1

Nordest Ingegneria
Via Paolo da Sarmeola, 1/A
35030 Rubano (PD)
Tel. 049 897 57 09 - Fax 049 630 270
web www.nordestingegneria.com
email info@nordestingegneria.com
CF e PIVA 02568450247

Comune di Montegalda

SCHEDA MONOGRAFICA
RETE MINORE A CIELO APERTO

Codice: F02425 **Data rilievo: 17/03/2021**

Bacino: **Bacchiglione tra centrale di Perarolo e L.E.B.**
Caratteristica: **cielo aperto**

Tipo fosso: **fosso**
Tipo sezione: **trapezia**

Rivestimento: **terra**
Manutenzione: **media**
Andamento sezione: **regolare**
Vegetazione: **rada**

Ente competente: **Privato**

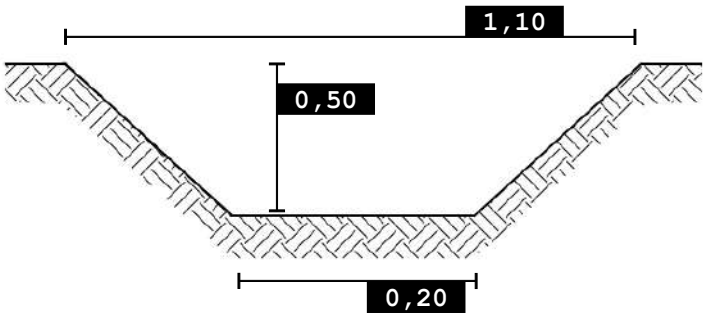

0 100 200 m

SCALA 1:5.000

Foto 1

Foto 2

Nordest Ingegneria
Via Paolo da Sarmeola, 1/A
35030 Rubano (PD)
Tel. 049 897 57 09 - Fax 049 630 270
web www.nordestingegneria.com
email info@nordestingegneria.com
CF e PIVA 02568450247

Comune di Montegalda

SCHEDA MONOGRAFICA
RETE MINORE A CIELO APERTO

Codice: F02446 **Data rilievo: 19/03/2021**

Bacino: **Bacchiglione tra centrale di Perarolo e L.E.B.**
Caratteristica: **cielo aperto**

Tipo fosso: **fosso**
Tipo sezione: **trapezia**

Rivestimento: **terra**
Manutenzione: **scarsa**
Andamento sezione: **regolare**
Vegetazione: **rada**

Ente competente: **Privato**

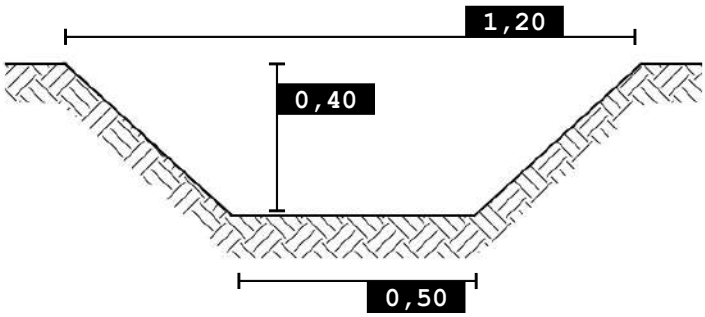

0 100 200 m

SCALA 1:5.000

Foto 1

Foto 2

Nordest Ingegneria
Via Paolo da Sarmeola, 1/A
35030 Rubano (PD)
Tel. 049 897 57 09 - Fax 049 630 270
web www.nordestingegneria.com
email info@nordestingegneria.com
CF e PIVA 02568450247

Comune di Montegalda

SCHEDA MONOGRAFICA
RETE MINORE A CIELO APERTO

Codice: F02464 **Data rilievo: 11/03/2021**

Bacino: **Bacchiglione tra centrale di Perarolo e L.E.B.**
Caratteristica: **cielo aperto**

Tipo fosso: **fosso**
Tipo sezione: **trapezia**

Rivestimento: **terra**
Manutenzione: **media**
Andamento sezione: **regolare**
Vegetazione: **rada**

Ente competente: **Privato**

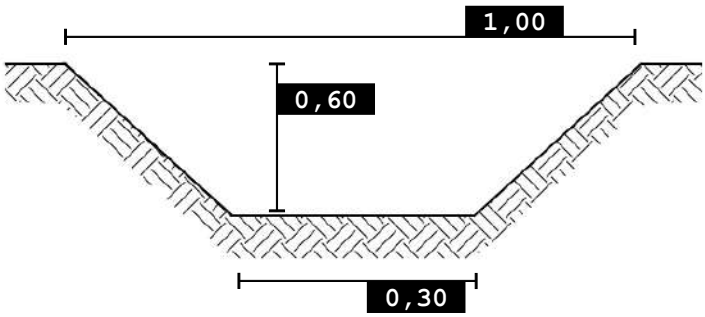

SCALA 1:5.000

Foto 1

Nordest Ingegneria
Via Paolo da Sarmeola, 1/A
35030 Rubano (PD)
Tel. 049 897 57 09 - Fax 049 630 270
web www.nordestingegneria.com
email info@nordestingegneria.com
CF e PIVA 02568450247

Comune di Montegalda

SCHEDA MONOGRAFICA
RETE MINORE A CIELO APERTO

Codice: F02472 **Data rilievo: 11/03/2021**

Bacino: **Bacchiglione tra centrale di Perarolo e L.E.B.**
Caratteristica: **cielo aperto**

Tipo fosso: **fosso**
Tipo sezione: **trapezia**

Rivestimento: **terra**
Manutenzione: **media**
Andamento sezione: **regolare**
Vegetazione: **rada**

Ente competente: **Privato**

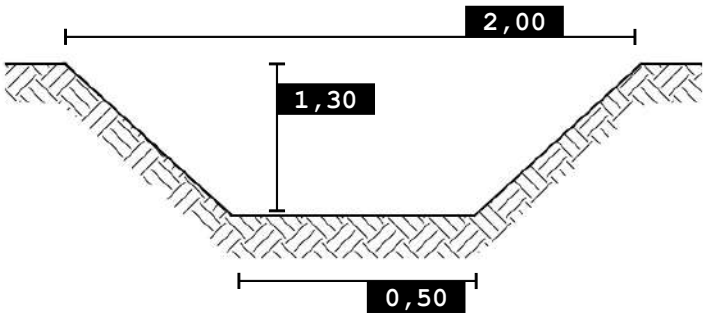

0 100 200 m

SCALA 1:5.000

Foto 1

Nordest Ingegneria
Via Paolo da Sarmeola, 1/A
35030 Rubano (PD)
Tel. 049 897 57 09 - Fax 049 630 270
web www.nordestingegneria.com
email info@nordestingegneria.com
CF e PIVA 02568450247

Comune di Montegalda

SCHEDA MONOGRAFICA
RETE MINORE A CIELO APERTO

Codice: F02476 **Data rilievo: 17/03/2021**

Bacino: **Bacchiglione tra centrale di Perarolo e L.E.B.**
Caratteristica: **cielo aperto**

Tipo fosso: **fosso**
Tipo sezione: **trapezia**

Rivestimento: **terra**
Manutenzione: **scarsa**
Andamento sezione: **regolare**
Vegetazione: **rada**

Ente competente: **Privato**

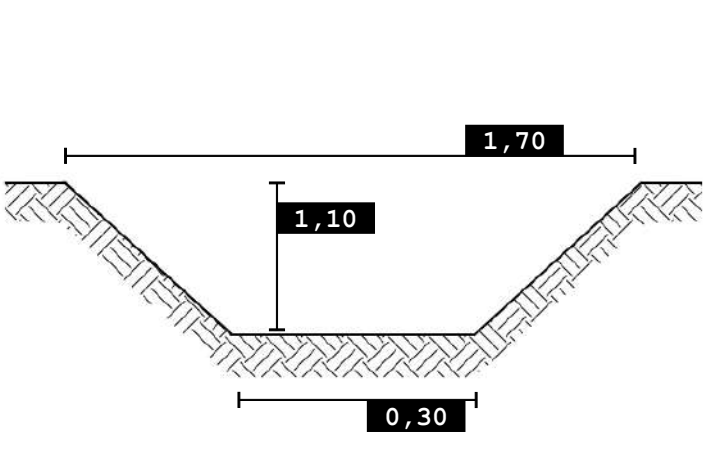

0 100 200 m

SCALA 1:5.000

Foto 1

Foto 2

Nordest Ingegneria
Via Paolo da Sarmeola, 1/A
35030 Rubano (PD)
Tel. 049 897 57 09 - Fax 049 630 270
web www.nordestingegneria.com
email info@nordestingegneria.com
CF e PIVA 02568450247

Comune di Montegalda

SCHEDA MONOGRAFICA
RETE MINORE A CIELO APERTO

Codice: F02485 **Data rilievo: 19/03/2021**

Bacino: **Bacchiglione tra centrale di Perarolo e L.E.B.**
Caratteristica: **cielo aperto**

Tipo fosso: **fosso**
Tipo sezione: **trapezia**

Rivestimento: **terra**
Manutenzione: **media**
Andamento sezione: **regolare**
Vegetazione: **rada**

Ente competente: **Privato**

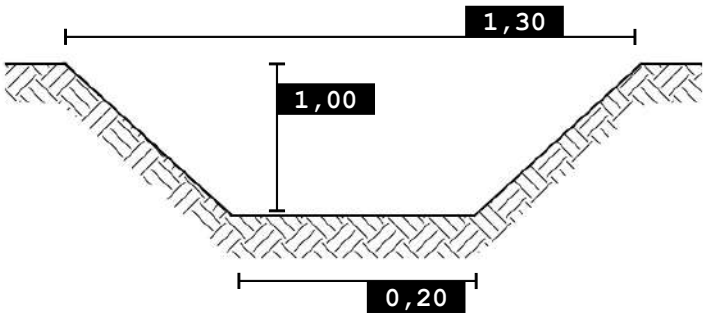

0 100 200 m

SCALA 1:5.000

Foto 1

Foto 2

Nordest Ingegneria
Via Paolo da Sarmeola, 1/A
35030 Rubano (PD)
Tel. 049 897 57 09 - Fax 049 630 270
web www.nordestingegneria.com
email info@nordestingegneria.com
CF e PIVA 02568450247

Comune di Montegalda

SCHEDA MONOGRAFICA
RETE MINORE A CIELO APERTO

Codice: F02637 **Data rilievo: 11/03/2021**

Bacino: **Bacchiglione tra centrale di Perarolo e L.E.B.**
Caratteristica: **cielo aperto**

Tipo fosso: **fosso**
Tipo sezione: **trapezia**

Rivestimento: **terra**
Manutenzione: **scarsa**
Andamento sezione: **irregolare**
Vegetazione: **rada**

Ente competente: **Privato**

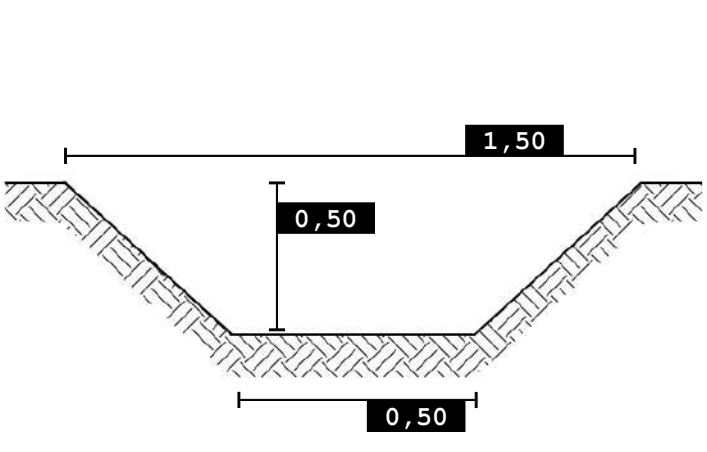

0 100 200 m

SCALA 1:5.000

Foto 1

Foto 2

Nordest Ingegneria
Via Paolo da Sarmeola, 1/A
35030 Rubano (PD)
Tel. 049 897 57 09 - Fax 049 630 270
web www.nordestingegneria.com
email info@nordestingegneria.com
CF e PIVA 02568450247

Comune di Montegalda

SCHEDA MONOGRAFICA
RETE MINORE A CIELO APERTO

Codice: F02640 **Data rilievo: 11/03/2021**

Bacino: **Bacchiglione tra centrale di Perarolo e L.E.B.**
Caratteristica: **cielo aperto**

Tipo fosso: **fosso**
Tipo sezione: **trapezia**

Rivestimento: **terra**
Manutenzione: **media**
Andamento sezione: **regolare**
Vegetazione: **rada**

Ente competente: **Privato**

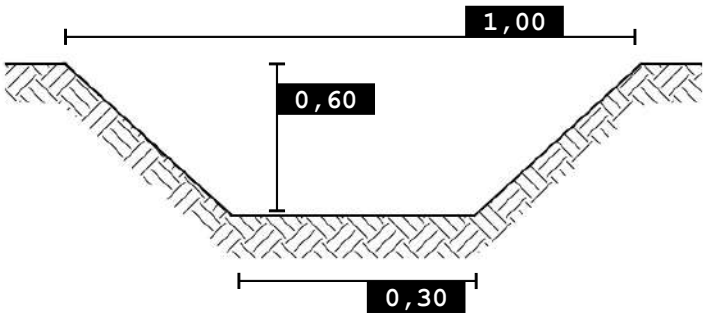

0 100 200 m

SCALA 1:5.000

Foto 1

Nordest Ingegneria
Via Paolo da Sarmeola, 1/A
35030 Rubano (PD)
Tel. 049 897 57 09 - Fax 049 630 270
web www.nordestingegneria.com
email info@nordestingegneria.com
CF e PIVA 02568450247

Comune di Montegalda

SCHEDA MONOGRAFICA
RETE MINORE A CIELO APERTO

Codice: F02643 **Data rilievo: 11/03/2021**

Bacino: **Bacchiglione tra centrale di Perarolo e L.E.B.**
Caratteristica: **cielo aperto**

Tipo fosso: **fosso**
Tipo sezione: **trapezia**

Rivestimento: **terra**
Manutenzione: **scarsa**
Andamento sezione: **regolare**
Vegetazione: **folta**

Ente competente: **Autostrade SPA**

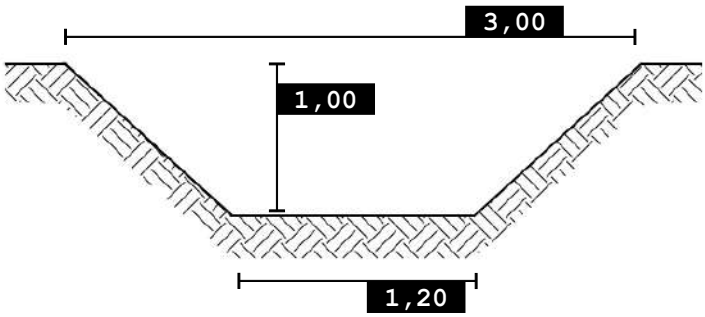

SCALA 1:5.000

Foto 1

Foto 2

Nordest Ingegneria
Via Paolo da Sarmeola, 1/A
35030 Rubano (PD)
Tel. 049 897 57 09 - Fax 049 630 270
web www.nordestingegneria.com
email info@nordestingegneria.com
CF e PIVA 02568450247

Comune di Montegalda

SCHEDA MONOGRAFICA
RETE MINORE A CIELO APERTO

Codice: F02644 **Data rilievo: 11/03/2021**

Bacino: **Bacchiglione tra centrale di Perarolo e L.E.B.**
Caratteristica: **cielo aperto**

Tipo fosso: **fosso**
Tipo sezione: **trapezia**

Rivestimento: **terra**
Manutenzione: **scarsa**
Andamento sezione: **regolare**
Vegetazione: **folta**

Ente competente: **Autostrade SPA**

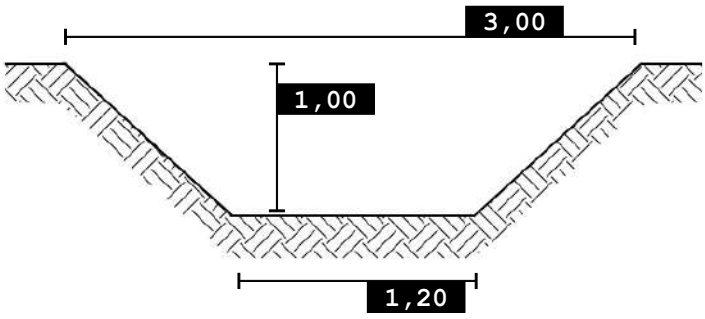

0 100 200 m

SCALA 1:5.000

Foto 1

Foto 2

Nordest Ingegneria
Via Paolo da Sarmeola, 1/A
35030 Rubano (PD)
Tel. 049 897 57 09 - Fax 049 630 270
web www.nordestingegneria.com
email info@nordestingegneria.com
CF e PIVA 02568450247

Comune di Montegalda

SCHEDA MONOGRAFICA
RETE MINORE A CIELO APERTO

Codice: F02646 **Data rilievo: 11/03/2021**

Bacino: **Bacchiglione tra centrale di Perarolo e L.E.B.**
Caratteristica: **cielo aperto**

Tipo fosso: **fosso**
Tipo sezione: **trapezia**

Rivestimento: **terra**
Manutenzione: **media**
Andamento sezione: **regolare**
Vegetazione: **rada**

Ente competente: **Privato**

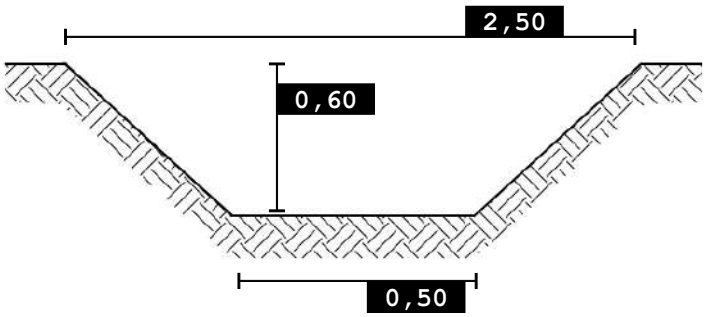

0 100 200 m

SCALA 1:5.000

Foto 1

Nordest Ingegneria
Via Paolo da Sarmeola, 1/A
35030 Rubano (PD)
Tel. 049 897 57 09 - Fax 049 630 270
web www.nordestingegneria.com
email info@nordestingegneria.com
CF e PIVA 02568450247

Comune di Montegalda

SCHEDA MONOGRAFICA
RETE MINORE A CIELO APERTO

Codice: F02651 **Data rilievo: 11/03/2021**

Bacino: **Bacchiglione tra centrale di Perarolo e L.E.B.**
Caratteristica: **cielo aperto**

Tipo fosso: **fosso**
Tipo sezione: **trapezia**

Rivestimento: **terra**
Manutenzione: **scarsa**
Andamento sezione: **regolare**
Vegetazione: **folta**

Ente competente: **Privato**

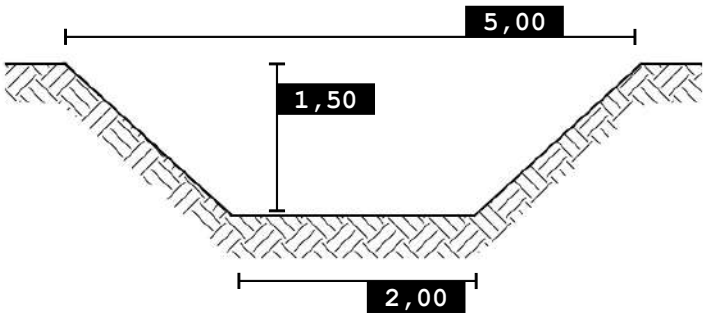

0 100 200 m

SCALA 1:5.000

Foto 1

Nordest Ingegneria
Via Paolo da Sarmeola, 1/A
35030 Rubano (PD)
Tel. 049 897 57 09 - Fax 049 630 270
web www.nordestingegneria.com
email info@nordestingegneria.com
CF e PIVA 02568450247

Comune di Montegalda

SCHEDA MONOGRAFICA
RETE MINORE A CIELO APERTO

Codice: F02652 **Data rilievo: 11/03/2021**

Bacino: **Bacchiglione tra centrale di Perarolo e L.E.B.**
Caratteristica: **cielo aperto**

Tipo fosso: **fosso**
Tipo sezione: **trapezia**

Rivestimento: **terra**
Manutenzione: **scarsa**
Andamento sezione: **regolare**
Vegetazione: **rada**

Ente competente: **Privato**

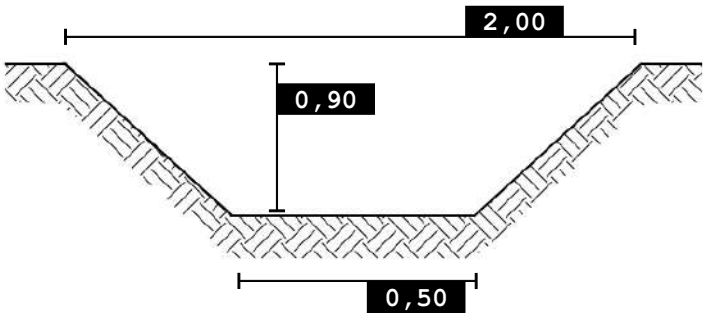

0 100 200 m

SCALA 1:5.000

Foto 1

Nordest Ingegneria
Via Paolo da Sarmeola, 1/A
35030 Rubano (PD)
Tel. 049 897 57 09 - Fax 049 630 270
web www.nordestingegneria.com
email info@nordestingegneria.com
CF e PIVA 02568450247

Comune di Montegalda

SCHEDA MONOGRAFICA
RETE MINORE A CIELO APERTO

Codice: F02655 **Data rilievo: 11/03/2021**

Bacino: **Bacchiglione tra centrale di Perarolo e L.E.B.**
Caratteristica: **cielo aperto**

Tipo fosso: **fosso**
Tipo sezione: **trapezia**

Rivestimento: **terra**
Manutenzione: **buona**
Andamento sezione: **regolare**
Vegetazione: **scarsa o assente**

Ente competente: **Comune**

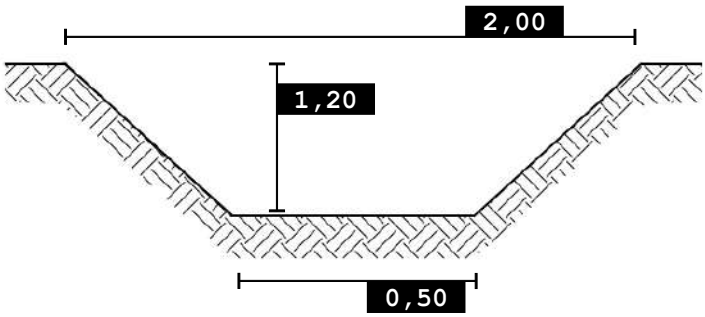

0 100 200 m

SCALA 1:5.000

Foto 1

Nordest Ingegneria
Via Paolo da Sarmeola, 1/A
35030 Rubano (PD)
Tel. 049 897 57 09 - Fax 049 630 270
web www.nordestingegneria.com
email info@nordestingegneria.com
CF e PIVA 02568450247

Comune di Montegalda

SCHEDA MONOGRAFICA
RETE MINORE A CIELO APERTO

Codice: F02656 **Data rilievo: 11/07/2021**

Bacino: **Bacchiglione tra centrale di Perarolo e L.E.B.**
Caratteristica: **cielo aperto**

Tipo fosso: **fosso**
Tipo sezione: **trapezia**

Rivestimento: **terra**
Manutenzione: **buona**
Andamento sezione: **regolare**
Vegetazione: **scarsa o assente**

Ente competente: **Privato**

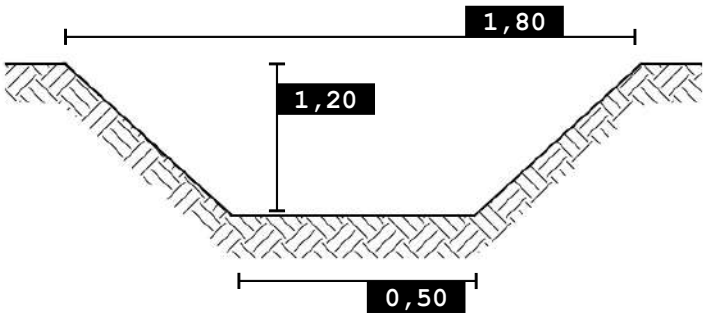

0 100 200 m

SCALA 1:5.000

Foto 1

Foto 2

Nordest Ingegneria
Via Paolo da Sarmeola, 1/A
35030 Rubano (PD)
Tel. 049 897 57 09 - Fax 049 630 270
web www.nordestingegneria.com
email info@nordestingegneria.com
CF e PIVA 02568450247

Comune di Montegalda

SCHEDA MONOGRAFICA
RETE MINORE A CIELO APERTO

Codice: F02657 **Data rilievo: 11/03/2021**

Bacino: **Bacchiglione tra centrale di Perarolo e L.E.B.**
Caratteristica: **cielo aperto**

Tipo fosso: **fosso**
Tipo sezione: **trapezia**

Rivestimento: **terra**
Manutenzione: **scarsa**
Andamento sezione: **regolare**
Vegetazione: **rada**

Ente competente: **Privato**

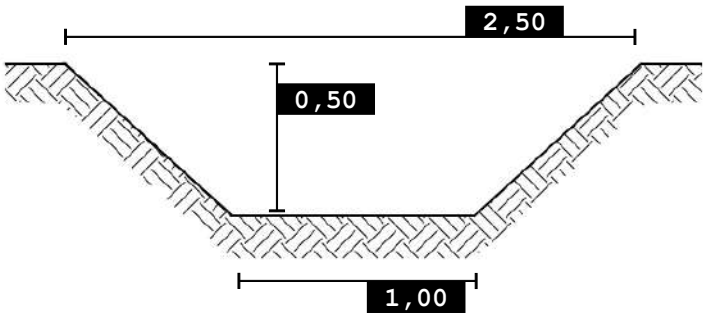

0 100 200 m

SCALA 1:5.000

Foto 1

Foto 2

Nordest Ingegneria
Via Paolo da Sarmeola, 1/A
35030 Rubano (PD)
Tel. 049 897 57 09 - Fax 049 630 270
web www.nordestingegneria.com
email info@nordestingegneria.com
CF e PIVA 02568450247

Comune di Montegalda

SCHEDA MONOGRAFICA
RETE MINORE A CIELO APERTO

Codice: F02658 **Data rilievo: 11/03/2021**

Bacino: **Bacchiglione tra centrale di Perarolo e L.E.B.**
Caratteristica: **cielo aperto**

Tipo fosso: **fosso**
Tipo sezione: **trapezia**

Rivestimento: **terra**
Manutenzione: **media**
Andamento sezione: **regolare**
Vegetazione: **rada**

Ente competente: **Comune**

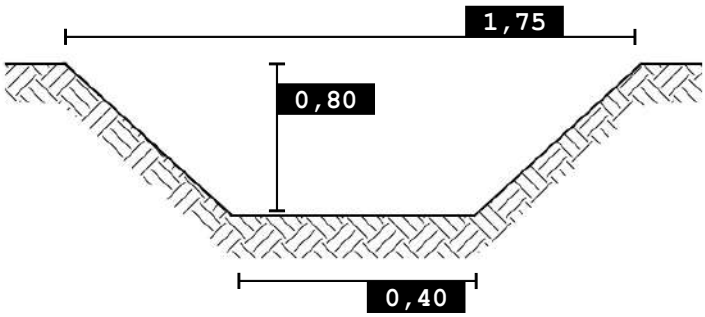

0 100 200 m

SCALA 1:5.000

Foto 1

Foto 2

Nordest Ingegneria
Via Paolo da Sarmeola, 1/A
35030 Rubano (PD)
Tel. 049 897 57 09 - Fax 049 630 270
web www.nordestingegneria.com
email info@nordestingegneria.com
CF e PIVA 02568450247

Comune di Montegalda

SCHEDA MONOGRAFICA
RETE MINORE A CIELO APERTO

Codice: F02659 **Data rilievo: 11/03/2021**

Bacino: **Bacchiglione tra centrale di Perarolo e L.E.B.**
Caratteristica: **cielo aperto**

Tipo fosso: **fosso**
Tipo sezione: **trapezia**

Rivestimento: **terra**
Manutenzione: **media**
Andamento sezione: **regolare**
Vegetazione: **rada**

Ente competente: **Comune**

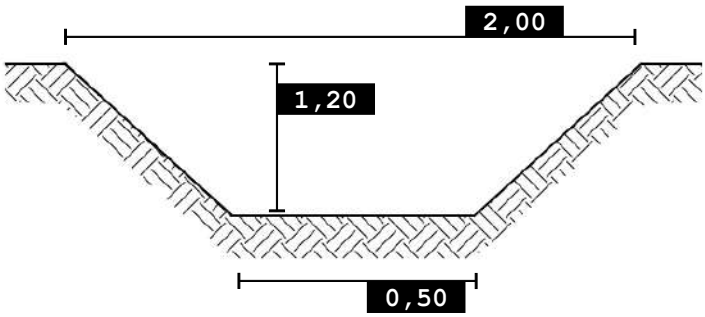

0 100 200 m

SCALA 1:5.000

Foto 1

Nordest Ingegneria
Via Paolo da Sarmeola, 1/A
35030 Rubano (PD)
Tel. 049 897 57 09 - Fax 049 630 270
web www.nordestingegneria.com
email info@nordestingegneria.com
CF e PIVA 02568450247

Comune di Montegalda

SCHEDA MONOGRAFICA
RETE MINORE A CIELO APERTO

Codice: F02660 **Data rilievo: 11/03/2021**

Bacino: **Bacchiglione tra centrale di Perarolo e L.E.B.**
Caratteristica: **cielo aperto**

Tipo fosso: **fosso**
Tipo sezione: **trapezia**

Rivestimento: **terra**
Manutenzione: **buona**
Andamento sezione: **regolare**
Vegetazione: **scarsa o assente**

Ente competente: **Comune**

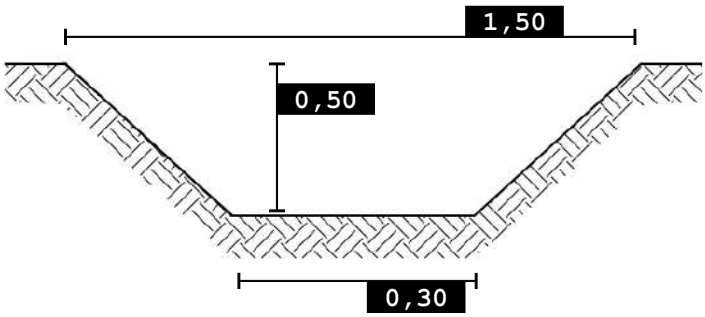

0 100 200 m

SCALA 1:5.000

Foto 1

Foto 2

Nordest Ingegneria
Via Paolo da Sarmeola, 1/A
35030 Rubano (PD)
Tel. 049 897 57 09 - Fax 049 630 270
web www.nordestingegneria.com
email info@nordestingegneria.com
CF e PIVA 02568450247

Comune di Montegalda

SCHEDA MONOGRAFICA
RETE MINORE A CIELO APERTO

Codice: F02662 **Data rilievo: 11/03/2021**

Bacino: **Bacchiglione tra centrale di Perarolo e L.E.B.**
Caratteristica: **cielo aperto**

Tipo fosso: **fosso**
Tipo sezione: **trapezia**

Rivestimento: **terra**
Manutenzione: **scarsa**
Andamento sezione: **regolare**
Vegetazione: **rada**

Ente competente: **Comune**

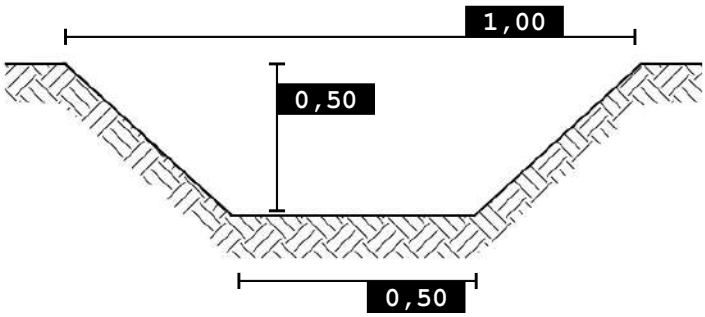

0 100 200 m

SCALA 1:5.000

Foto 1

Foto 2

Nordest Ingegneria
Via Paolo da Sarmeola, 1/A
35030 Rubano (PD)
Tel. 049 897 57 09 - Fax 049 630 270
web www.nordestingegneria.com
email info@nordestingegneria.com
CF e PIVA 02568450247

Comune di Montegalda

SCHEDA MONOGRAFICA
RETE MINORE A CIELO APERTO

Codice: F02665 **Data rilievo: 11/03/2021**

Bacino: **Bacchiglione tra centrale di Perarolo e L.E.B.**
Caratteristica: **cielo aperto**

Tipo fosso: **fosso**
Tipo sezione: **trapezia**

Rivestimento: **terra**
Manutenzione: **scarsa**
Andamento sezione: **irregolare**
Vegetazione: **rada**

Ente competente: **Privato**

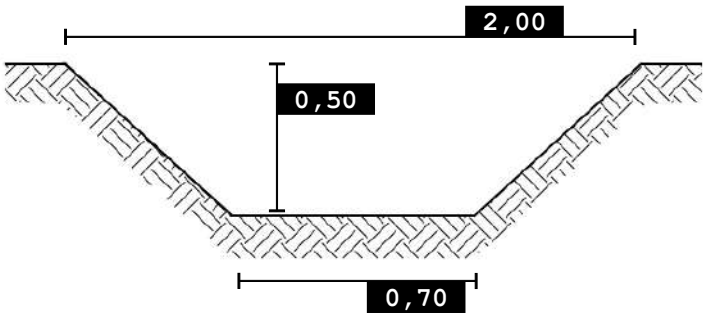

0 100 200 m

SCALA 1:5.000

Foto 1

Nordest Ingegneria
Via Paolo da Sarmeola, 1/A
35030 Rubano (PD)
Tel. 049 897 57 09 - Fax 049 630 270
web www.nordestingegneria.com
email info@nordestingegneria.com
CF e PIVA 02568450247

Comune di Montegalda

SCHEDA MONOGRAFICA
RETE MINORE A CIELO APERTO

Codice: F02667 **Data rilievo: 11/03/2021**

Bacino: **Bacchiglione tra centrale di Perarolo e L.E.B.**
Caratteristica: **cielo aperto**

Tipo fosso: **fosso**
Tipo sezione: **trapezia**

Rivestimento: **terra**
Manutenzione: **buona**
Andamento sezione: **regolare**
Vegetazione: **rada**

Ente competente: **Privato**

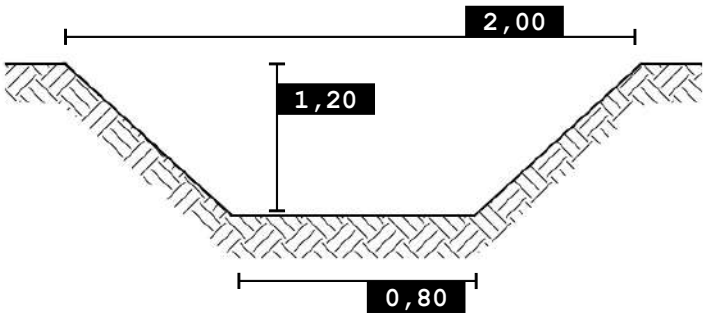

0 100 200 m

SCALA 1:5.000

Foto 1

Nordest Ingegneria
Via Paolo da Sarmeola, 1/A
35030 Rubano (PD)
Tel. 049 897 57 09 - Fax 049 630 270
web www.nordestingegneria.com
email info@nordestingegneria.com
CF e PIVA 02568450247

Comune di Montegalda

SCHEDA MONOGRAFICA
RETE MINORE A CIELO APERTO

Codice: F02695 **Data rilievo: 15/03/2021**

Bacino: **Bacchiglione tra centrale di Perarolo e L.E.B.**
Caratteristica: **cielo aperto**

Tipo fosso: **fosso**
Tipo sezione: **trapezia**

Rivestimento: **terra**
Manutenzione: **media**
Andamento sezione: **regolare**
Vegetazione: **rada**

Ente competente: **Comune**

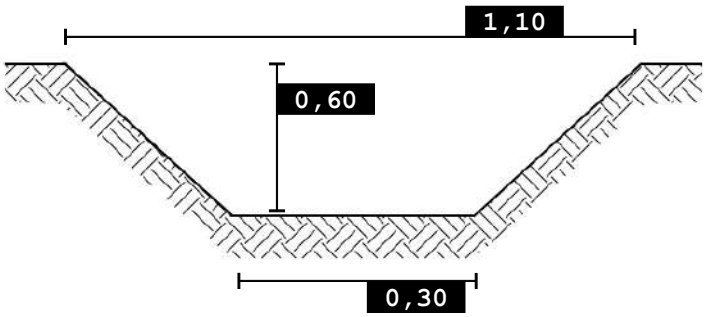

0 100 200 m

SCALA 1:5.000

Foto 1

Foto 2

Nordest Ingegneria
Via Paolo da Sarmeola, 1/A
35030 Rubano (PD)
Tel. 049 897 57 09 - Fax 049 630 270
web www.nordestingegneria.com
email info@nordestingegneria.com
CF e PIVA 02568450247

Comune di Montegalda

SCHEDA MONOGRAFICA
RETE MINORE A CIELO APERTO

Codice: F02696 **Data rilievo: 15/03/2021**

Bacino: **Bacchiglione tra centrale di Perarolo e L.E.B.**
Caratteristica: **cielo aperto**

Tipo fosso: **fosso**
Tipo sezione: **trapezia**

Rivestimento: **terra**
Manutenzione: **buona**
Andamento sezione: **regolare**
Vegetazione: **scarsa o assente**

Ente competente: **Comune**

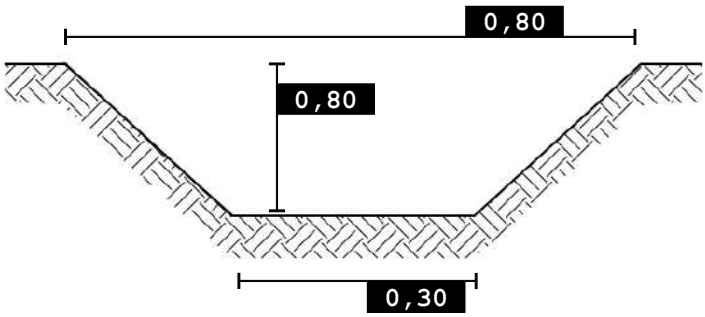

0 100 200 m

SCALA 1:5.000

Foto 1

Nordest Ingegneria
Via Paolo da Sarmeola, 1/A
35030 Rubano (PD)
Tel. 049 897 57 09 - Fax 049 630 270
web www.nordestingegneria.com
email info@nordestingegneria.com
CF e PIVA 02568450247

Comune di Montegalda

SCHEDA MONOGRAFICA
RETE MINORE A CIELO APERTO

Codice: F02698 **Data rilievo: 15/03/2021**

Bacino: **Bacchiglione tra centrale di Perarolo e L.E.B.**
Caratteristica: **cielo aperto**

Tipo fosso: **fosso**
Tipo sezione: **trapezia**

Rivestimento: **terra**
Manutenzione: **media**
Andamento sezione: **regolare**
Vegetazione: **rada**

Ente competente: **Comune**

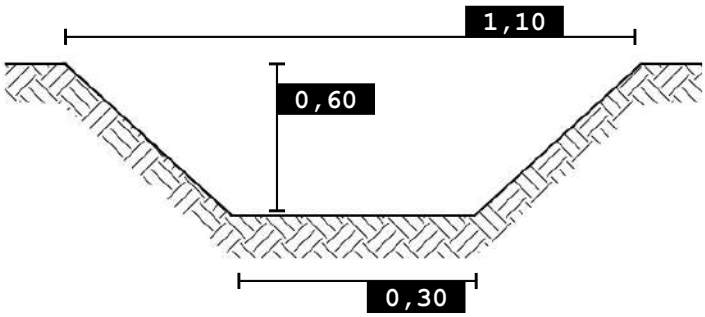

0 100 200 m

SCALA 1:5.000

Foto 1

Nordest Ingegneria
Via Paolo da Sarmeola, 1/A
35030 Rubano (PD)
Tel. 049 897 57 09 - Fax 049 630 270
web www.nordestingegneria.com
email info@nordestingegneria.com
CF e PIVA 02568450247

Comune di Montegalda

SCHEDA MONOGRAFICA
RETE MINORE A CIELO APERTO

Codice: F02702 **Data rilievo: 15/03/2021**

Bacino: **Bacchiglione tra centrale di Perarolo e L.E.B.**
Caratteristica: **cielo aperto**

Tipo fosso: **fosso**
Tipo sezione: **trapezia**

Rivestimento: **terra**
Manutenzione: **media**
Andamento sezione: **regolare**
Vegetazione: **rada**

Ente competente: **Privato**

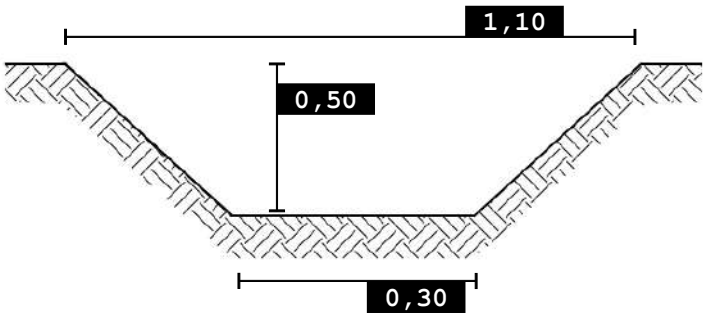

SCALA 1:5.000

Foto 1

Nordest Ingegneria
Via Paolo da Sarmeola, 1/A
35030 Rubano (PD)
Tel. 049 897 57 09 - Fax 049 630 270
web www.nordestingegneria.com
email info@nordestingegneria.com
CF e PIVA 02568450247

Comune di Montegalda

SCHEDA MONOGRAFICA
RETE MINORE A CIELO APERTO

Codice: F02705 **Data rilievo: 15/03/2021**

Bacino: **Bacchiglione tra centrale di Perarolo e L.E.B.**
Caratteristica: **cielo aperto**

Tipo fosso: **fosso**
Tipo sezione: **trapezia**

Rivestimento: **terra**
Manutenzione: **buona**
Andamento sezione: **regolare**
Vegetazione: **scarsa o assente**

Ente competente: **Comune**

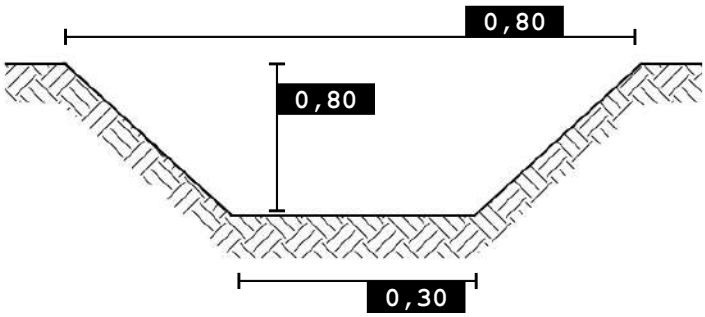

0 100 200 m

SCALA 1:5.000

Foto 1

Nordest Ingegneria
Via Paolo da Sarmeola, 1/A
35030 Rubano (PD)
Tel. 049 897 57 09 - Fax 049 630 270
web www.nordestingegneria.com
email info@nordestingegneria.com
CF e PIVA 02568450247

Comune di Montegalda

SCHEDA MONOGRAFICA
RETE MINORE A CIELO APERTO

Codice: F02706 **Data rilievo: 15/03/2021**

Bacino: **Bacchiglione tra centrale di Perarolo e L.E.B.**
Caratteristica: **cielo aperto**

Tipo fosso: **fosso**
Tipo sezione: **trapezia**

Rivestimento: **terra**
Manutenzione: **media**
Andamento sezione: **regolare**
Vegetazione: **rada**

Ente competente: **Comune**

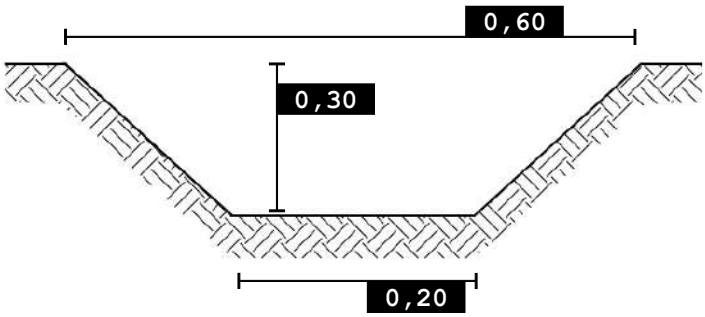

SCALA 1:5.000

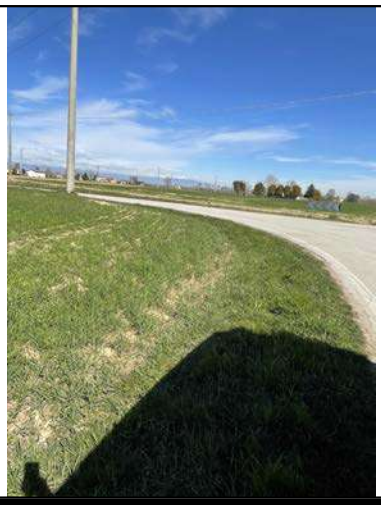

Foto 1

Nordest Ingegneria
Via Paolo da Sarmeola, 1/A
35030 Rubano (PD)
Tel. 049 897 57 09 - Fax 049 630 270
web www.nordestingegneria.com
email info@nordestingegneria.com
CF e PIVA 02568450247

Comune di Montegalda

SCHEDA MONOGRAFICA
RETE MINORE A CIELO APERTO

Codice: F02707 **Data rilievo: 15/03/2021**

Bacino: **Bacchiglione tra centrale di Perarolo e L.E.B.**
Caratteristica: **cielo aperto**

Tipo fosso: **fosso**
Tipo sezione: **trapezia**

Rivestimento: **terra**
Manutenzione: **media**
Andamento sezione: **regolare**
Vegetazione: **rada**

Ente competente: **Comune**

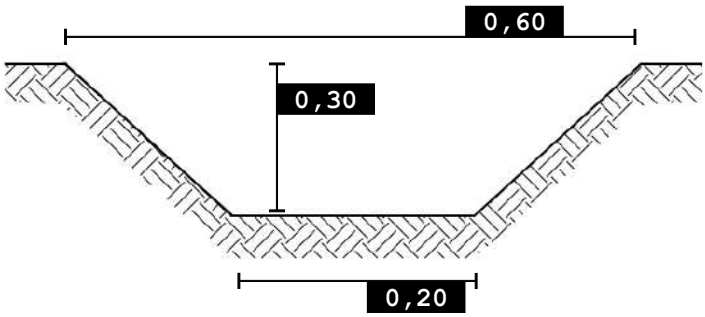

0 100 200 m

SCALA 1:5.000

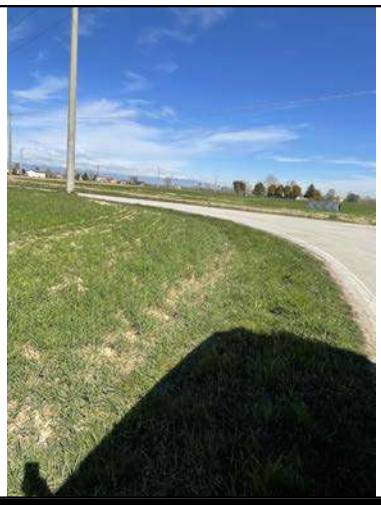

Foto 1

Nordest Ingegneria
Via Paolo da Sarmeola, 1/A
35030 Rubano (PD)
Tel. 049 897 57 09 - Fax 049 630 270
web www.nordestingegneria.com
email info@nordestingegneria.com
CF e PIVA 02568450247

Comune di Montegalda

SCHEDA MONOGRAFICA
RETE MINORE A CIELO APERTO

Codice: F02708 **Data rilievo: 15/03/2021**

Bacino: **Bacchiglione tra centrale di Perarolo e L.E.B.**
Caratteristica: **cielo aperto**

Tipo fosso: **fosso**
Tipo sezione: **trapezia**

Rivestimento: **terra**
Manutenzione: **media**
Andamento sezione: **regolare**
Vegetazione: **rada**

Ente competente: **Comune**

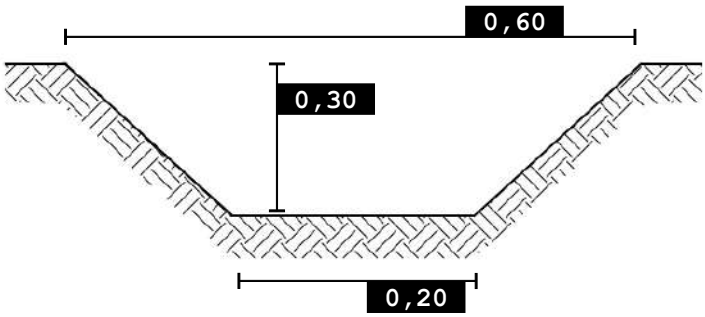

0 100 200 m

SCALA 1:5.000

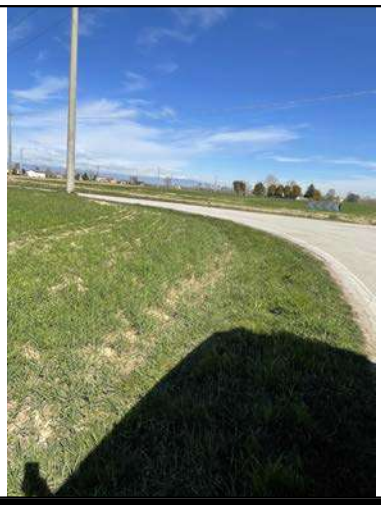

Foto 1

Nordest Ingegneria
Via Paolo da Sarmeola, 1/A
35030 Rubano (PD)
Tel. 049 897 57 09 - Fax 049 630 270
web www.nordestingegneria.com
email info@nordestingegneria.com
CF e PIVA 02568450247

Comune di Montegalda

SCHEDA MONOGRAFICA
RETE MINORE A CIELO APERTO

Codice: F02709 **Data rilievo: 15/03/2021**

Bacino: **Bacchiglione tra centrale di Perarolo e L.E.B.**
Caratteristica: **cielo aperto**

Tipo fosso: **fosso**
Tipo sezione: **trapezia**

Rivestimento: **terra**
Manutenzione: **media**
Andamento sezione: **regolare**
Vegetazione: **rada**

Ente competente: **Comune**

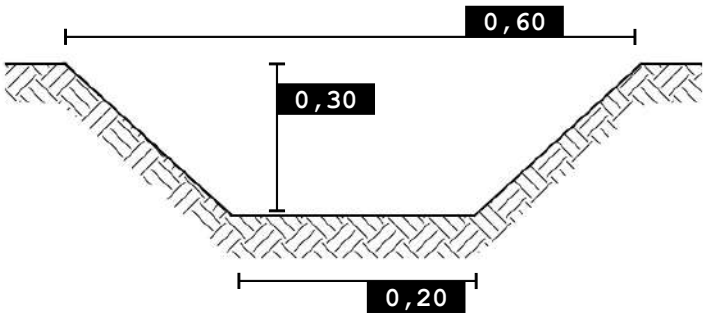

0 100 200 m

SCALA 1:5.000

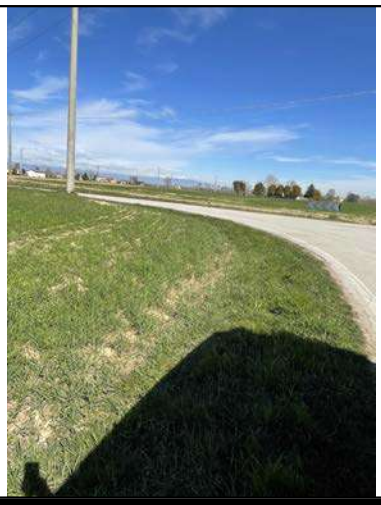

Foto 1

Nordest Ingegneria
Via Paolo da Sarmeola, 1/A
35030 Rubano (PD)
Tel. 049 897 57 09 - Fax 049 630 270
web www.nordestingegneria.com
email info@nordestingegneria.com
CF e PIVA 02568450247

Comune di Montegalda

SCHEDA MONOGRAFICA
RETE MINORE A CIELO APERTO

Codice: F02710 **Data rilievo: 15/03/2021**

Bacino: **Bacchiglione tra centrale di Perarolo e L.E.B.**
Caratteristica: **cielo aperto**

Tipo fosso: **fosso**
Tipo sezione: **trapezia**

Rivestimento: **terra**
Manutenzione: **media**
Andamento sezione: **regolare**
Vegetazione: **rada**

Ente competente: **Privato**

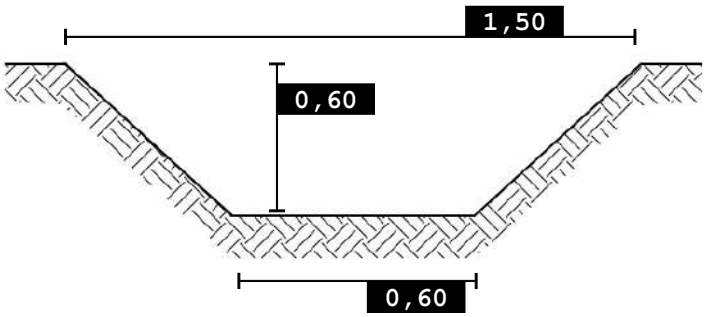

0 100 200 m

SCALA 1:5.000

Foto 1

Nordest Ingegneria
Via Paolo da Sarmeola, 1/A
35030 Rubano (PD)
Tel. 049 897 57 09 - Fax 049 630 270
web www.nordestingegneria.com
email info@nordestingegneria.com
CF e PIVA 02568450247

Comune di Montegalda

SCHEDA MONOGRAFICA
RETE MINORE A CIELO APERTO

Codice: F02712 **Data rilievo: 15/03/2021**

Bacino: **Bacchiglione tra centrale di Perarolo e L.E.B.**
Caratteristica: **cielo aperto**

Tipo fosso: **fosso**
Tipo sezione: **trapezia**

Rivestimento: **terra**
Manutenzione: **media**
Andamento sezione: **regolare**
Vegetazione: **rada**

Ente competente: **Privato**

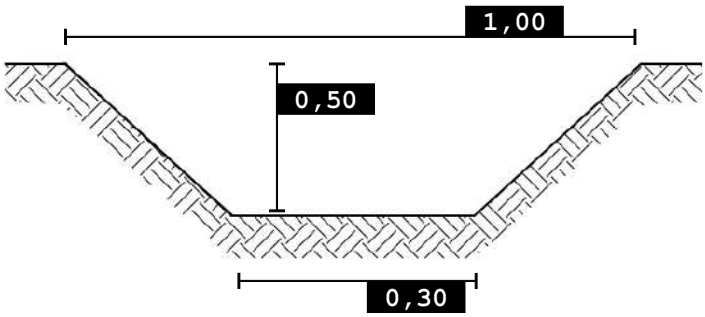

0 100 200 m

SCALA 1:5.000

Foto 1

Nordest Ingegneria
Via Paolo da Sarmeola, 1/A
35030 Rubano (PD)
Tel. 049 897 57 09 - Fax 049 630 270
web www.nordestingegneria.com
email info@nordestingegneria.com
CF e PIVA 02568450247

Comune di Montegalda

SCHEDA MONOGRAFICA
RETE MINORE A CIELO APERTO

Codice: F02713 **Data rilievo: 15/03/2021**

Bacino: **Bacchiglione tra centrale di Perarolo e L.E.B.**
Caratteristica: **cielo aperto**

Tipo fosso: **fosso**
Tipo sezione: **trapezia**

Rivestimento: **terra**
Manutenzione: **media**
Andamento sezione: **regolare**
Vegetazione: **rada**

Ente competente: **Comune**

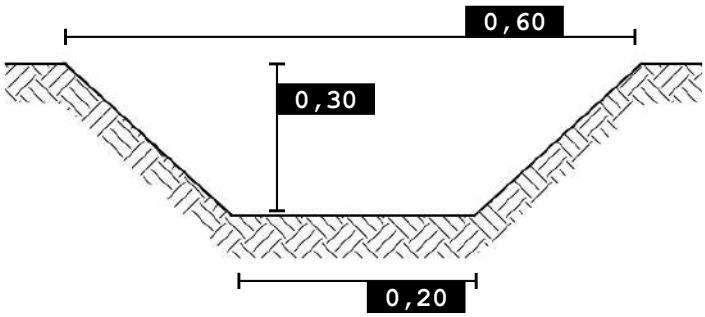

0 100 200 m

SCALA 1:5.000

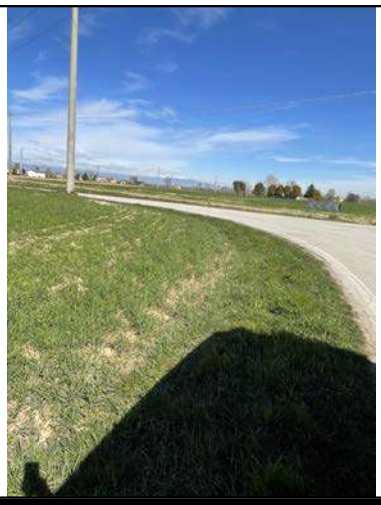

Foto 1

Nordest Ingegneria
Via Paolo da Sarmeola, 1/A
35030 Rubano (PD)
Tel. 049 897 57 09 - Fax 049 630 270
web www.nordestingegneria.com
email info@nordestingegneria.com
CF e PIVA 02568450247

Comune di Montegalda

SCHEDA MONOGRAFICA
RETE MINORE A CIELO APERTO

Codice: F02714 **Data rilievo: 15/03/2021**

Bacino: **Bacchiglione tra centrale di Perarolo e L.E.B.**
Caratteristica: **cielo aperto**

Tipo fosso: **fosso**
Tipo sezione: **trapezia**

Rivestimento: **terra**
Manutenzione: **media**
Andamento sezione: **regolare**
Vegetazione: **rada**

Ente competente: **Privato**

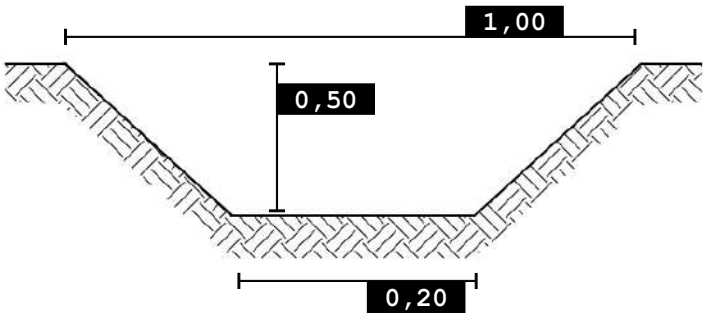

0 100 200 m

SCALA 1:5.000

Foto 1

Nordest Ingegneria
Via Paolo da Sarmeola, 1/A
35030 Rubano (PD)
Tel. 049 897 57 09 - Fax 049 630 270
web www.nordestingegneria.com
email info@nordestingegneria.com
CF e PIVA 02568450247

Comune di Montegalda

SCHEDA MONOGRAFICA
RETE MINORE A CIELO APERTO

Codice: F02715 **Data rilievo: 15/03/2021**

Bacino: **Bacchiglione tra centrale di Perarolo e L.E.B.**
Caratteristica: **cielo aperto**

Tipo fosso: **fosso**
Tipo sezione: **trapezia**

Rivestimento: **terra**
Manutenzione: **media**
Andamento sezione: **regolare**
Vegetazione: **rada**

Ente competente: **Privato**

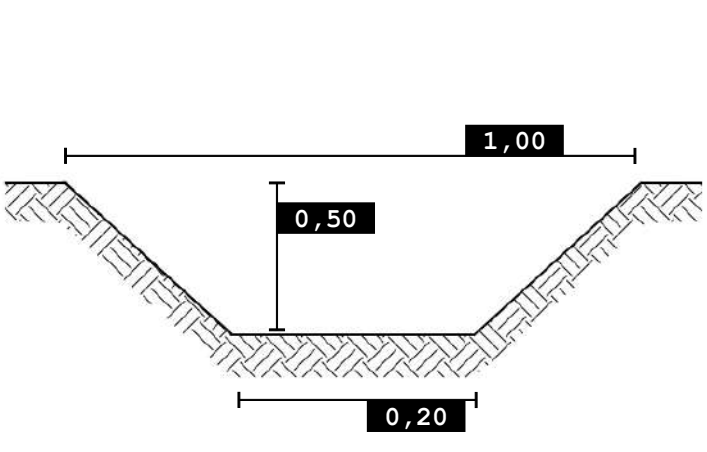

0 100 200 m

SCALA 1:5.000

Foto 1

Nordest Ingegneria
Via Paolo da Sarmeola, 1/A
35030 Rubano (PD)
Tel. 049 897 57 09 - Fax 049 630 270
web www.nordestingegneria.com
email info@nordestingegneria.com
CF e PIVA 02568450247

Comune di Montegalda

SCHEDA MONOGRAFICA
RETE MINORE A CIELO APERTO

Codice: F02728 **Data rilievo: 15/03/2021**

Bacino: **Bacchiglione tra centrale di Perarolo e L.E.B.**
Caratteristica: **cielo aperto**

Tipo fosso: **fosso**
Tipo sezione: **trapezia**

Rivestimento: **terra**
Manutenzione: **media**
Andamento sezione: **regolare**
Vegetazione: **rada**

Ente competente: **Privato**

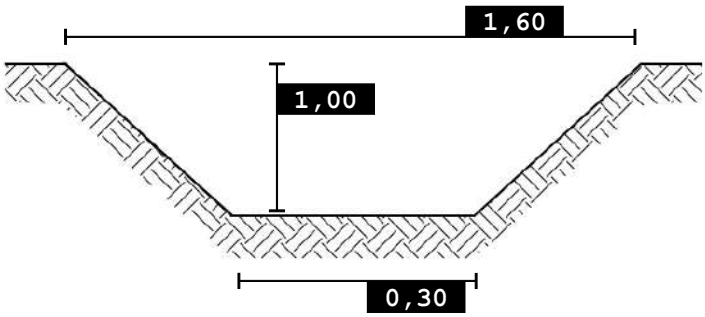

0 100 200 m

SCALA 1:5.000

Foto 1

Nordest Ingegneria
Via Paolo da Sarmeola, 1/A
35030 Rubano (PD)
Tel. 049 897 57 09 - Fax 049 630 270
web www.nordestingegneria.com
email info@nordestingegneria.com
CF e PIVA 02568450247

Comune di Montegalda

SCHEDA MONOGRAFICA
RETE MINORE A CIELO APERTO

Codice: F02731 **Data rilievo: 15/03/2021**

Bacino: **Bacchiglione tra centrale di Perarolo e L.E.B.**
Caratteristica: **cielo aperto**

Tipo fosso: **fosso**
Tipo sezione: **trapezia**

Rivestimento: **terra**
Manutenzione: **buona**
Andamento sezione: **regolare**
Vegetazione: **rada**

Ente competente: **Privato**

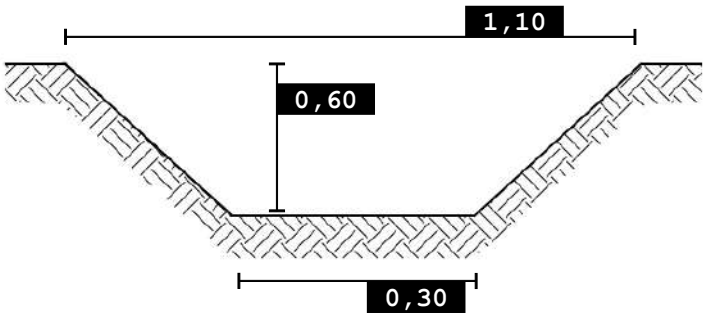

0 100 200 m

SCALA 1:5.000

Foto 1

Nordest Ingegneria
Via Paolo da Sarmeola, 1/A
35030 Rubano (PD)
Tel. 049 897 57 09 - Fax 049 630 270
web www.nordestingegneria.com
email info@nordestingegneria.com
CF e PIVA 02568450247

Comune di Montegalda

SCHEDA MONOGRAFICA
RETE MINORE A CIELO APERTO

Codice: F02736 **Data rilievo: 15/03/2021**

Bacino: **Bacchiglione tra centrale di Perarolo e L.E.B.**
Caratteristica: **cielo aperto**

Tipo fosso: **fosso**
Tipo sezione: **trapezia**

Rivestimento: **terra**
Manutenzione: **media**
Andamento sezione: **irregolare**
Vegetazione: **rada**

Ente competente: **Privato**

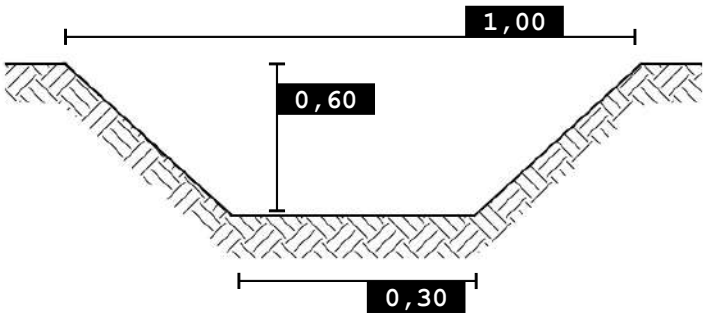

0 100 200 m

SCALA 1:5.000

Foto 1

Nordest Ingegneria
Via Paolo da Sarmeola, 1/A
35030 Rubano (PD)
Tel. 049 897 57 09 - Fax 049 630 270
web www.nordestingegneria.com
email info@nordestingegneria.com
CF e PIVA 02568450247

Comune di Montegalda

SCHEDA MONOGRAFICA
RETE MINORE A CIELO APERTO

Codice: F02742 **Data rilievo: 15/03/2021**

Bacino: **Bacchiglione tra centrale di Perarolo e L.E.B.**
Caratteristica: **cielo aperto**

Tipo fosso: **fosso**
Tipo sezione: **trapezia**

Rivestimento: **terra**
Manutenzione: **media**
Andamento sezione: **irregolare**
Vegetazione: **rada**

Ente competente: **Privato**

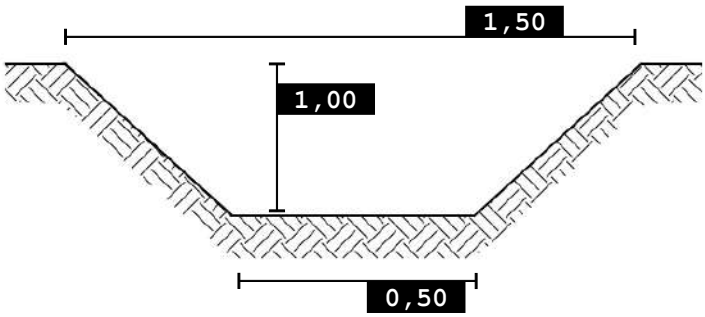

0 100 200 m

SCALA 1:5.000

Foto 1

Nordest Ingegneria
Via Paolo da Sarmeola, 1/A
35030 Rubano (PD)
Tel. 049 897 57 09 - Fax 049 630 270
web www.nordestingegneria.com
email info@nordestingegneria.com
CF e PIVA 02568450247

Comune di Montegalda

SCHEDA MONOGRAFICA
RETE MINORE A CIELO APERTO

Codice: F02774 **Data rilievo: 16/03/2021**

Bacino: **Bacchiglione tra centrale di Perarolo e L.E.B.**
Caratteristica: **cielo aperto**

Tipo fosso: **fosso**
Tipo sezione: **trapezia**

Rivestimento:
Manutenzione:
Andamento sezione:
Vegetazione:

Ente competente: **Privato**

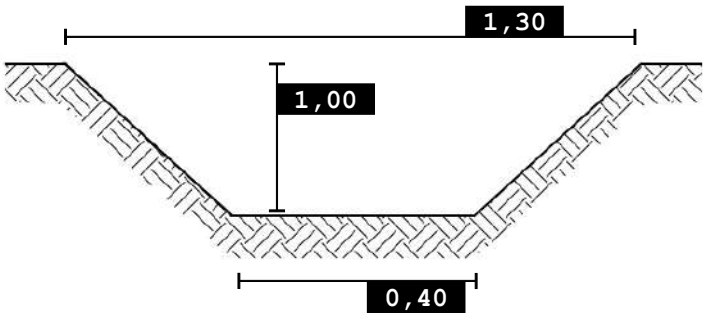

SCALA 1:5.000

Foto 1

Nordest Ingegneria
Via Paolo da Sarmeola, 1/A
35030 Rubano (PD)
Tel. 049 897 57 09 - Fax 049 630 270
web www.nordestingegneria.com
email info@nordestingegneria.com
CF e PIVA 02568450247

Comune di Montegalda

SCHEDA MONOGRAFICA
RETE MINORE A CIELO APERTO

Codice: F02806 **Data rilievo: 17/03/2021**

Bacino: **Bacchiglione tra centrale di Perarolo e L.E.B.**
Caratteristica: **cielo aperto**

Tipo fosso: **fosso**
Tipo sezione: **trapezia**

Rivestimento: **terra**
Manutenzione: **media**
Andamento sezione: **regolare**
Vegetazione: **rada**

Ente competente: **Privato**

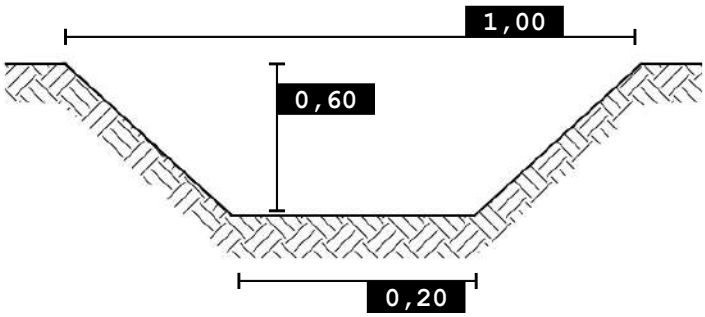

0 100 200 m

SCALA 1:5.000

Foto 1

Foto 2

Nordest Ingegneria
Via Paolo da Sarmeola, 1/A
35030 Rubano (PD)
Tel. 049 897 57 09 - Fax 049 630 270
web www.nordestingegneria.com
email info@nordestingegneria.com
CF e PIVA 02568450247

Comune di Montegalda

SCHEDA MONOGRAFICA
RETE MINORE A CIELO APERTO

Codice: F02808 **Data rilievo: 17/03/2021**

Bacino: **Bacchiglione tra centrale di Perarolo e L.E.B.**
Caratteristica: **cielo aperto**

Tipo fosso: **fosso**
Tipo sezione: **trapezia**

Rivestimento: **terra**
Manutenzione: **buona**
Andamento sezione: **regolare**
Vegetazione: **scarsa o assente**

Ente competente: **Comune**

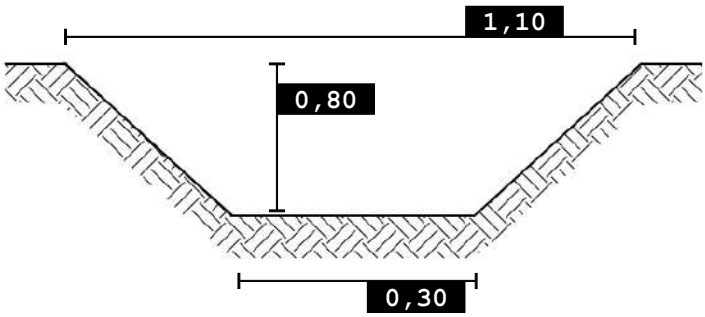

SCALA 1:5.000

Foto 1

Nordest Ingegneria
Via Paolo da Sarmeola, 1/A
35030 Rubano (PD)
Tel. 049 897 57 09 - Fax 049 630 270
web www.nordestingegneria.com
email info@nordestingegneria.com
CF e PIVA 02568450247

Comune di Montegalda

SCHEDA MONOGRAFICA
RETE MINORE A CIELO APERTO

Codice: F02809 **Data rilievo: 17/03/2021**

Bacino: **Bacchiglione tra centrale di Perarolo e L.E.B.**
Caratteristica: **cielo aperto**

Tipo fosso: **fosso**
Tipo sezione: **trapezia**

Rivestimento: **terra**
Manutenzione: **buona**
Andamento sezione: **regolare**
Vegetazione: **scarsa o assente**

Ente competente: **Privato**

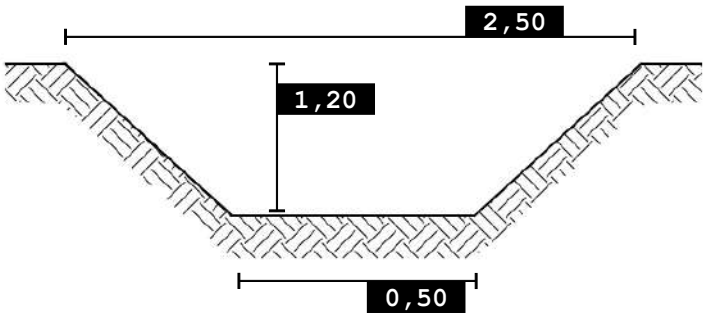

0 100 200 m

SCALA 1:5.000

Foto 1

Foto 2

Nordest Ingegneria
Via Paolo da Sarmeola, 1/A
35030 Rubano (PD)
Tel. 049 897 57 09 - Fax 049 630 270
web www.nordestingegneria.com
email info@nordestingegneria.com
CF e PIVA 02568450247

Comune di Montegalda

SCHEDA MONOGRAFICA
RETE MINORE A CIELO APERTO

Codice: F02810 **Data rilievo: 17/03/2021**

Bacino: **Bacchiglione tra centrale di Perarolo e L.E.B.**
Caratteristica: **cielo aperto**

Tipo fosso: **fosso**
Tipo sezione: **trapezia**

Rivestimento: **terra**
Manutenzione: **media**
Andamento sezione: **regolare**
Vegetazione: **rada**

Ente competente: **Privato**

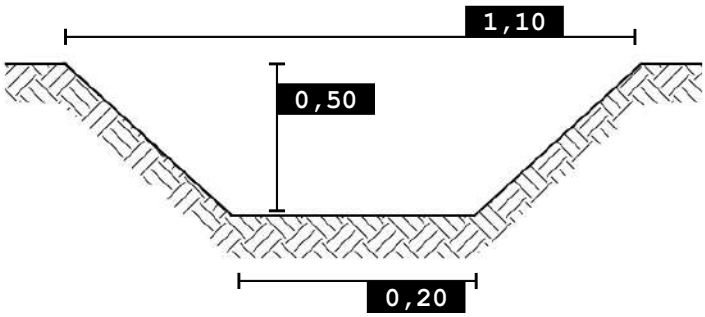

0 100 200 m

SCALA 1:5.000

Foto 1

Nordest Ingegneria
Via Paolo da Sarmeola, 1/A
35030 Rubano (PD)
Tel. 049 897 57 09 - Fax 049 630 270
web www.nordestingegneria.com
email info@nordestingegneria.com
CF e PIVA 02568450247

Comune di Montegalda

SCHEDA MONOGRAFICA
RETE MINORE A CIELO APERTO

Codice: F02812 **Data rilievo: 17/03/2021**

Bacino: **Bacchiglione tra centrale di Perarolo e L.E.B.**
Caratteristica: **cielo aperto**

Tipo fosso: **fosso**
Tipo sezione: **trapezia**

Rivestimento: **terra**
Manutenzione: **media**
Andamento sezione: **regolare**
Vegetazione: **rada**

Ente competente: **Privato**

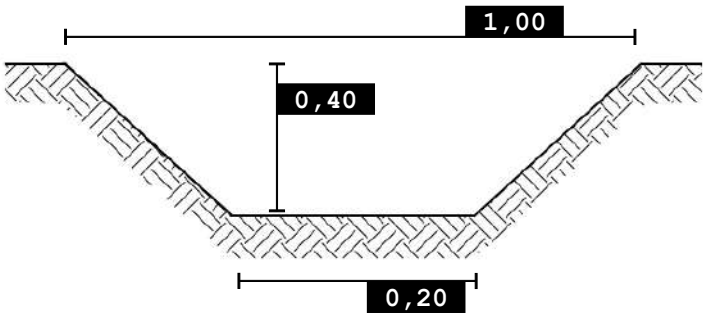

SCALA 1:5.000

Foto 1

Foto 2

Nordest Ingegneria
Via Paolo da Sarmeola, 1/A
35030 Rubano (PD)
Tel. 049 897 57 09 - Fax 049 630 270
web www.nordestingegneria.com
email info@nordestingegneria.com
CF e PIVA 02568450247

Comune di Montegalda

SCHEDA MONOGRAFICA
RETE MINORE A CIELO APERTO

Codice: F02814 **Data rilievo: 17/03/2021**

Bacino: **Bacchiglione tra centrale di Perarolo e L.E.B.**
Caratteristica: **cielo aperto**

Tipo fosso: **fosso**
Tipo sezione: **trapezia**

Rivestimento: **terra**
Manutenzione: **media**
Andamento sezione: **regolare**
Vegetazione: **rada**

Ente competente: **Comune**

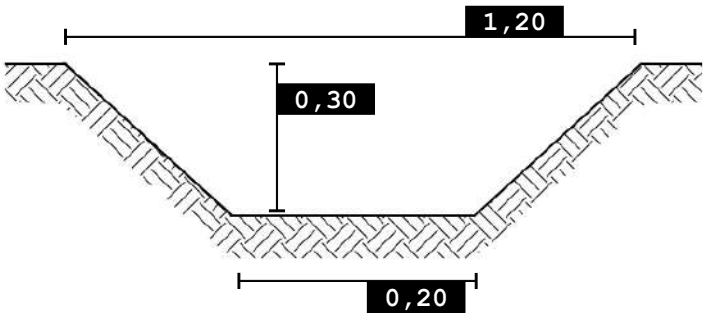

0 100 200 m

SCALA 1:5.000

Foto 1

Foto 2

Nordest Ingegneria
Via Paolo da Sarmeola, 1/A
35030 Rubano (PD)
Tel. 049 897 57 09 - Fax 049 630 270
web www.nordestingegneria.com
email info@nordestingegneria.com
CF e PIVA 02568450247

Comune di Montegalda

SCHEDA MONOGRAFICA
RETE MINORE A CIELO APERTO

Codice: F02816 **Data rilievo: 17/03/2021**

Bacino: **Bacchiglione tra centrale di Perarolo e L.E.B.**
Caratteristica: **cielo aperto**

Tipo fosso: **fosso**
Tipo sezione: **trapezia**

Rivestimento: **terra**
Manutenzione: **media**
Andamento sezione: **irregolare**
Vegetazione: **rada**

Ente competente: **Comune**

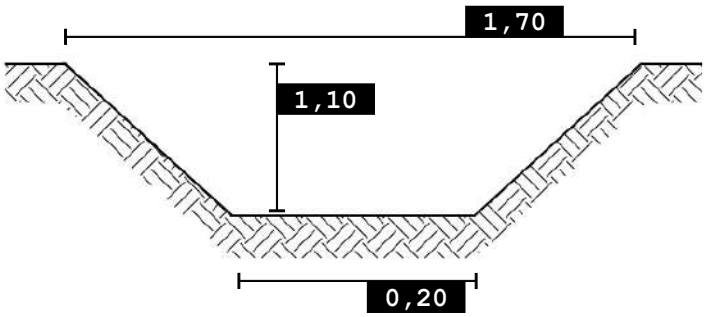

0 100 200 m

SCALA 1:5.000

Foto 1

Foto 2

Nordest Ingegneria
Via Paolo da Sarmeola, 1/A
35030 Rubano (PD)
Tel. 049 897 57 09 - Fax 049 630 270
web www.nordestingegneria.com
email info@nordestingegneria.com
CF e PIVA 02568450247

Comune di Montegalda

SCHEDA MONOGRAFICA
RETE MINORE A CIELO APERTO

Codice: F02817 **Data rilievo: 17/03/2021**

Bacino: **Bacchiglione tra centrale di Perarolo e L.E.B.**
Caratteristica: **cielo aperto**

Tipo fosso: **fosso**
Tipo sezione: **trapezia**

Rivestimento: **terra**
Manutenzione: **media**
Andamento sezione: **irregolare**
Vegetazione: **rada**

Ente competente: **Privato**

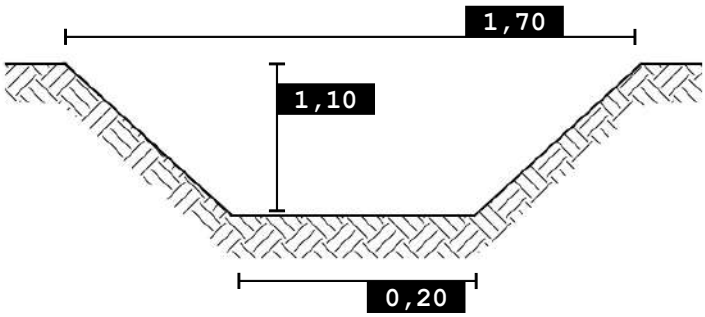

0 100 200 m

SCALA 1:5.000

Foto 1

Foto 2

Nordest Ingegneria
Via Paolo da Sarmeola, 1/A
35030 Rubano (PD)
Tel. 049 897 57 09 - Fax 049 630 270
web www.nordestingegneria.com
email info@nordestingegneria.com
CF e PIVA 02568450247

Comune di Montegalda

SCHEDA MONOGRAFICA
RETE MINORE A CIELO APERTO

Codice: F02820 **Data rilievo: 17/03/2021**

Bacino: **Bacchiglione tra centrale di Perarolo e L.E.B.**
Caratteristica: **cielo aperto**

Tipo fosso: **fosso**
Tipo sezione: **trapezia**

Rivestimento: **terra**
Manutenzione: **media**
Andamento sezione: **regolare**
Vegetazione: **rada**

Ente competente: **Comune**

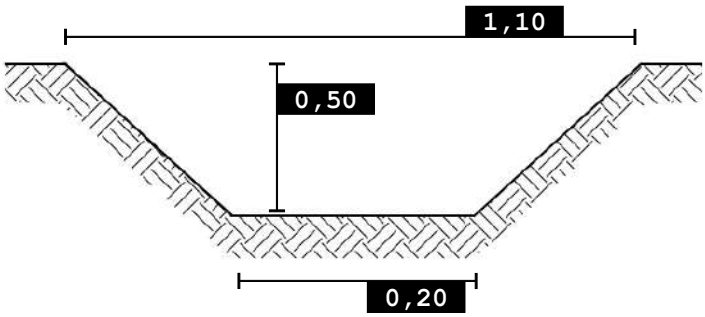

0 100 200 m

SCALA 1:5.000

Foto 1

Foto 2

Nordest Ingegneria
Via Paolo da Sarmeola, 1/A
35030 Rubano (PD)
Tel. 049 897 57 09 - Fax 049 630 270
web www.nordestingegneria.com
email info@nordestingegneria.com
CF e PIVA 02568450247

Comune di Montegalda

SCHEDA MONOGRAFICA
RETE MINORE A CIELO APERTO

Codice: F02824 **Data rilievo: 17/03/2021**

Bacino: **Bacchiglione tra centrale di Perarolo e L.E.B.**
Caratteristica: **cielo aperto**

Tipo fosso: **fosso**
Tipo sezione: **trapezia**

Rivestimento: **terra**
Manutenzione: **media**
Andamento sezione: **regolare**
Vegetazione: **rada**

Ente competente: **Comune**

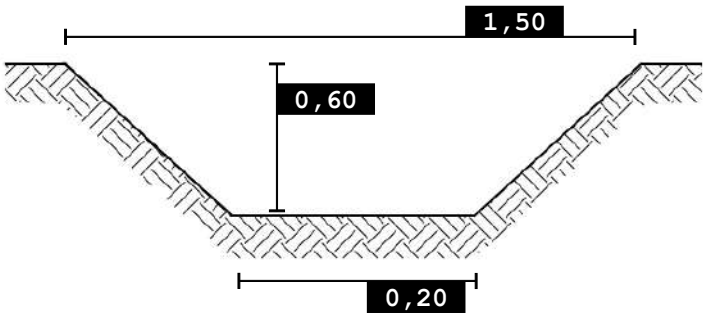

0 100 200 m

SCALA 1:5.000

Foto 1

Foto 2

Nordest Ingegneria
Via Paolo da Sarmeola, 1/A
35030 Rubano (PD)
Tel. 049 897 57 09 - Fax 049 630 270
web www.nordestingegneria.com
email info@nordestingegneria.com
CF e PIVA 02568450247

Comune di Montegalda

SCHEDA MONOGRAFICA
RETE MINORE A CIELO APERTO

Codice: F02827 **Data rilievo: 19/03/2021**

Bacino: **Bacchiglione tra centrale di Perarolo e L.E.B.**
Caratteristica: **cielo aperto**

Tipo fosso: **fosso**
Tipo sezione: **trapezia**

Rivestimento: **terra**
Manutenzione: **scarsa**
Andamento sezione: **regolare**
Vegetazione: **folta**

Ente competente: **Privato**

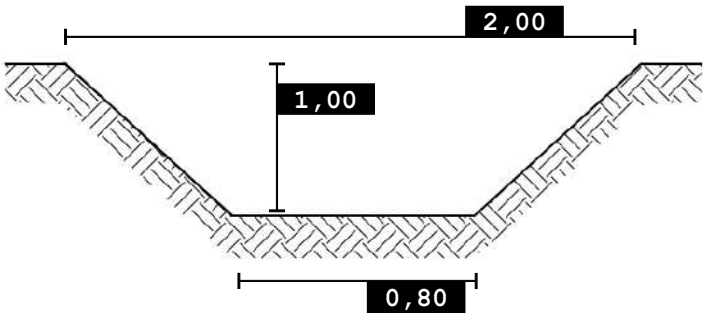

0 100 200 m

SCALA 1:5.000

Foto 1

Foto 2

Nordest Ingegneria
Via Paolo da Sarmeola, 1/A
35030 Rubano (PD)
Tel. 049 897 57 09 - Fax 049 630 270
web www.nordestingegneria.com
email info@nordestingegneria.com
CF e PIVA 02568450247

Comune di Montegalda

SCHEDA MONOGRAFICA
RETE MINORE A CIELO APERTO

Codice: F02828 **Data rilievo: 17/03/2021**

Bacino: **Bacchiglione tra centrale di Perarolo e L.E.B.**
Caratteristica: **cielo aperto**

Tipo fosso: **fosso**
Tipo sezione: **trapezia**

Rivestimento: **terra**
Manutenzione: **scarsa**
Andamento sezione: **regolare**
Vegetazione: **rada**

Ente competente: **Privato**

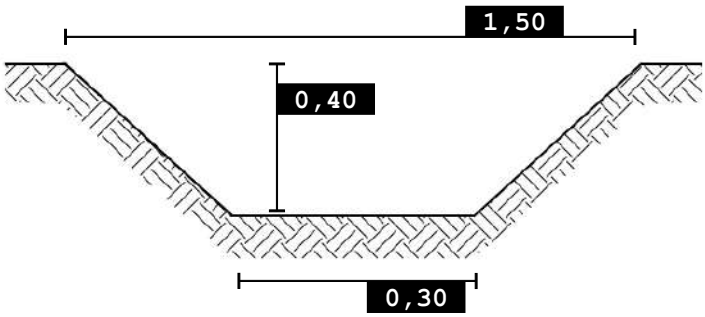

0 100 200 m

SCALA 1:5.000

Foto 1

Foto 2

Nordest Ingegneria
Via Paolo da Sarmeola, 1/A
35030 Rubano (PD)
Tel. 049 897 57 09 - Fax 049 630 270
web www.nordestingegneria.com
email info@nordestingegneria.com
CF e PIVA 02568450247

Comune di Montegalda

SCHEDA MONOGRAFICA
RETE MINORE A CIELO APERTO

Codice: F02831 **Data rilievo: 17/03/2021**

Bacino: **Bacchiglione tra centrale di Perarolo e L.E.B.**
Caratteristica: **cielo aperto**

Tipo fosso: **fosso**
Tipo sezione: **trapezia**

Rivestimento: **terra**
Manutenzione: **buona**
Andamento sezione: **regolare**
Vegetazione: **scarsa o assente**

Ente competente: **Regione Veneto**

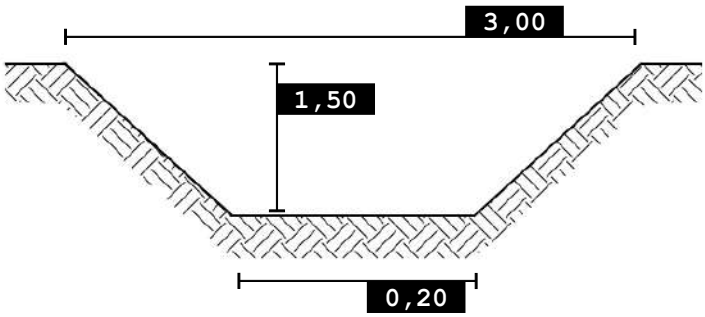

0 100 200 m

SCALA 1:5.000

Foto 1

Foto 2

Nordest Ingegneria
Via Paolo da Sarmeola, 1/A
35030 Rubano (PD)
Tel. 049 897 57 09 - Fax 049 630 270
web www.nordestingegneria.com
email info@nordestingegneria.com
CF e PIVA 02568450247

Comune di Montegalda

SCHEDA MONOGRAFICA
RETE MINORE A CIELO APERTO

Codice: F02834 **Data rilievo: 17/03/2021**

Bacino: **Bacchiglione tra centrale di Perarolo e L.E.B.**
Caratteristica: **cielo aperto**

Tipo fosso: **fosso**
Tipo sezione: **trapezia**

Rivestimento: **terra**
Manutenzione: **scarsa**
Andamento sezione: **irregolare**
Vegetazione: **rada**

Ente competente: **Privato**

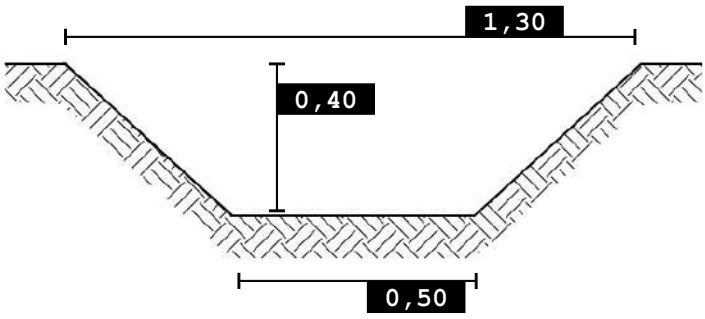

0 100 200 m

SCALA 1:5.000

Foto 1

Foto 2

Nordest Ingegneria
Via Paolo da Sarmeola, 1/A
35030 Rubano (PD)
Tel. 049 897 57 09 - Fax 049 630 270
web www.nordestingegneria.com
email info@nordestingegneria.com
CF e PIVA 02568450247

Comune di Montegalda

SCHEDA MONOGRAFICA
RETE MINORE A CIELO APERTO

Codice: F02835 **Data rilievo: 17/03/2021**

Bacino: **Bacchiglione tra centrale di Perarolo e L.E.B.**
Caratteristica: **cielo aperto**

Tipo fosso: **fosso**
Tipo sezione: **trapezia**

Rivestimento: **terra**
Manutenzione: **scarsa**
Andamento sezione: **regolare**
Vegetazione: **rada**

Ente competente: **Privato**

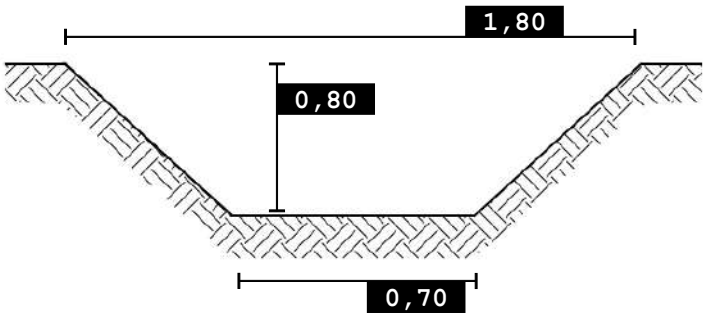

SCALA 1:5.000

Foto 1

Foto 2

Nordest Ingegneria
Via Paolo da Sarmeola, 1/A
35030 Rubano (PD)
Tel. 049 897 57 09 - Fax 049 630 270
web www.nordestingegneria.com
email info@nordestingegneria.com
CF e PIVA 02568450247

Comune di Montegalda

SCHEDA MONOGRAFICA
RETE MINORE A CIELO APERTO

Codice: F02836 **Data rilievo: 17/03/2021**

Bacino: **Bacchiglione tra centrale di Perarolo e L.E.B.**
Caratteristica: **cielo aperto**

Tipo fosso: **fosso**
Tipo sezione: **trapezia**

Rivestimento: **terra**
Manutenzione: **scarsa**
Andamento sezione: **regolare**
Vegetazione: **rada**

Ente competente: **Privato**

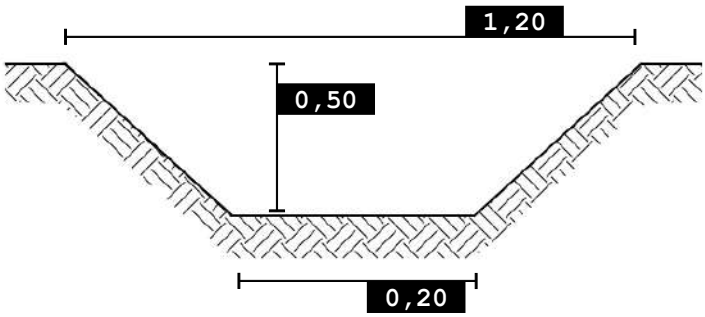

0 100 200 m

SCALA 1:5.000

Foto 1

Foto 2

Nordest Ingegneria
Via Paolo da Sarmeola, 1/A
35030 Rubano (PD)
Tel. 049 897 57 09 - Fax 049 630 270
web www.nordestingegneria.com
email info@nordestingegneria.com
CF e PIVA 02568450247

Comune di Montegalda

SCHEDA MONOGRAFICA
RETE MINORE A CIELO APERTO

Codice: F02848 **Data rilievo: 17/03/2021**

Bacino: **Bacchiglione tra centrale di Perarolo e L.E.B.**
Caratteristica: **cielo aperto**

Tipo fosso: **fosso**
Tipo sezione: **trapezia**

Rivestimento: **terra**
Manutenzione: **media**
Andamento sezione: **irregolare**
Vegetazione: **rada**

Ente competente: **Privato**

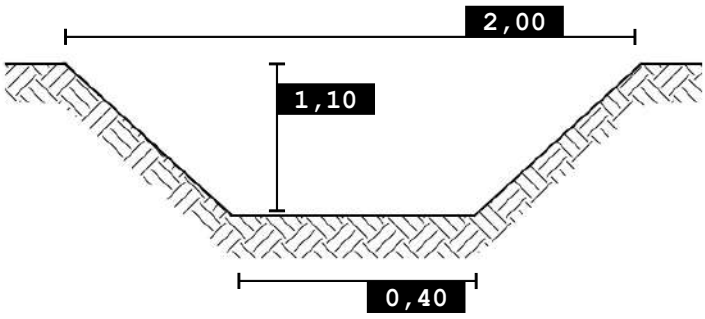

0 100 200 m

SCALA 1:5.000

Foto 1

Foto 2

Nordest Ingegneria
Via Paolo da Sarmeola, 1/A
35030 Rubano (PD)
Tel. 049 897 57 09 - Fax 049 630 270
web www.nordestingegneria.com
email info@nordestingegneria.com
CF e PIVA 02568450247

Comune di Montegalda

SCHEDA MONOGRAFICA
RETE MINORE A CIELO APERTO

Codice: F02849 **Data rilievo: 17/03/2021**

Bacino: **Bacchiglione tra centrale di Perarolo e L.E.B.**
Caratteristica: **cielo aperto**

Tipo fosso: **fosso**
Tipo sezione: **trapezia**

Rivestimento: **terra**
Manutenzione: **media**
Andamento sezione: **regolare**
Vegetazione: **rada**

Ente competente: **Privato**

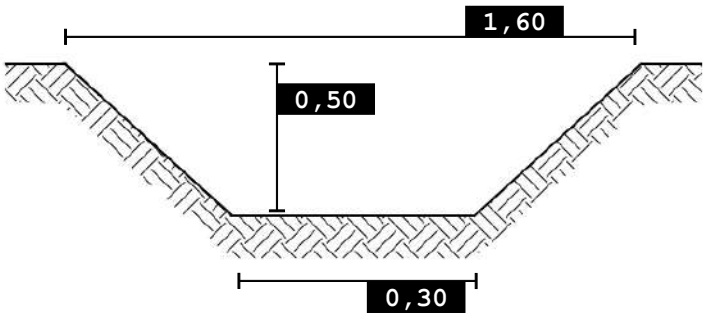

0 100 200 m

SCALA 1:5.000

Foto 1

Foto 2

Nordest Ingegneria
Via Paolo da Sarmeola, 1/A
35030 Rubano (PD)
Tel. 049 897 57 09 - Fax 049 630 270
web www.nordestingegneria.com
email info@nordestingegneria.com
CF e PIVA 02568450247

Comune di Montegalda

SCHEDA MONOGRAFICA
RETE MINORE A CIELO APERTO

Codice: F02852 **Data rilievo: 11/03/2021**

Bacino: **Bacchiglione tra centrale di Perarolo e L.E.B.**
Caratteristica: **cielo aperto**

Tipo fosso: **fosso**
Tipo sezione: **trapezia**

Rivestimento: **terra**
Manutenzione: **media**
Andamento sezione: **regolare**
Vegetazione: **rada**

Ente competente: **Comune**

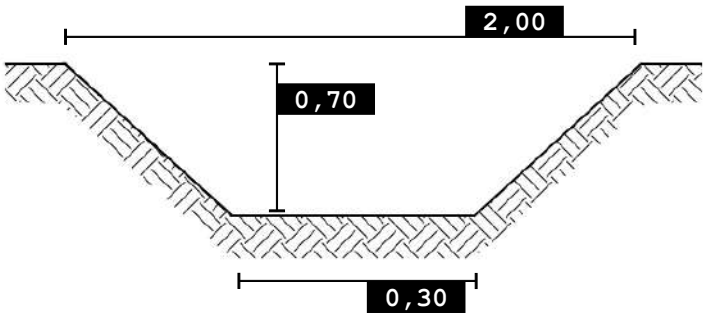

0 100 200 m

SCALA 1:5.000

Foto 1

Foto 2

Nordest Ingegneria
Via Paolo da Sarmeola, 1/A
35030 Rubano (PD)
Tel. 049 897 57 09 - Fax 049 630 270
web www.nordestingegneria.com
email info@nordestingegneria.com
CF e PIVA 02568450247

Comune di Montegalda

SCHEDA MONOGRAFICA
RETE MINORE A CIELO APERTO

Codice: F02854 **Data rilievo: 11/03/2021**

Bacino: **Bacchiglione tra centrale di Perarolo e L.E.B.**
Caratteristica: **cielo aperto**

Tipo fosso: **fosso**
Tipo sezione: **trapezia**

Rivestimento: **terra**
Manutenzione: **media**
Andamento sezione: **regolare**
Vegetazione: **rada**

Ente competente: **Comune**

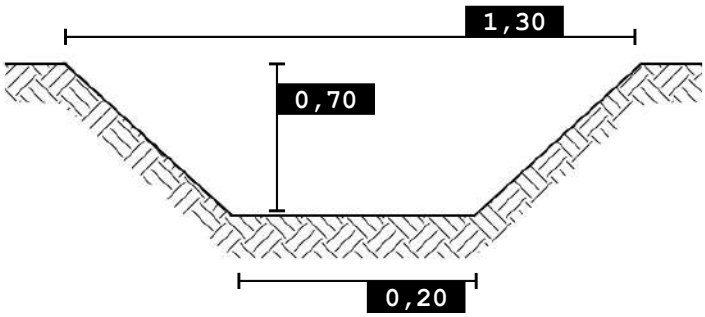

0 100 200 m

SCALA 1:5.000

Foto 1

Nordest Ingegneria
Via Paolo da Sarmeola, 1/A
35030 Rubano (PD)
Tel. 049 897 57 09 - Fax 049 630 270
web www.nordestingegneria.com
email info@nordestingegneria.com
CF e PIVA 02568450247

Comune di Montegalda

SCHEDA MONOGRAFICA
RETE MINORE A CIELO APERTO

Codice: F02855 **Data rilievo: 11/03/2021**

Bacino: **Bacchiglione tra centrale di Perarolo e L.E.B.**
Caratteristica: **cielo aperto**

Tipo fosso: **fosso**
Tipo sezione: **trapezia**

Rivestimento: **terra**
Manutenzione: **media**
Andamento sezione: **regolare**
Vegetazione: **rada**

Ente competente: **Comune**

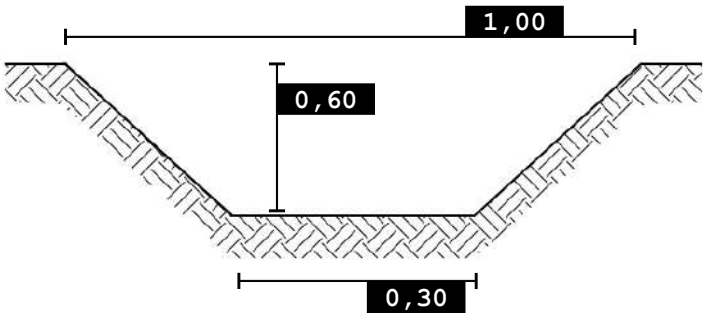

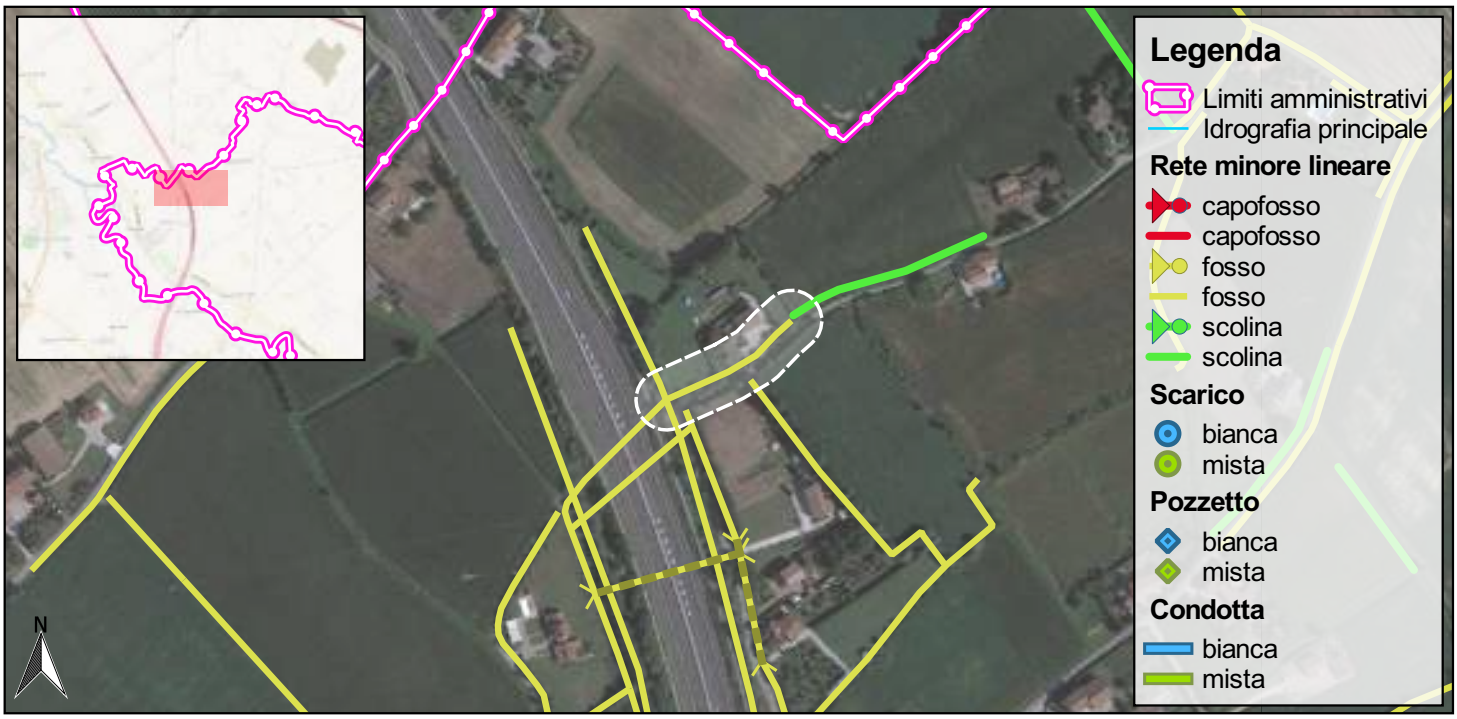

0 100 200 m

SCALA 1:5.000

Foto 1

Foto 2

Nordest Ingegneria
Via Paolo da Sarmeola, 1/A
35030 Rubano (PD)
Tel. 049 897 57 09 - Fax 049 630 270
web www.nordestingegneria.com
email info@nordestingegneria.com
CF e PIVA 02568450247

Comune di Montegalda

SCHEDA MONOGRAFICA
RETE MINORE A CIELO APERTO

Codice: F02856 **Data rilievo: 11/03/2021**

Bacino: **Bacchiglione tra centrale di Perarolo e L.E.B.**
Caratteristica: **cielo aperto**

Tipo fosso: **fosso**
Tipo sezione: **trapezia**

Rivestimento: **terra**
Manutenzione: **buona**
Andamento sezione: **regolare**
Vegetazione: **rada**

Ente competente: **Comune**

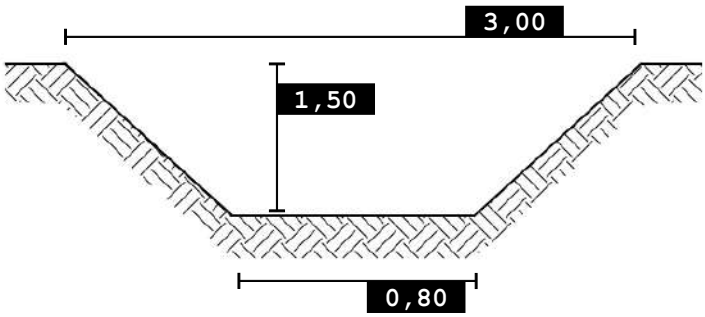

0 100 200 m

SCALA 1:5.000

Foto 1

Nordest Ingegneria
Via Paolo da Sarmeola, 1/A
35030 Rubano (PD)
Tel. 049 897 57 09 - Fax 049 630 270
web www.nordestingegneria.com
email info@nordestingegneria.com
CF e PIVA 02568450247

Comune di Montegalda

SCHEDA MONOGRAFICA
RETE MINORE A CIELO APERTO

Codice: F02858 **Data rilievo: 11/03/2021**

Bacino: **Bacchiglione tra centrale di Perarolo e L.E.B.**
Caratteristica: **cielo aperto**

Tipo fosso: **fosso**
Tipo sezione: **trapezia**

Rivestimento: **terra**
Manutenzione: **scarsa**
Andamento sezione: **regolare**
Vegetazione: **rada**

Ente competente: **Comune**

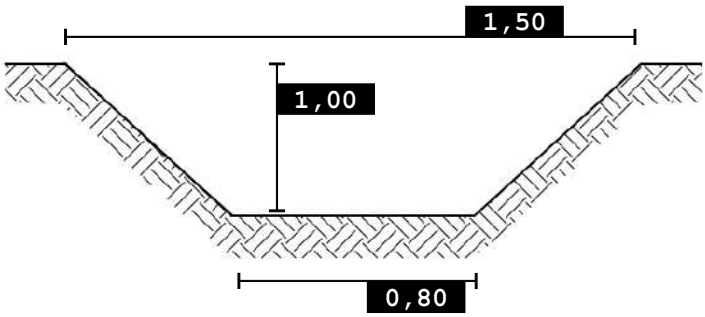

0 100 200 m

SCALA 1:5.000

Foto 1

Foto 2

Nordest Ingegneria
Via Paolo da Sarmeola, 1/A
35030 Rubano (PD)
Tel. 049 897 57 09 - Fax 049 630 270
web www.nordestingegneria.com
email info@nordestingegneria.com
CF e PIVA 02568450247

Comune di Montegalda

SCHEDA MONOGRAFICA
RETE MINORE A CIELO APERTO

Codice: F02886 **Data rilievo: 19/03/2021**

Bacino: **Bacchiglione tra centrale di Perarolo e L.E.B.**
Caratteristica: **cielo aperto**

Tipo fosso: **fosso**
Tipo sezione: **trapezia**

Rivestimento: **terra**
Manutenzione: **media**
Andamento sezione: **regolare**
Vegetazione: **rada**

Ente competente: **Privato**

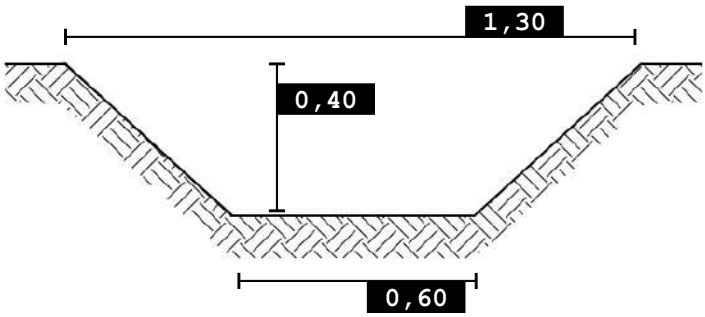

0 100 200 m

SCALA 1:5.000

Foto 1

Foto 2

Nordest Ingegneria
Via Paolo da Sarmeola, 1/A
35030 Rubano (PD)
Tel. 049 897 57 09 - Fax 049 630 270
web www.nordestingegneria.com
email info@nordestingegneria.com
CF e PIVA 02568450247

Comune di Montegalda

SCHEDA MONOGRAFICA
RETE MINORE A CIELO APERTO

Codice: F02887 **Data rilievo: 19/03/2021**

Bacino: **Bacchiglione tra centrale di Perarolo e L.E.B.**
Caratteristica: **cielo aperto**

Tipo fosso: **fosso**
Tipo sezione: **trapezia**

Rivestimento: **terra**
Manutenzione: **media**
Andamento sezione: **regolare**
Vegetazione: **rada**

Ente competente: **Privato**

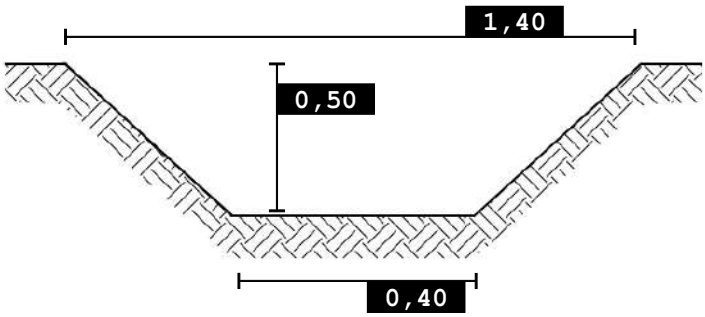

0 100 200 m

SCALA 1:5.000

Foto 1

Foto 2

Nordest Ingegneria
Via Paolo da Sarmeola, 1/A
35030 Rubano (PD)
Tel. 049 897 57 09 - Fax 049 630 270
web www.nordestingegneria.com
email info@nordestingegneria.com
CF e PIVA 02568450247

Comune di Montegalda

SCHEDA MONOGRAFICA
RETE MINORE A CIELO APERTO

Codice: F02890 **Data rilievo: 19/03/2021**

Bacino: **Bacchiglione tra centrale di Perarolo e L.E.B.**
Caratteristica: **cielo aperto**

Tipo fosso: **fosso**
Tipo sezione: **trapezia**

Rivestimento: **terra**
Manutenzione: **scarsa**
Andamento sezione: **regolare**
Vegetazione: **rada**

Ente competente: **Privato**

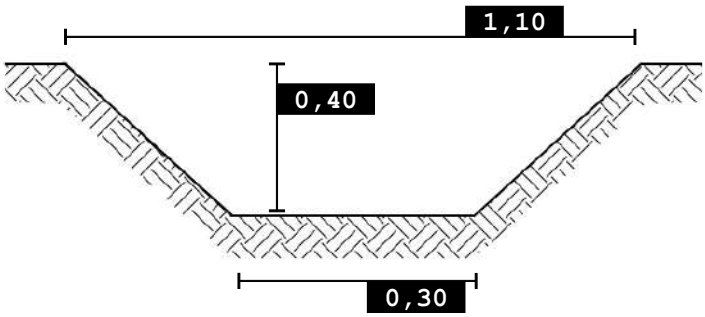

0 100 200 m

SCALA 1:5.000

Foto 1

Foto 2

Nordest Ingegneria
Via Paolo da Sarmeola, 1/A
35030 Rubano (PD)
Tel. 049 897 57 09 - Fax 049 630 270
web www.nordestingegneria.com
email info@nordestingegneria.com
CF e PIVA 02568450247

Comune di Montegalda

SCHEDA MONOGRAFICA
RETE MINORE A CIELO APERTO

Codice: F02902 **Data rilievo: 19/03/2021**

Bacino: **Bacchiglione tra centrale di Perarolo e L.E.B.**
Caratteristica: **cielo aperto**

Tipo fosso: **fosso**
Tipo sezione: **trapezia**

Rivestimento: **terra**
Manutenzione: **scarsa**
Andamento sezione: **regolare**
Vegetazione: **rada**

Ente competente: **Comune**

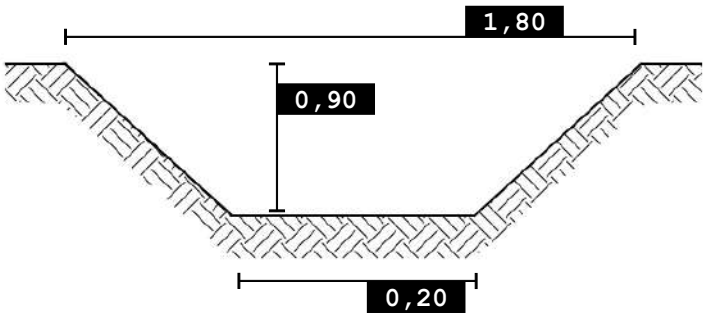

0 100 200 m

SCALA 1:5.000

Foto 1

Foto 2

Nordest Ingegneria
Via Paolo da Sarmeola, 1/A
35030 Rubano (PD)
Tel. 049 897 57 09 - Fax 049 630 270
web www.nordestingegneria.com
email info@nordestingegneria.com
CF e PIVA 02568450247

Comune di Montegalda

SCHEDA MONOGRAFICA
RETE MINORE A CIELO APERTO

Codice: F02903 **Data rilievo: 19/03/2021**

Bacino: **Bacchiglione tra centrale di Perarolo e L.E.B.**
Caratteristica: **cielo aperto**

Tipo fosso: **fosso**
Tipo sezione: **trapezia**

Rivestimento: **terra**
Manutenzione: **media**
Andamento sezione: **regolare**
Vegetazione: **rada**

Ente competente: **Privato**

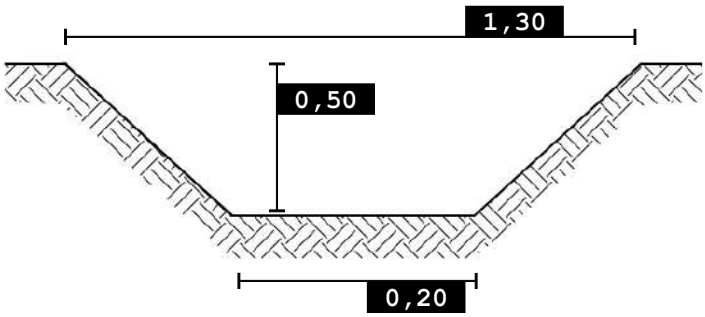

SCALA 1:5.000

Foto 1

Foto 2

Nordest Ingegneria
Via Paolo da Sarmeola, 1/A
35030 Rubano (PD)
Tel. 049 897 57 09 - Fax 049 630 270
web www.nordestingegneria.com
email info@nordestingegneria.com
CF e PIVA 02568450247

Comune di Montegalda

SCHEDA MONOGRAFICA
RETE MINORE A CIELO APERTO

Codice: F02904 **Data rilievo: 19/03/2021**

Bacino: **Bacchiglione tra centrale di Perarolo e L.E.B.**
Caratteristica: **cielo aperto**

Tipo fosso: **fosso**
Tipo sezione: **trapezia**

Rivestimento: **terra**
Manutenzione: **scarsa**
Andamento sezione: **regolare**
Vegetazione: **rada**

Ente competente: **Privato**

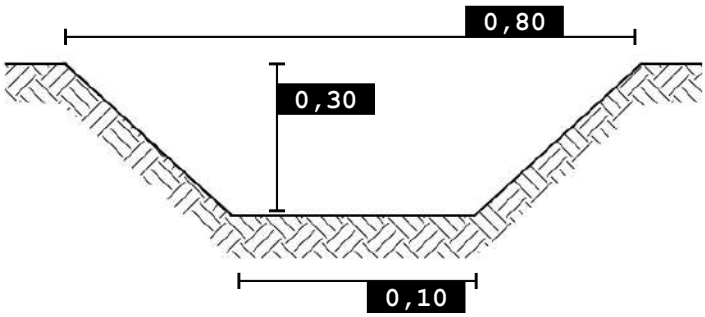

SCALA 1:5.000

Foto 1

Foto 2

Nordest Ingegneria
Via Paolo da Sarmeola, 1/A
35030 Rubano (PD)
Tel. 049 897 57 09 - Fax 049 630 270
web www.nordestingegneria.com
email info@nordestingegneria.com
CF e PIVA 02568450247

Comune di Montegalda

SCHEDA MONOGRAFICA
RETE MINORE A CIELO APERTO

Codice: F02915 **Data rilievo: 19/03/2021**

Bacino: **Bacchiglione tra centrale di Perarolo e L.E.B.**
Caratteristica: **cielo aperto**

Tipo fosso: **fosso**
Tipo sezione: **trapezia**

Rivestimento: **terra**
Manutenzione: **media**
Andamento sezione: **irregolare**
Vegetazione: **rada**

Ente competente: **Privato**

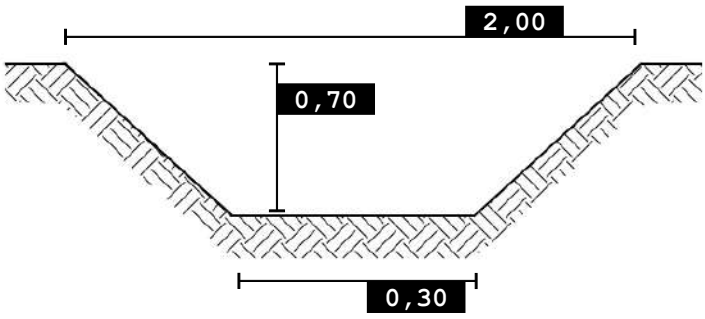

0 100 200 m

SCALA 1:5.000

Foto 1

Foto 2

Nordest Ingegneria
Via Paolo da Sarmeola, 1/A
35030 Rubano (PD)
Tel. 049 897 57 09 - Fax 049 630 270
web www.nordestingegneria.com
email info@nordestingegneria.com
CF e PIVA 02568450247

Comune di Montegalda

SCHEDA MONOGRAFICA
RETE MINORE A CIELO APERTO

Codice: F02916 **Data rilievo: 19/03/2021**

Bacino: **Bacchiglione tra centrale di Perarolo e L.E.B.**
Caratteristica: **cielo aperto**

Tipo fosso: **fosso**
Tipo sezione: **trapezia**

Rivestimento: **terra**
Manutenzione: **media**
Andamento sezione: **regolare**
Vegetazione: **rada**

Ente competente: **Privato**

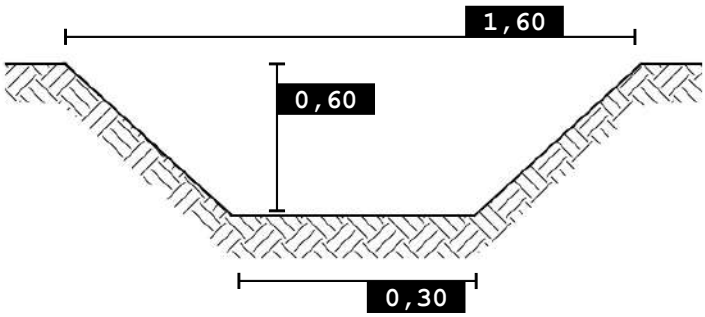

0 100 200 m

SCALA 1:5.000

Foto 1

Foto 2

Nordest Ingegneria
Via Paolo da Sarmeola, 1/A
35030 Rubano (PD)
Tel. 049 897 57 09 - Fax 049 630 270
web www.nordestingegneria.com
email info@nordestingegneria.com
CF e PIVA 02568450247

Comune di Montegalda

SCHEDA MONOGRAFICA
RETE MINORE A CIELO APERTO

Codice: F02917 **Data rilievo: 19/03/2021**

Bacino: **Bacchiglione tra centrale di Perarolo e L.E.B.**
Caratteristica: **cielo aperto**

Tipo fosso: **fosso**
Tipo sezione: **trapezia**

Rivestimento: **terra**
Manutenzione: **media**
Andamento sezione: **regolare**
Vegetazione: **rada**

Ente competente: **Privato**

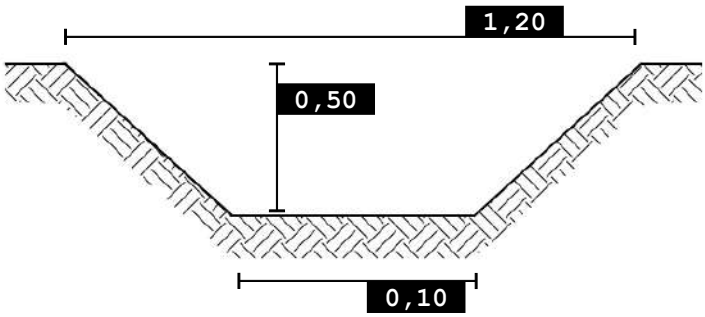

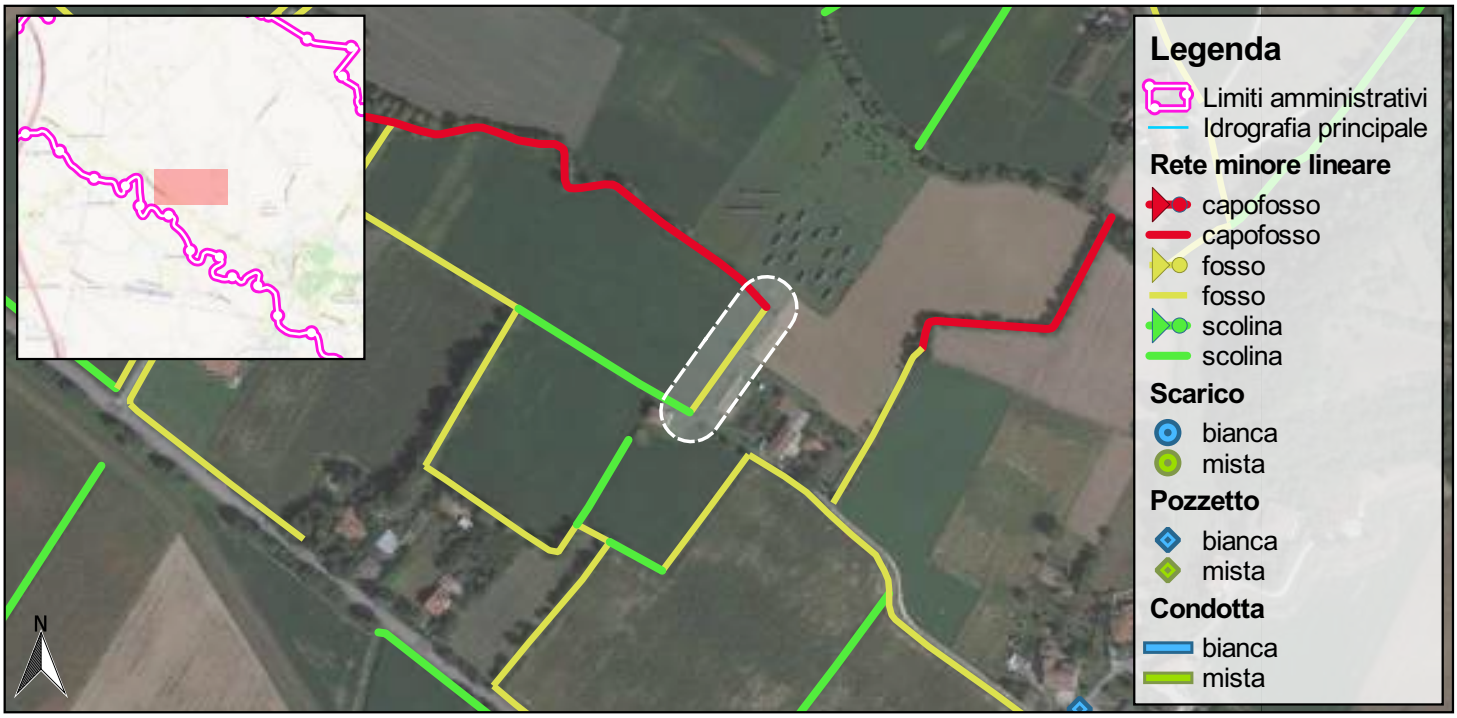

0 100 200 m

SCALA 1:5.000

Foto 1

Foto 2

Nordest Ingegneria
Via Paolo da Sarmeola, 1/A
35030 Rubano (PD)
Tel. 049 897 57 09 - Fax 049 630 270
web www.nordestingegneria.com
email info@nordestingegneria.com
CF e PIVA 02568450247

Comune di Montegalda

SCHEDA MONOGRAFICA
RETE MINORE A CIELO APERTO

Codice: F02918 **Data rilievo: 19/03/2021**

Bacino: **Bacchiglione tra centrale di Perarolo e L.E.B.**
Caratteristica: **cielo aperto**

Tipo fosso: **fosso**
Tipo sezione: **trapezia**

Rivestimento: **terra**
Manutenzione: **media**
Andamento sezione: **regolare**
Vegetazione: **rada**

Ente competente: **Provincia**

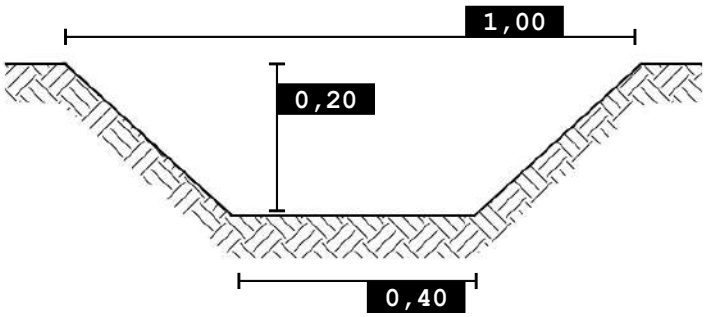

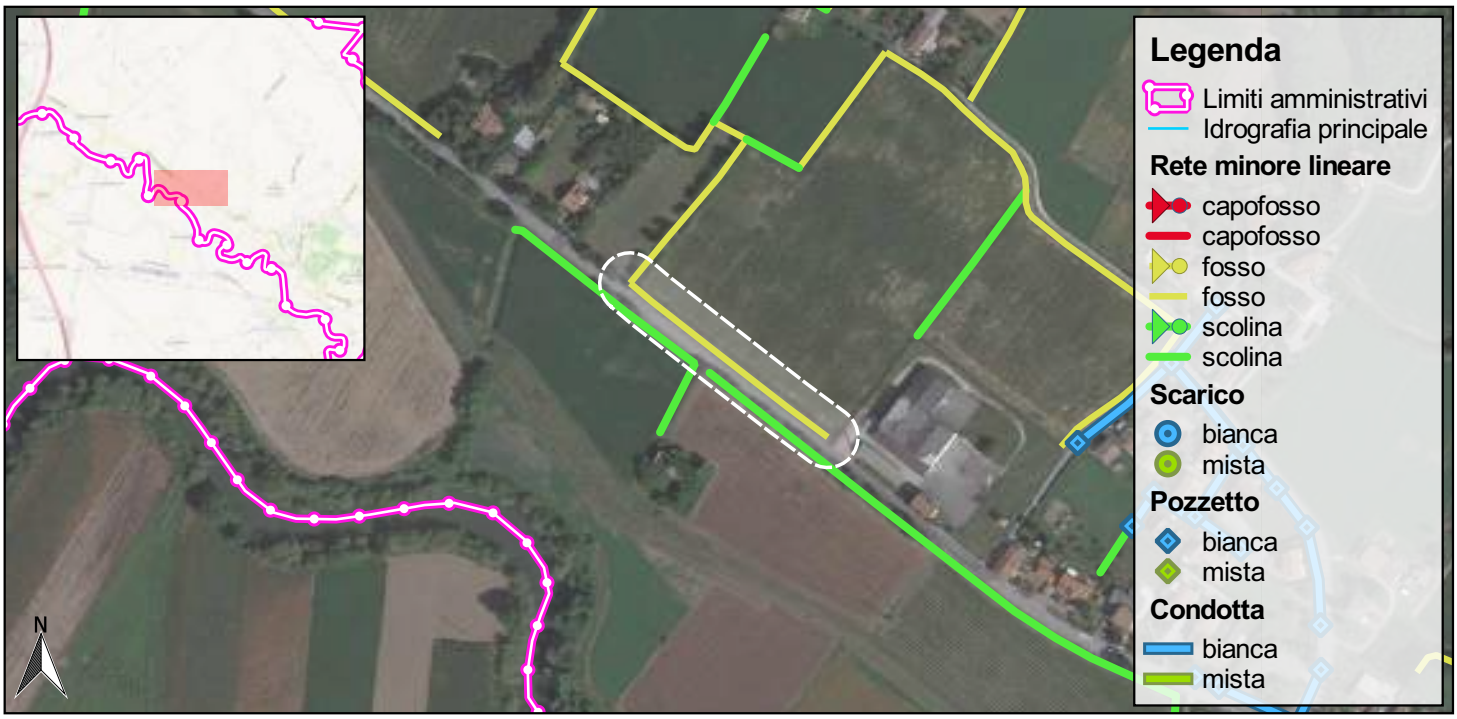

0 100 200 m

SCALA 1:5.000

Foto 1

Foto 2

Nordest Ingegneria
Via Paolo da Sarmeola, 1/A
35030 Rubano (PD)
Tel. 049 897 57 09 - Fax 049 630 270
web www.nordestingegneria.com
email info@nordestingegneria.com
CF e PIVA 02568450247

Comune di Montegalda

SCHEDA MONOGRAFICA
RETE MINORE A CIELO APERTO

Codice: F02919 **Data rilievo: 19/03/2021**

Bacino: **Bacchiglione tra centrale di Perarolo e L.E.B.**
Caratteristica: **cielo aperto**

Tipo fosso: **fosso**
Tipo sezione: **trapezia**

Rivestimento: **terra**
Manutenzione: **media**
Andamento sezione: **regolare**
Vegetazione: **scarsa o assente**

Ente competente: **Privato**

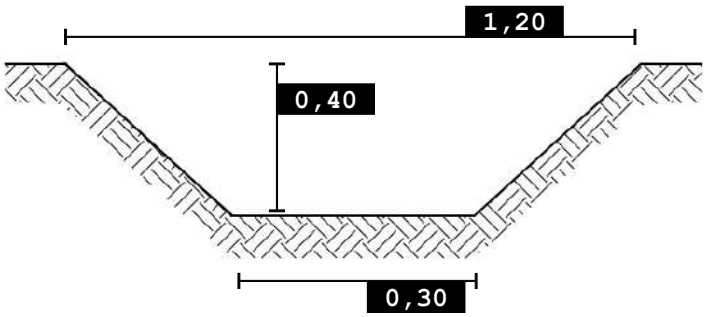

0 100 200 m

SCALA 1:5.000

Foto 1

Foto 2

Nordest Ingegneria
Via Paolo da Sarmeola, 1/A
35030 Rubano (PD)
Tel. 049 897 57 09 - Fax 049 630 270
web www.nordestingegneria.com
email info@nordestingegneria.com
CF e PIVA 02568450247

Comune di Montegalda

SCHEDA MONOGRAFICA
RETE MINORE A CIELO APERTO

Codice: F02920 **Data rilievo: 17/03/2021**

Bacino: **Bacchiglione tra centrale di Perarolo e L.E.B.**
Caratteristica: **cielo aperto**

Tipo fosso: **fosso**
Tipo sezione: **trapezia**

Rivestimento: **terra**
Manutenzione: **scarsa**
Andamento sezione: **regolare**
Vegetazione: **rada**

Ente competente: **Privato**

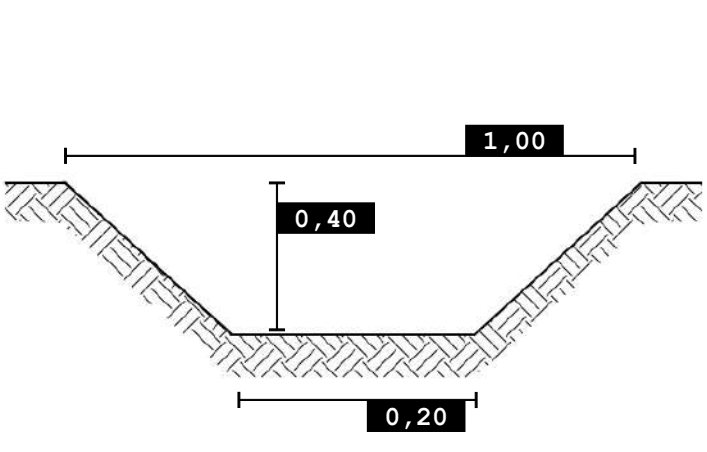

SCALA 1:5.000

Foto 1

Foto 2

Nordest Ingegneria
Via Paolo da Sarmeola, 1/A
35030 Rubano (PD)
Tel. 049 897 57 09 - Fax 049 630 270
web www.nordestingegneria.com
email info@nordestingegneria.com
CF e PIVA 02568450247

Comune di Montegalda

SCHEDA MONOGRAFICA
RETE MINORE A CIELO APERTO

Codice: F02921 **Data rilievo: 17/03/2021**

Bacino: **Bacchiglione tra centrale di Perarolo e L.E.B.**
Caratteristica: **cielo aperto**

Tipo fosso: **fosso**
Tipo sezione: **trapezia**

Rivestimento: **terra**
Manutenzione: **scarsa**
Andamento sezione: **regolare**
Vegetazione: **rada**

Ente competente: **Privato**

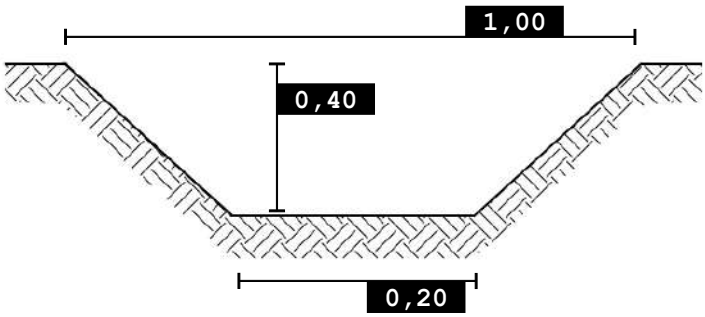

0 100 200 m

SCALA 1:5.000

Foto 1

Foto 2

Nordest Ingegneria
Via Paolo da Sarmeola, 1/A
35030 Rubano (PD)
Tel. 049 897 57 09 - Fax 049 630 270
web www.nordestingegneria.com
email info@nordestingegneria.com
CF e PIVA 02568450247

Comune di Montegalda

SCHEDA MONOGRAFICA
RETE MINORE A CIELO APERTO

Codice: F02923 **Data rilievo: 19/03/2021**

Bacino: **Bacchiglione tra centrale di Perarolo e L.E.B.**
Caratteristica: **cielo aperto**

Tipo fosso: **fosso**
Tipo sezione: **trapezia**

Rivestimento: **terra**
Manutenzione: **buona**
Andamento sezione: **regolare**
Vegetazione: **scarsa o assente**

Ente competente: **Privato**

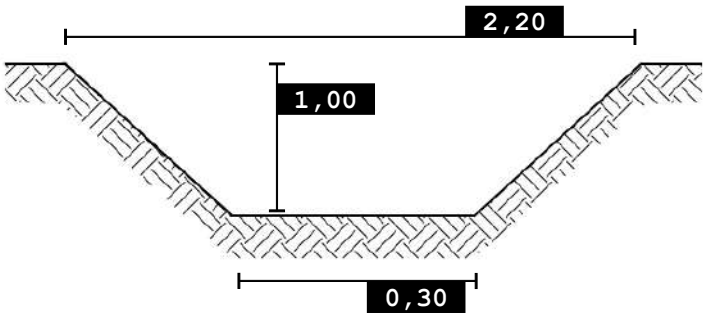

SCALA 1:5.000

Foto 1

Foto 2

Nordest Ingegneria
Via Paolo da Sarmeola, 1/A
35030 Rubano (PD)
Tel. 049 897 57 09 - Fax 049 630 270
web www.nordestingegneria.com
email info@nordestingegneria.com
CF e PIVA 02568450247

Comune di Montegalda

SCHEDA MONOGRAFICA
RETE MINORE A CIELO APERTO

Codice: F02924 **Data rilievo: 19/03/2021**

Bacino: **Bacchiglione tra centrale di Perarolo e L.E.B.**
Caratteristica: **cielo aperto**

Tipo fosso: **fosso**
Tipo sezione: **trapezia**

Rivestimento: **terra**
Manutenzione: **scarsa**
Andamento sezione: **irregolare**
Vegetazione: **rada**

Ente competente: **Privato**

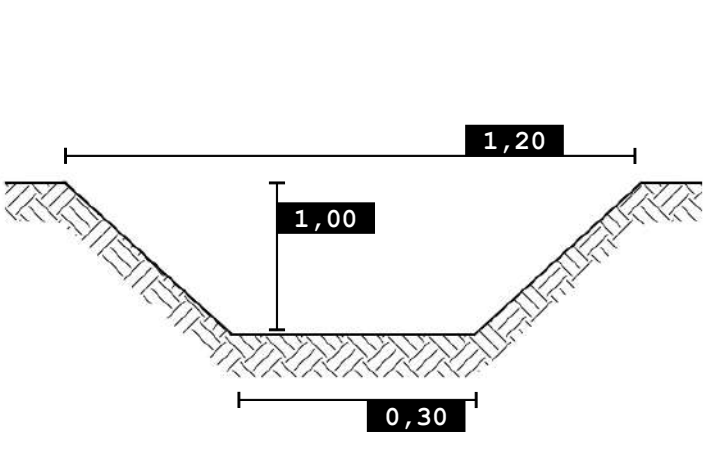

SCALA 1:5.000

Foto 1

Foto 2

Nordest Ingegneria
Via Paolo da Sarmeola, 1/A
35030 Rubano (PD)
Tel. 049 897 57 09 - Fax 049 630 270
web www.nordestingegneria.com
email info@nordestingegneria.com
CF e PIVA 02568450247

Comune di Montegalda

SCHEDA MONOGRAFICA
RETE MINORE A CIELO APERTO

Codice: F02925 **Data rilievo: 11/03/2021**

Bacino: **Bacchiglione tra centrale di Perarolo e L.E.B.**
Caratteristica: **cielo aperto**

Tipo fosso: **fosso**
Tipo sezione: **trapezia**

Rivestimento: **terra**
Manutenzione: **media**
Andamento sezione: **regolare**
Vegetazione: **rada**

Ente competente: **Privato**

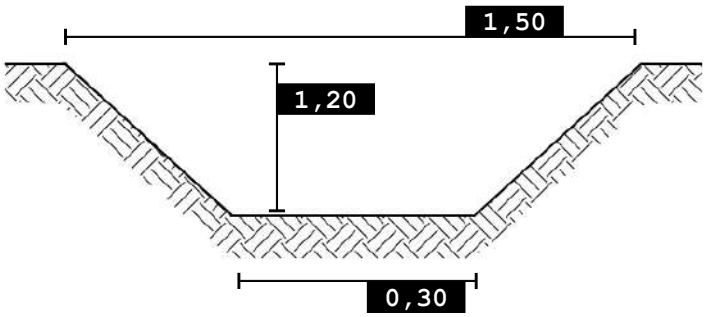

0 100 200 m

SCALA 1:5.000

Foto 1

Foto 2

Nordest Ingegneria
Via Paolo da Sarmeola, 1/A
35030 Rubano (PD)
Tel. 049 897 57 09 - Fax 049 630 270
web www.nordestingegneria.com
email info@nordestingegneria.com
CF e PIVA 02568450247

Comune di Montegalda

SCHEDA MONOGRAFICA
RETE MINORE A CIELO APERTO

Codice: F02926 **Data rilievo: 11/03/2021**

Bacino: **Bacchiglione tra centrale di Perarolo e L.E.B.**
Caratteristica: **cielo aperto**

Tipo fosso: **fosso**
Tipo sezione: **trapezia**

Rivestimento: **terra**
Manutenzione: **media**
Andamento sezione: **regolare**
Vegetazione: **rada**

Ente competente: **Comune**

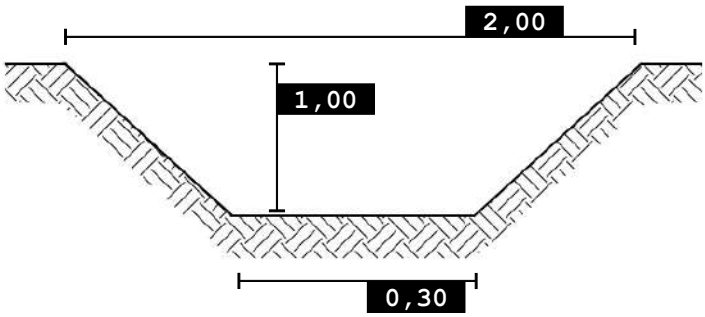

SCALA 1:5.000

Foto 1

Foto 2

Nordest Ingegneria
Via Paolo da Sarmeola, 1/A
35030 Rubano (PD)
Tel. 049 897 57 09 - Fax 049 630 270
web www.nordestingegneria.com
email info@nordestingegneria.com
CF e PIVA 02568450247

Comune di Montegalda

SCHEDA MONOGRAFICA
RETE MINORE A CIELO APERTO

Codice: F02927 **Data rilievo: 11/03/2021**

Bacino: **Bacchiglione tra centrale di Perarolo e L.E.B.**
Caratteristica: **cielo aperto**

Tipo fosso: **fosso**
Tipo sezione: **trapezia**

Rivestimento: **terra**
Manutenzione: **media**
Andamento sezione: **regolare**
Vegetazione: **rada**

Ente competente: **Privato**

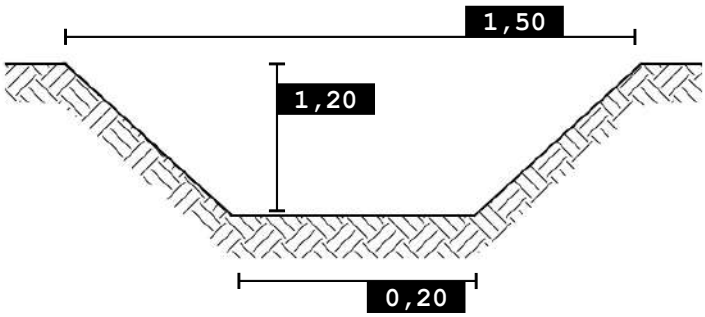

0 100 200 m

SCALA 1:5.000

Foto 1

Foto 2

Nordest Ingegneria
Via Paolo da Sarmeola, 1/A
35030 Rubano (PD)
Tel. 049 897 57 09 - Fax 049 630 270
web www.nordestingegneria.com
email info@nordestingegneria.com
CF e PIVA 02568450247

Comune di Montegalda

SCHEDA MONOGRAFICA
RETE MINORE A CIELO APERTO

Codice: F02942 **Data rilievo: 11/03/2021**

Bacino: **Bacchiglione tra centrale di Perarolo e L.E.B.**
Caratteristica: **cielo aperto**

Tipo fosso: **fosso**
Tipo sezione: **trapezia**

Rivestimento: **terra**
Manutenzione: **buona**
Andamento sezione: **regolare**
Vegetazione: **rada**

Ente competente: **Comune**

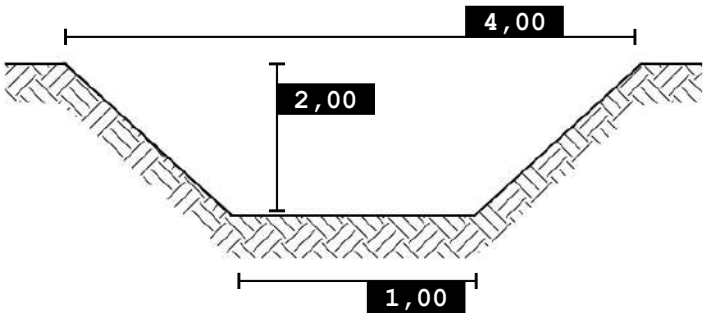

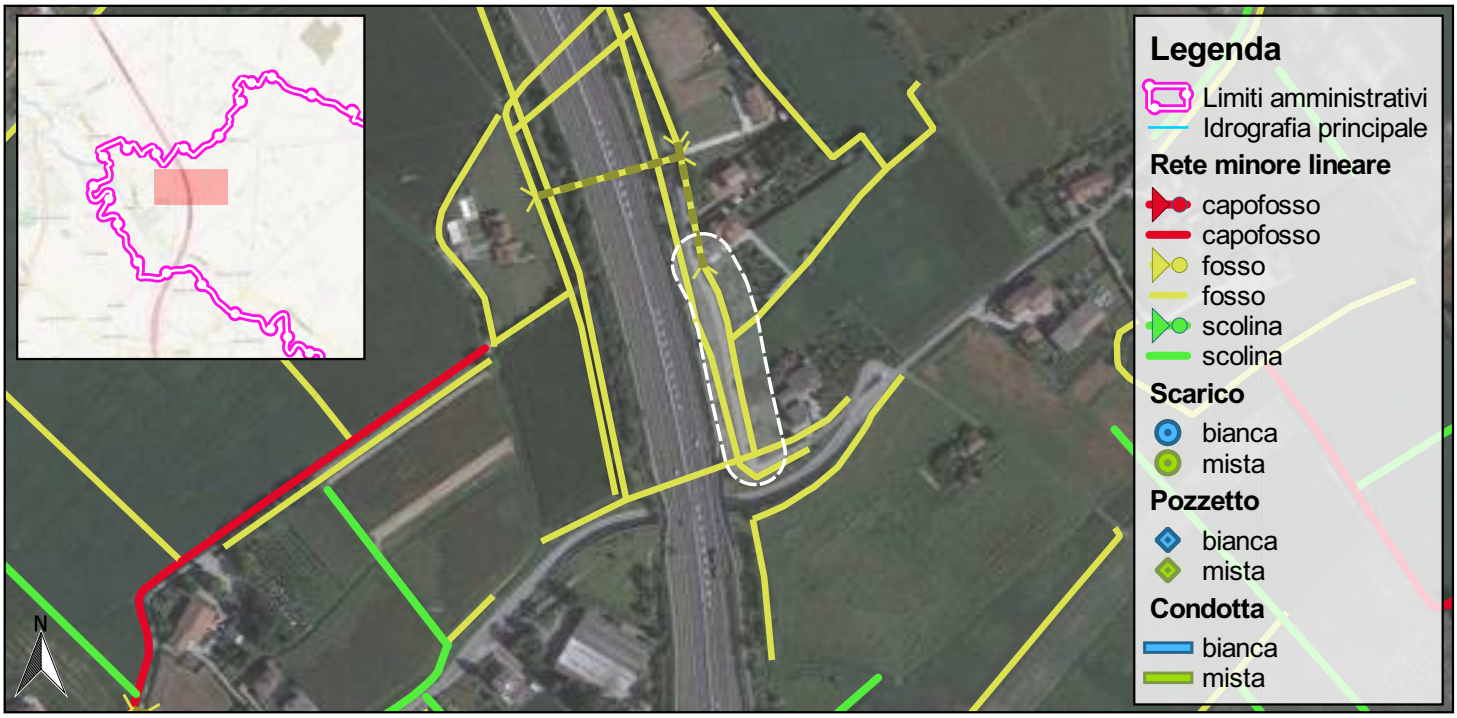

0 100 200 m

SCALA 1:5.000

Foto 1

Foto 2

Nordest Ingegneria
Via Paolo da Sarmeola, 1/A
35030 Rubano (PD)
Tel. 049 897 57 09 - Fax 049 630 270
web www.nordestingegneria.com
email info@nordestingegneria.com
CF e PIVA 02568450247

Comune di Montegalda

SCHEDA MONOGRAFICA
RETE MINORE A CIELO APERTO

Codice: F02943 **Data rilievo: 11/03/2021**

Bacino: **Bacchiglione tra centrale di Perarolo e L.E.B.**
Caratteristica: **cielo aperto**

Tipo fosso: **fosso**
Tipo sezione: **trapezia**

Rivestimento: **terra**
Manutenzione: **media**
Andamento sezione: **regolare**
Vegetazione: **rada**

Ente competente: **Privato**

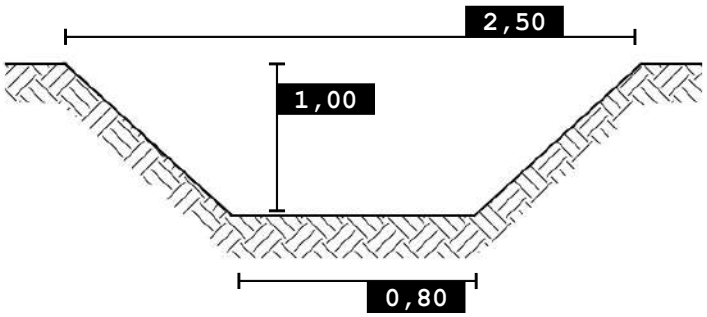

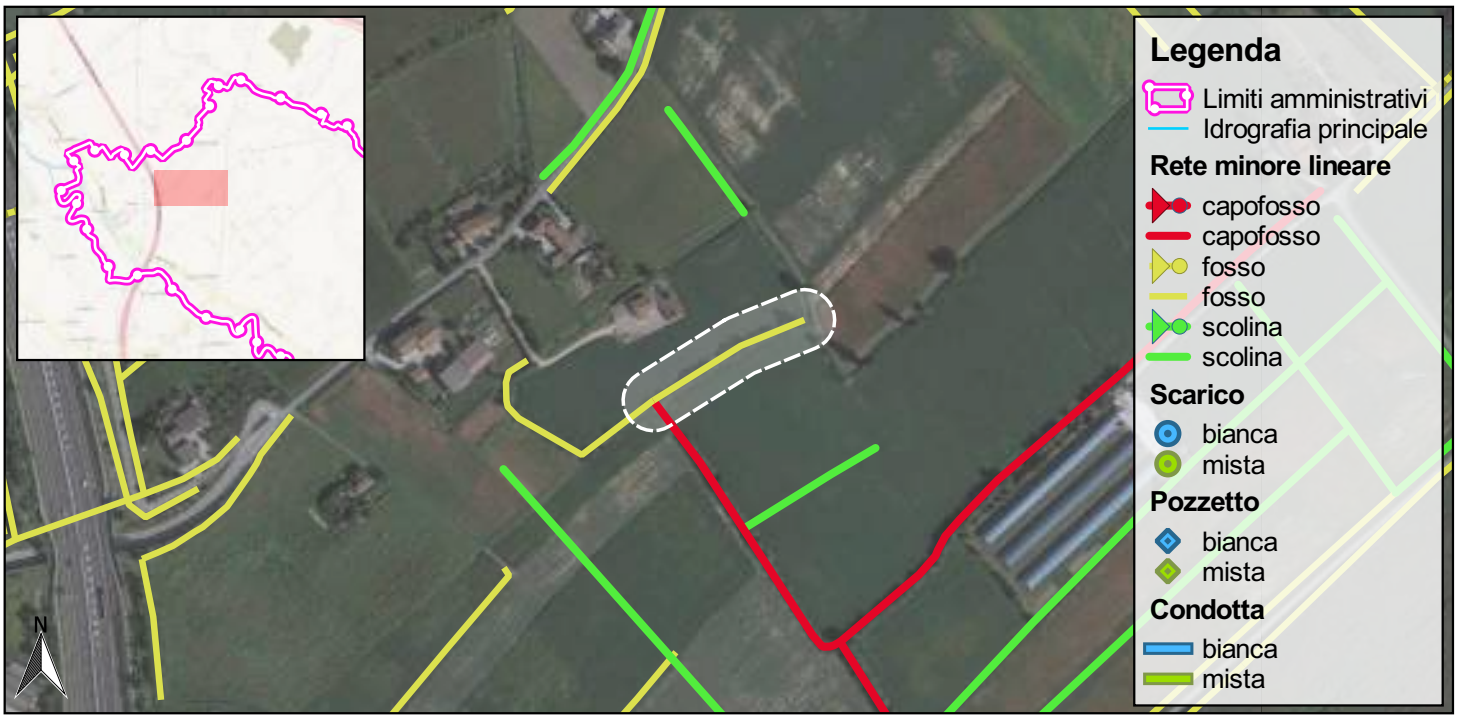

0 100 200 m

SCALA 1:5.000

Foto 1

Nordest Ingegneria
Via Paolo da Sarmeola, 1/A
35030 Rubano (PD)
Tel. 049 897 57 09 - Fax 049 630 270
web www.nordestingegneria.com
email info@nordestingegneria.com
CF e PIVA 02568450247

Comune di Montegalda

SCHEDA MONOGRAFICA
RETE MINORE A CIELO APERTO

Codice: F03031 **Data rilievo: 30/03/2021**

Bacino: **Bacchiglione tra centrale di Perarolo e L.E.B.**
Caratteristica: **cielo aperto**

Tipo fosso: **fosso**
Tipo sezione: **trapezia**

Rivestimento: **terra**
Manutenzione: **media**
Andamento sezione: **irregolare**
Vegetazione: **rada**

Ente competente: **Privato**

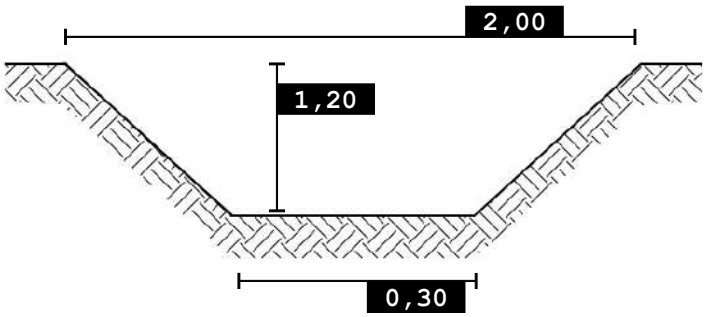

0 100 200 m

SCALA 1:5.000

Foto 1

Foto 2

Nordest Ingegneria
Via Paolo da Sarmeola, 1/A
35030 Rubano (PD)
Tel. 049 897 57 09 - Fax 049 630 270
web www.nordestingegneria.com
email info@nordestingegneria.com
CF e PIVA 02568450247

Comune di Montegalda

SCHEDA MONOGRAFICA
RETE MINORE A CIELO APERTO

Codice: F03036 **Data rilievo: 30/03/2021**

Bacino: **Bacchiglione tra centrale di Perarolo e L.E.B.**
Caratteristica: **cielo aperto**

Tipo fosso: **fosso**
Tipo sezione: **trapezia**

Rivestimento: **terra**
Manutenzione: **scarsa**
Andamento sezione: **regolare**
Vegetazione: **rada**

Ente competente: **Privato**

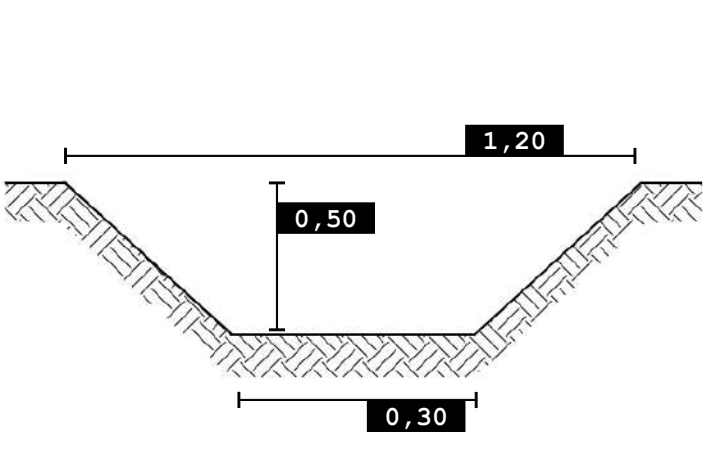

0 100 200 m

SCALA 1:5.000

Foto 1

Nordest Ingegneria
Via Paolo da Sarmeola, 1/A
35030 Rubano (PD)
Tel. 049 897 57 09 - Fax 049 630 270
web www.nordestingegneria.com
email info@nordestingegneria.com
CF e PIVA 02568450247

Comune di Montegalda

SCHEDA MONOGRAFICA
RETE MINORE A CIELO APERTO

Codice: F03050 **Data rilievo: 30/03/2021**

Bacino: **Bacchiglione tra centrale di Perarolo e L.E.B.**
Caratteristica: **cielo aperto**

Tipo fosso: **fosso**
Tipo sezione: **trapezia**

Rivestimento: **terra**
Manutenzione: **media**
Andamento sezione: **regolare**
Vegetazione: **rada**

Ente competente: **Comune**

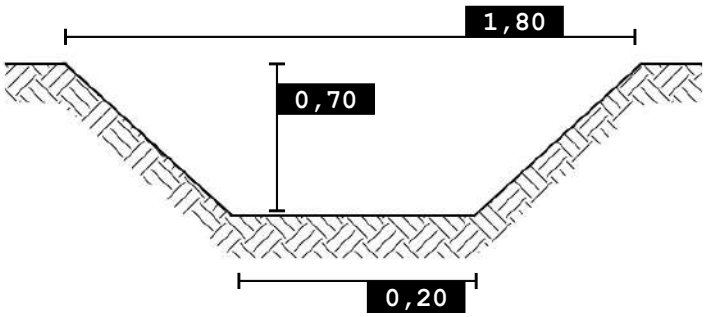

0 100 200 m

SCALA 1:5.000

Foto 1

Foto 2

Nordest Ingegneria
Via Paolo da Sarmeola, 1/A
35030 Rubano (PD)
Tel. 049 897 57 09 - Fax 049 630 270
web www.nordestingegneria.com
email info@nordestingegneria.com
CF e PIVA 02568450247

Comune di Montegalda

SCHEDA MONOGRAFICA
RETE MINORE A CIELO APERTO

Codice: F03054 **Data rilievo: 19/03/2021**

Bacino: **Bacchiglione tra centrale di Perarolo e L.E.B.**
Caratteristica: **cielo aperto**

Tipo fosso: **fosso**
Tipo sezione: **trapezia**

Rivestimento: **terra**
Manutenzione: **scarsa**
Andamento sezione: **regolare**
Vegetazione: **rada**

Ente competente: **Comune**

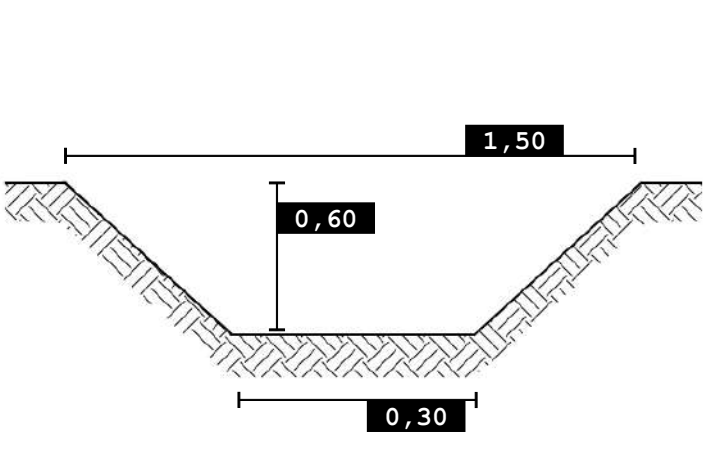

SCALA 1:5.000

Foto 1

Foto 2

Nordest Ingegneria
Via Paolo da Sarmeola, 1/A
35030 Rubano (PD)
Tel. 049 897 57 09 - Fax 049 630 270
web www.nordestingegneria.com
email info@nordestingegneria.com
CF e PIVA 02568450247

Comune di Montegalda

SCHEDA MONOGRAFICA
RETE MINORE A CIELO APERTO

Codice: F03066 **Data rilievo:**

Bacino: **Bacchiglione tra centrale di Perarolo e L.E.B.**
Caratteristica: **cielo aperto**

Tipo fosso: **fosso**
Tipo sezione: **trapezia**

Rivestimento: **terra**
Manutenzione: **buona**
Andamento sezione: **regolare**
Vegetazione: **rada**

Ente competente: **Comune**

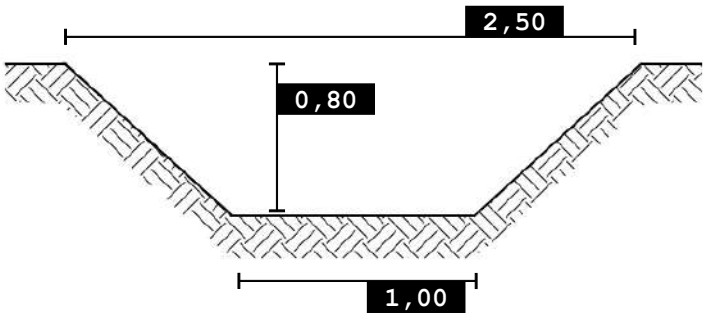

0 100 200 m

SCALA 1:5.000

Nordest Ingegneria
Via Paolo da Sarmeola, 1/A
35030 Rubano (PD)
Tel. 049 897 57 09 - Fax 049 630 270
web www.nordestingegneria.com
email info@nordestingegneria.com
CF e PIVA 02568450247

Comune di Montegalda

SCHEDA MONOGRAFICA
RETE MINORE A CIELO APERTO

Codice: F03079 **Data rilievo: 15/03/2021**

Bacino: **Bacchiglione tra centrale di Perarolo e L.E.B.**
Caratteristica: **cielo aperto**

Tipo fosso: **fosso**
Tipo sezione: **trapezia**

Rivestimento: **terra**
Manutenzione: **media**
Andamento sezione: **regolare**
Vegetazione: **rada**

Ente competente: **Privato**

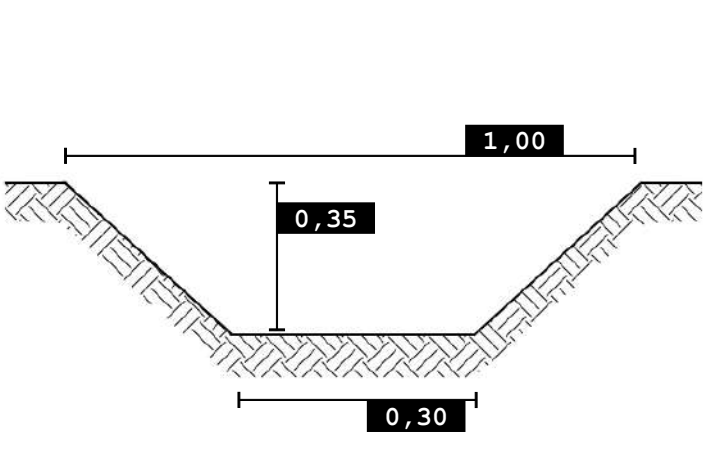

0 100 200 m

SCALA 1:5.000

Foto 1

Nordest Ingegneria
Via Paolo da Sarmeola, 1/A
35030 Rubano (PD)
Tel. 049 897 57 09 - Fax 049 630 270
web www.nordestingegneria.com
email info@nordestingegneria.com
CF e PIVA 02568450247

Comune di Montegalda

SCHEDA MONOGRAFICA
RETE MINORE A CIELO APERTO

Codice: F03080 **Data rilievo: 15/03/2021**

Bacino: **Bacchiglione tra centrale di Perarolo e L.E.B.**
Caratteristica: **cielo aperto**

Tipo fosso: **fosso**
Tipo sezione: **trapezia**

Rivestimento: **terra**
Manutenzione: **scarsa**
Andamento sezione: **regolare**
Vegetazione: **rada**

Ente competente: **Privato**

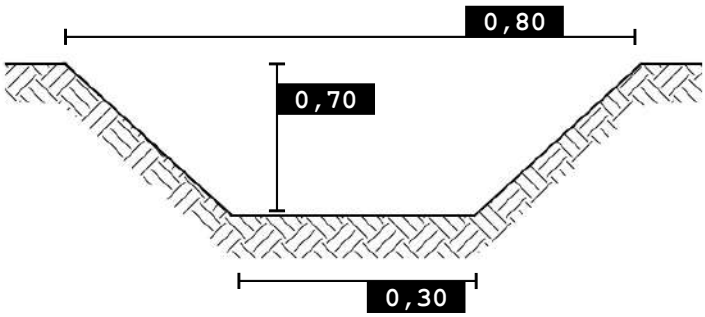

0 100 200 m

SCALA 1:5.000

Foto 1

Nordest Ingegneria
Via Paolo da Sarmeola, 1/A
35030 Rubano (PD)
Tel. 049 897 57 09 - Fax 049 630 270
web www.nordestingegneria.com
email info@nordestingegneria.com
CF e PIVA 02568450247

Comune di Montegalda

SCHEDA MONOGRAFICA
RETE MINORE A CIELO APERTO

Codice: F03082 **Data rilievo: 17/03/2021**

Bacino: **Bacchiglione tra centrale di Perarolo e L.E.B.**
Caratteristica: **cielo aperto**

Tipo fosso: **fosso**
Tipo sezione: **trapezia**

Rivestimento: **terra**
Manutenzione: **media**
Andamento sezione: **regolare**
Vegetazione: **rada**

Ente competente: **Comune**

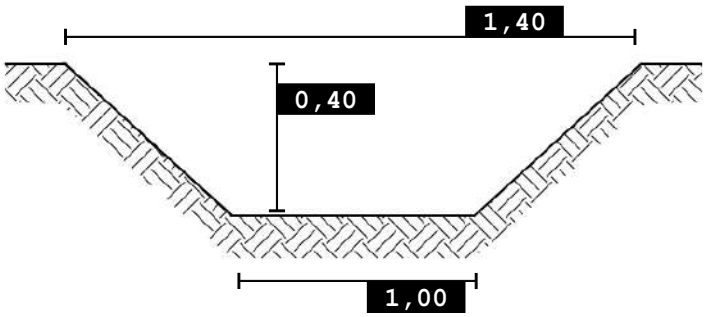

0 100 200 m

SCALA 1:5.000

Foto 1

Foto 2

Nordest Ingegneria
Via Paolo da Sarmeola, 1/A
35030 Rubano (PD)
Tel. 049 897 57 09 - Fax 049 630 270
web www.nordestingegneria.com
email info@nordestingegneria.com
CF e PIVA 02568450247

Comune di Montegalda

SCHEDA MONOGRAFICA
RETE MINORE A CIELO APERTO

Codice: F03084 **Data rilievo: 19/03/2021**

Bacino: **Bacchiglione tra centrale di Perarolo e L.E.B.**
Caratteristica: **cielo aperto**

Tipo fosso: **fosso**
Tipo sezione: **trapezia**

Rivestimento: **terra**
Manutenzione: **media**
Andamento sezione: **regolare**
Vegetazione: **rada**

Ente competente: **Privato**

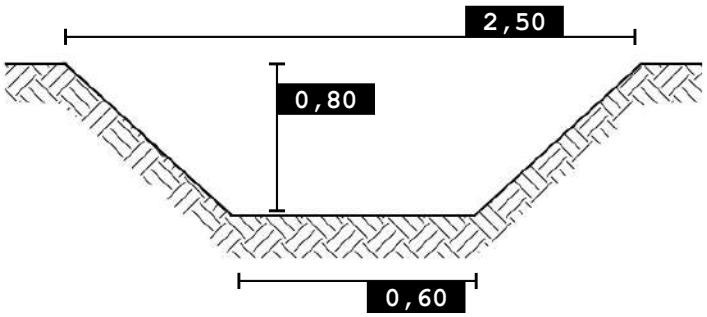

0 100 200 m

SCALA 1:5.000

Foto 1

Foto 2

Nordest Ingegneria
Via Paolo da Sarmeola, 1/A
35030 Rubano (PD)
Tel. 049 897 57 09 - Fax 049 630 270
web www.nordestingegneria.com
email info@nordestingegneria.com
CF e PIVA 02568450247

Comune di Montegalda

SCHEDA MONOGRAFICA
RETE MINORE A CIELO APERTO

Codice: F03096 **Data rilievo: 17/03/2021**

Bacino: **Bacchiglione tra centrale di Perarolo e L.E.B.**
Caratteristica: **cielo aperto**

Tipo fosso: **fosso**
Tipo sezione: **trapezia**

Rivestimento: **terra**
Manutenzione: **scarsa**
Andamento sezione: **irregolare**
Vegetazione: **rada**

Ente competente: **Privato**

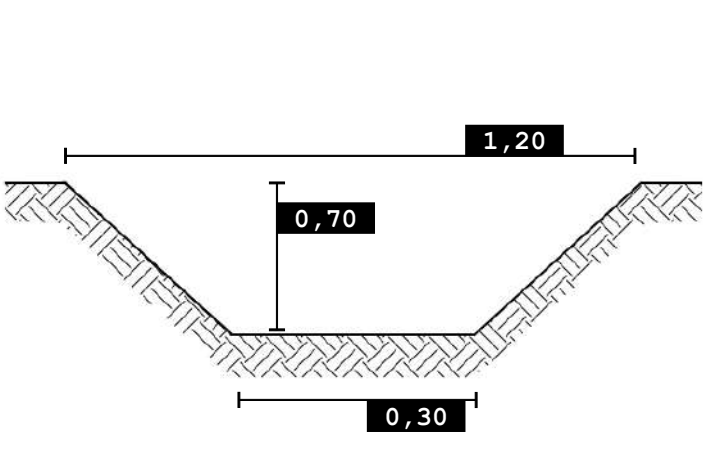

SCALA 1:5.000

Foto 1

Foto 2

Nordest Ingegneria
Via Paolo da Sarmeola, 1/A
35030 Rubano (PD)
Tel. 049 897 57 09 - Fax 049 630 270
web www.nordestingegneria.com
email info@nordestingegneria.com
CF e PIVA 02568450247

Comune di Montegalda

SCHEDA MONOGRAFICA
RETE MINORE A CIELO APERTO

Codice: F03098 **Data rilievo: 19/03/2021**

Bacino: **Bacchiglione tra centrale di Perarolo e L.E.B.**
Caratteristica: **cielo aperto**

Tipo fosso: **fosso**
Tipo sezione: **trapezia**

Rivestimento: **terra**
Manutenzione: **buona**
Andamento sezione: **regolare**
Vegetazione: **scarsa o assente**

Ente competente: **Comune**

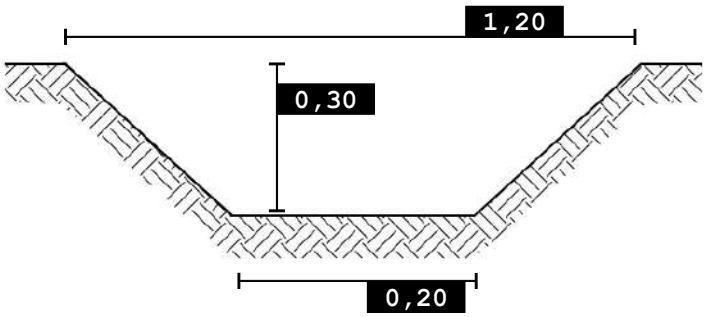

0 100 200 m

SCALA 1:5.000

Foto 1

Foto 2

Nordest Ingegneria
Via Paolo da Sarmeola, 1/A
35030 Rubano (PD)
Tel. 049 897 57 09 - Fax 049 630 270
web www.nordestingegneria.com
email info@nordestingegneria.com
CF e PIVA 02568450247

Comune di Montegalda

SCHEDA MONOGRAFICA
RETE MINORE A CIELO APERTO

Codice: CP01566 **Data rilievo: 15/03/2021**

Bacino: **Ceresone - Tesina Padovana**
Caratteristica: **cielo aperto**

Tipo fosso: **capofosso**
Tipo sezione: **trapezia**

Rivestimento: **terra**
Manutenzione: **buona**
Andamento sezione: **regolare**
Vegetazione: **scarsa o assente**

Ente competente: **Privato**

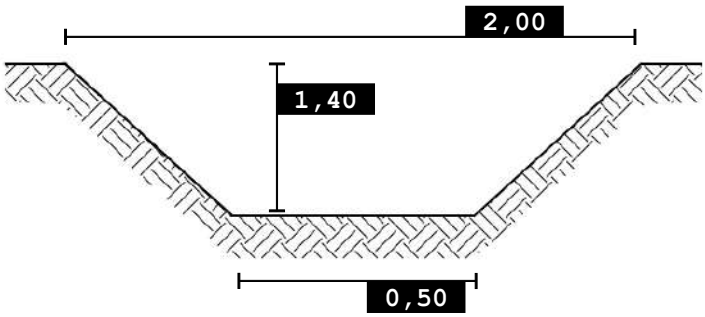

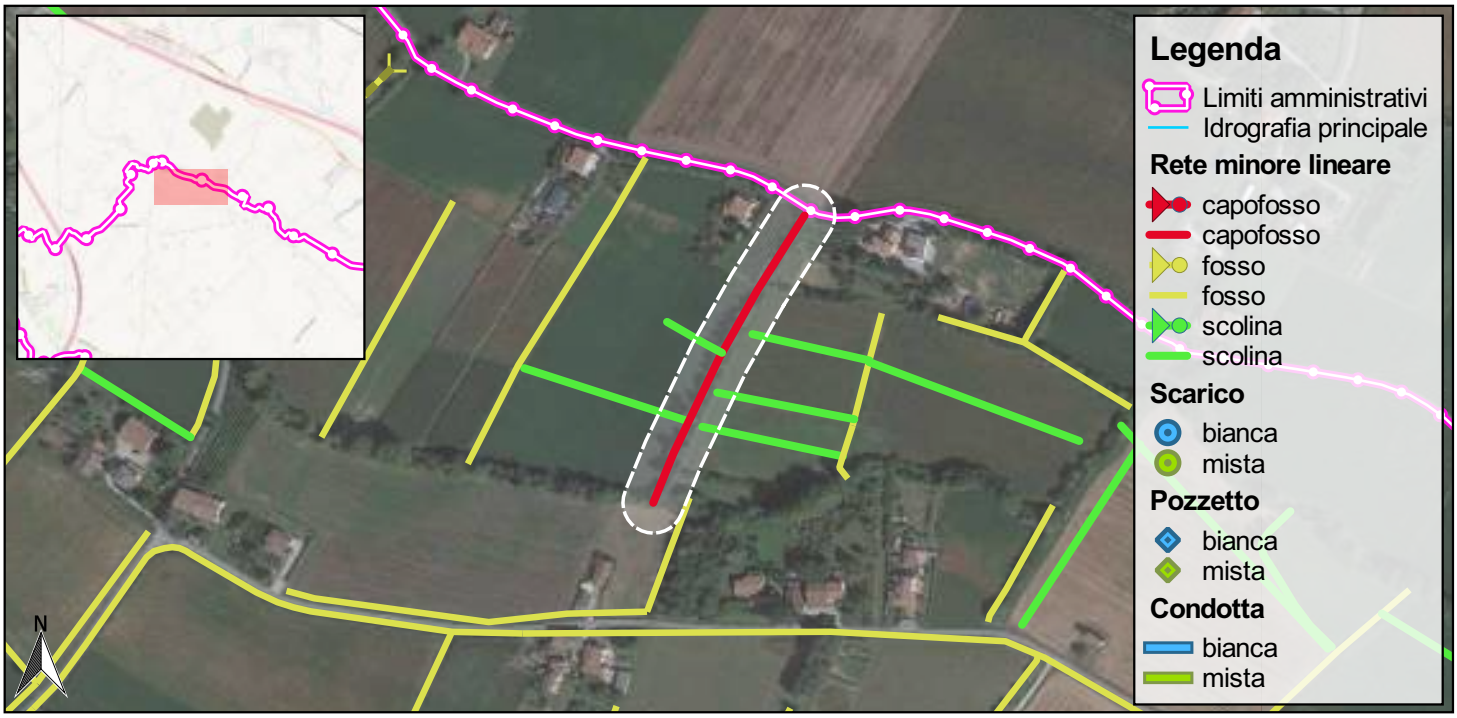

0 100 200 m

SCALA 1:5.000

Foto 1

Foto 2

Nordest Ingegneria
Via Paolo da Sarmeola, 1/A
35030 Rubano (PD)
Tel. 049 897 57 09 - Fax 049 630 270
web www.nordestingegneria.com
email info@nordestingegneria.com
CF e PIVA 02568450247

Comune di Montegalda

SCHEDA MONOGRAFICA
RETE MINORE A CIELO APERTO

Codice: CP01794 **Data rilievo: 09/03/2021**

Bacino: **Ceresone - Tesina Padovana**
Caratteristica: **cielo aperto**

Tipo fosso: **capofosso**
Tipo sezione: **trapezia**

Rivestimento: **terra**
Manutenzione: **media**
Andamento sezione: **irregolare**
Vegetazione: **rada**

Ente competente: **Privato**

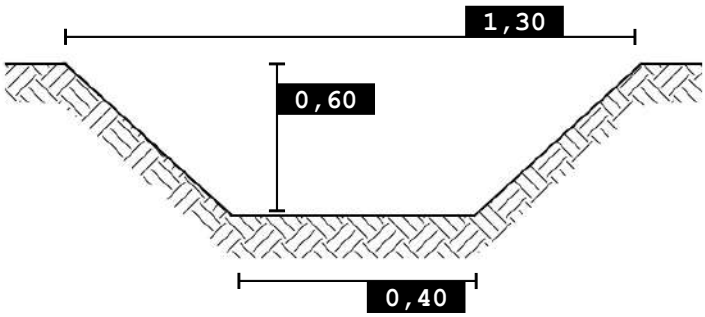

0 100 200 m

SCALA 1:5.000

Foto 1

Foto 2

Nordest Ingegneria
Via Paolo da Sarmeola, 1/A
35030 Rubano (PD)
Tel. 049 897 57 09 - Fax 049 630 270
web www.nordestingegneria.com
email info@nordestingegneria.com
CF e PIVA 02568450247

Comune di Montegalda

SCHEDA MONOGRAFICA
RETE MINORE A CIELO APERTO

Codice: CP01819 **Data rilievo: 16/03/2021**

Bacino: **Ceresone - Tesina Padovana**
Caratteristica: **cielo aperto**

Tipo fosso: **capofosso**
Tipo sezione: **trapezia**

Rivestimento: **terra**
Manutenzione: **scarsa**
Andamento sezione: **regolare**
Vegetazione: **rada**

Ente competente: **Privato**

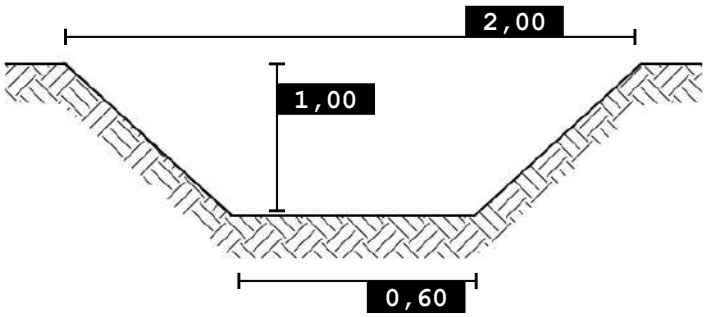

0 100 200 m

SCALA 1:5.000

Foto 1

Nordest Ingegneria
Via Paolo da Sarmeola, 1/A
35030 Rubano (PD)
Tel. 049 897 57 09 - Fax 049 630 270
web www.nordestingegneria.com
email info@nordestingegneria.com
CF e PIVA 02568450247

Comune di Montegalda

SCHEDA MONOGRAFICA
RETE MINORE A CIELO APERTO

Codice: CP01857 **Data rilievo: 16/03/2021**

Bacino: **Ceresone - Tesina Padovana**
Caratteristica: **cielo aperto**

Tipo fosso: **capofosso**
Tipo sezione: **trapezia**

Rivestimento: **terra**
Manutenzione: **scarsa**
Andamento sezione: **irregolare**
Vegetazione: **rada**

Ente competente: **Comune**

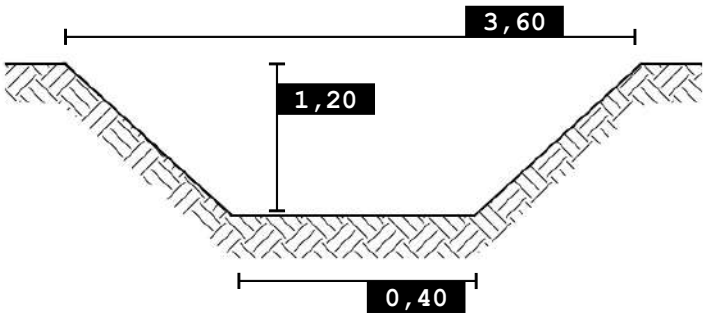

0 100 200 m

SCALA 1:5.000

Foto 1

Nordest Ingegneria
Via Paolo da Sarmeola, 1/A
35030 Rubano (PD)
Tel. 049 897 57 09 - Fax 049 630 270
web www.nordestingegneria.com
email info@nordestingegneria.com
CF e PIVA 02568450247

Comune di Montegalda

SCHEDA MONOGRAFICA
RETE MINORE A CIELO APERTO

Codice: CP02486 **Data rilievo: 09/03/2021**

Bacino: **Ceresone - Tesina Padovana**
Caratteristica: **cielo aperto**

Tipo fosso: **capofosso**
Tipo sezione: **trapezia**

Rivestimento: **terra**
Manutenzione: **media**
Andamento sezione: **irregolare**
Vegetazione: **folta**

Ente competente: **Privato**

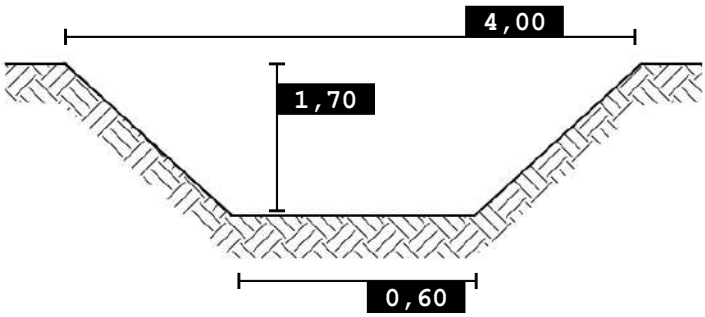

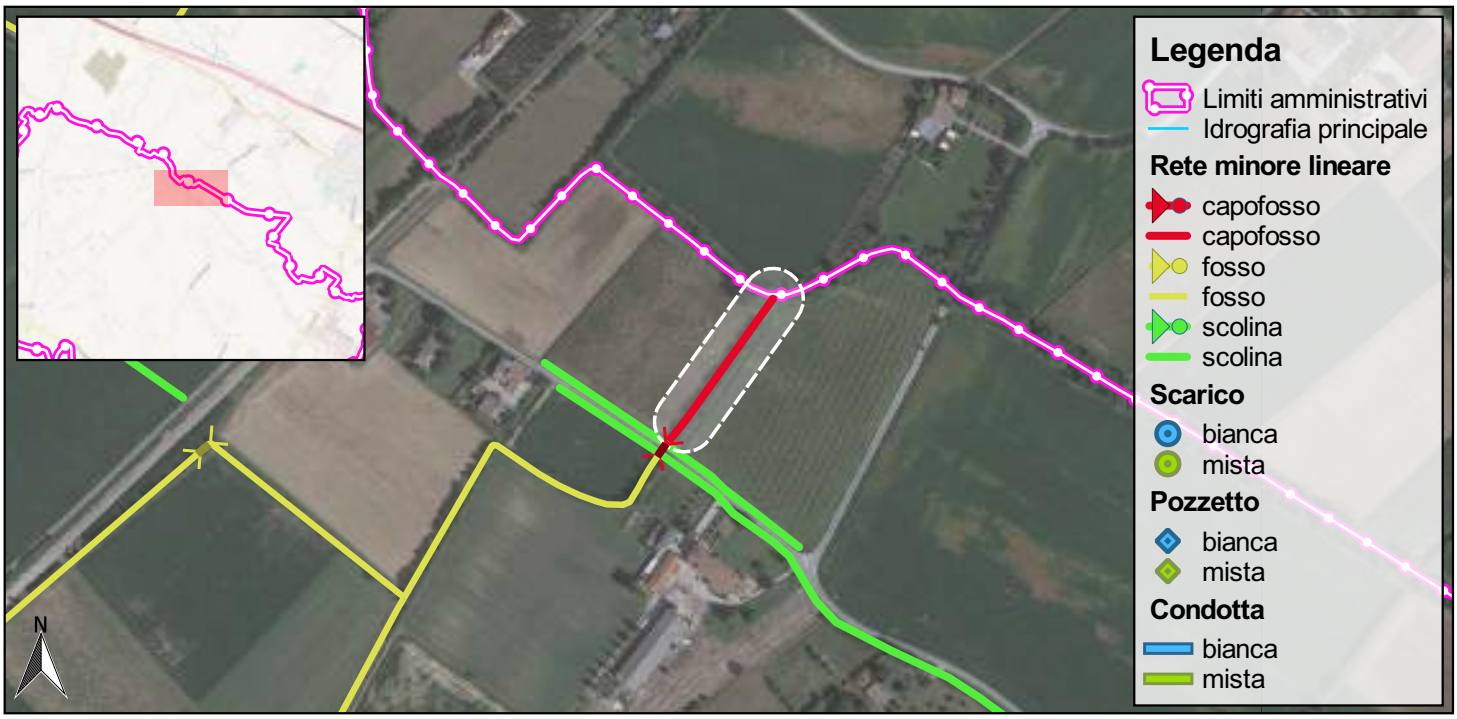

0 100 200 m

SCALA 1:5.000

Foto 1

Foto 2

Nordest Ingegneria
Via Paolo da Sarmeola, 1/A
35030 Rubano (PD)
Tel. 049 897 57 09 - Fax 049 630 270
web www.nordestingegneria.com
email info@nordestingegneria.com
CF e PIVA 02568450247

Comune di Montegalda

SCHEDA MONOGRAFICA
RETE MINORE A CIELO APERTO

Codice: CP02549 **Data rilievo: 09/03/2021**

Bacino: **Ceresone - Tesina Padovana**
Caratteristica: **cielo aperto**

Tipo fosso: **capofosso**
Tipo sezione: **trapezia**

Rivestimento: **terra**
Manutenzione: **scarsa**
Andamento sezione: **regolare**
Vegetazione: **folta**

Ente competente: **Privato**

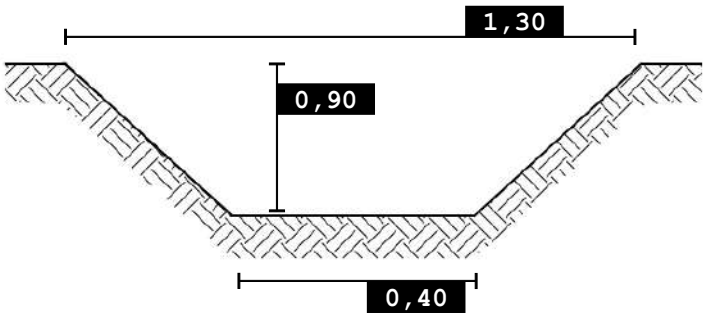

0 100 200 m

SCALA 1:5.000

Foto 1

Foto 2

Nordest Ingegneria
Via Paolo da Sarmeola, 1/A
35030 Rubano (PD)
Tel. 049 897 57 09 - Fax 049 630 270
web www.nordestingegneria.com
email info@nordestingegneria.com
CF e PIVA 02568450247

Comune di Montegalda

SCHEDA MONOGRAFICA
RETE MINORE A CIELO APERTO

Codice: CP02572 **Data rilievo: 08/03/2021**

Bacino: **Ceresone - Tesina Padovana**
Caratteristica: **cielo aperto**

Tipo fosso: **capofosso**
Tipo sezione: **trapezia**

Rivestimento: **terra**
Manutenzione: **media**
Andamento sezione: **irregolare**
Vegetazione: **rada**

Ente competente: **Privato**

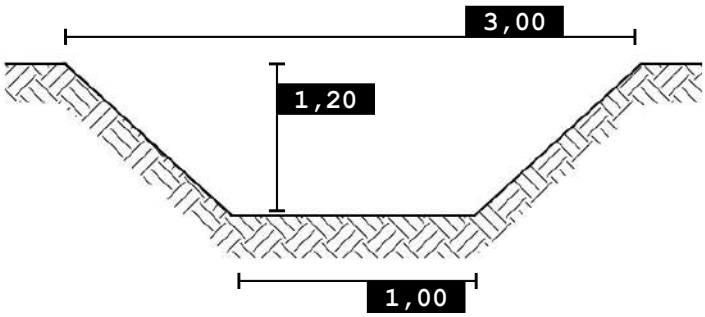

0 100 200 m

SCALA 1:5.000

Foto 1

Foto 2

Nordest Ingegneria
Via Paolo da Sarmeola, 1/A
35030 Rubano (PD)
Tel. 049 897 57 09 - Fax 049 630 270
web www.nordestingegneria.com
email info@nordestingegneria.com
CF e PIVA 02568450247

Comune di Montegalda

SCHEDA MONOGRAFICA
RETE MINORE A CIELO APERTO

Codice: CP02582 **Data rilievo: 09/03/2021**

Bacino: **Ceresone - Tesina Padovana**
Caratteristica: **cielo aperto**

Tipo fosso: **capofosso**
Tipo sezione: **trapezia**

Rivestimento: **terra**
Manutenzione: **buona**
Andamento sezione: **regolare**
Vegetazione: **scarsa o assente**

Ente competente: **Privato**

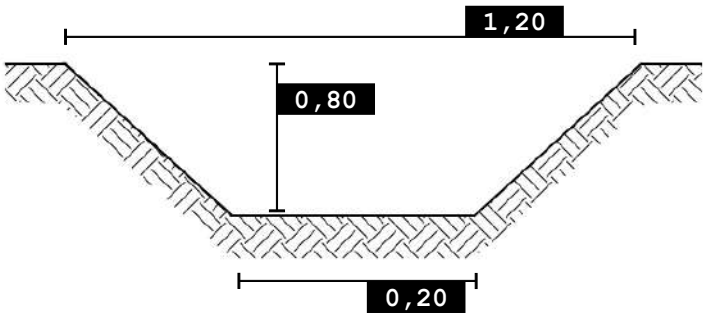

SCALA 1:5.000

Foto 1

Foto 2

Nordest Ingegneria
Via Paolo da Sarmeola, 1/A
35030 Rubano (PD)
Tel. 049 897 57 09 - Fax 049 630 270
web www.nordestingegneria.com
email info@nordestingegneria.com
CF e PIVA 02568450247

Comune di Montegalda

SCHEDA MONOGRAFICA
RETE MINORE A CIELO APERTO

Codice: CP02594 **Data rilievo: 09/03/2021**

Bacino: **Ceresone - Tesina Padovana**
Caratteristica: **cielo aperto**

Tipo fosso: **capofosso**
Tipo sezione: **trapezia**

Rivestimento: **terra**
Manutenzione: **scarsa**
Andamento sezione: **regolare**
Vegetazione: **rada**

Ente competente: **Privato**

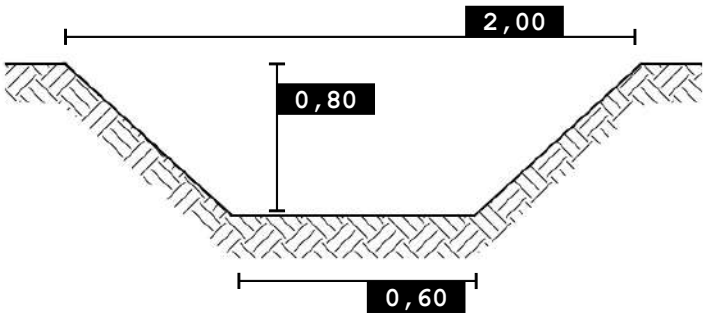

SCALA 1:5.000

Foto 1

Foto 2

Nordest Ingegneria
Via Paolo da Sarmeola, 1/A
35030 Rubano (PD)
Tel. 049 897 57 09 - Fax 049 630 270
web www.nordestingegneria.com
email info@nordestingegneria.com
CF e PIVA 02568450247

Comune di Montegalda

SCHEDA MONOGRAFICA
RETE MINORE A CIELO APERTO

Codice: CP02603 **Data rilievo: 09/03/2021**

Bacino: **Ceresone - Tesina Padovana**
Caratteristica: **cielo aperto**

Tipo fosso: **capofosso**
Tipo sezione: **trapezia**

Rivestimento: **terra**
Manutenzione: **media**
Andamento sezione: **irregolare**
Vegetazione: **folta**

Ente competente: **Privato**

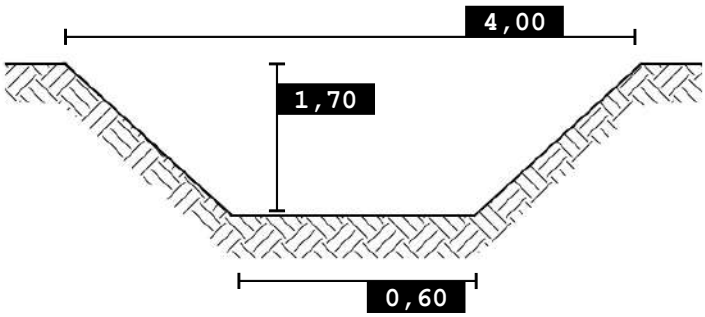

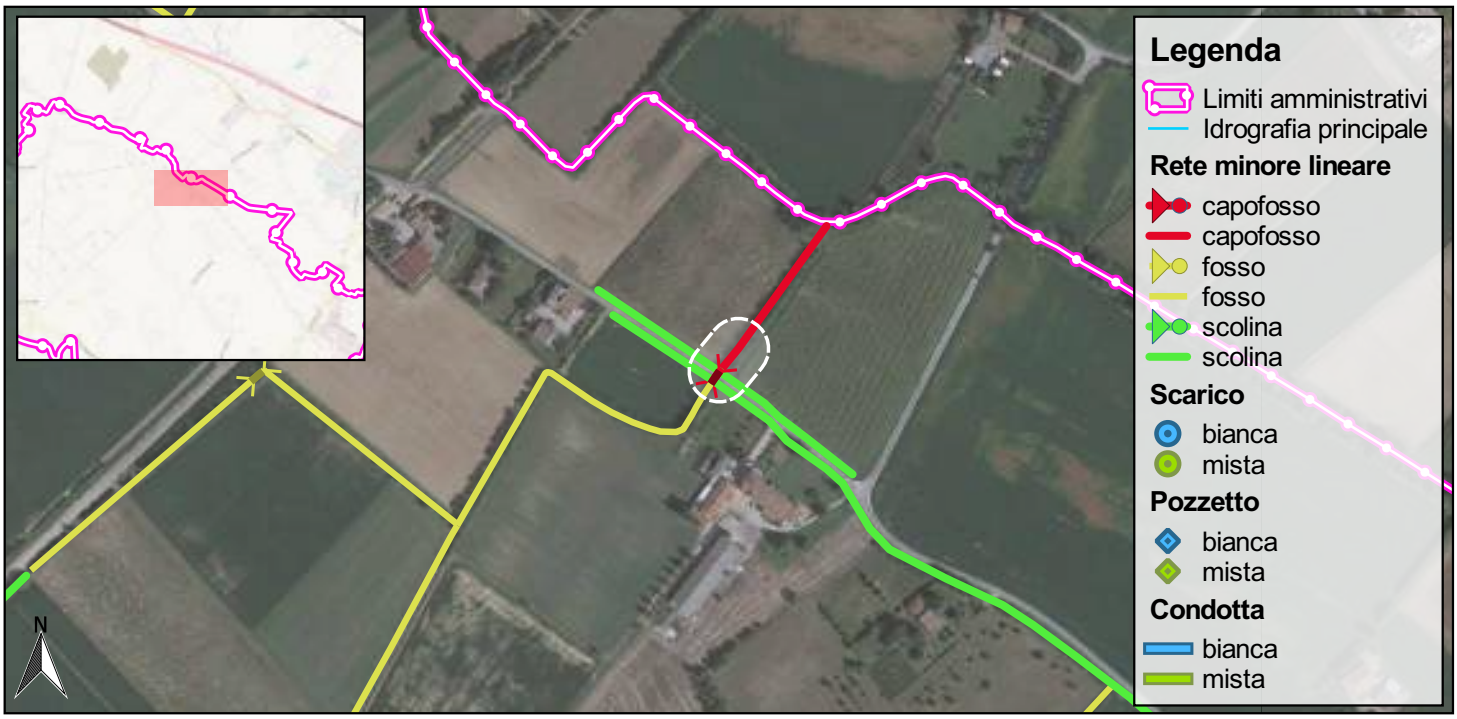

SCALA 1:5.000

Foto 1

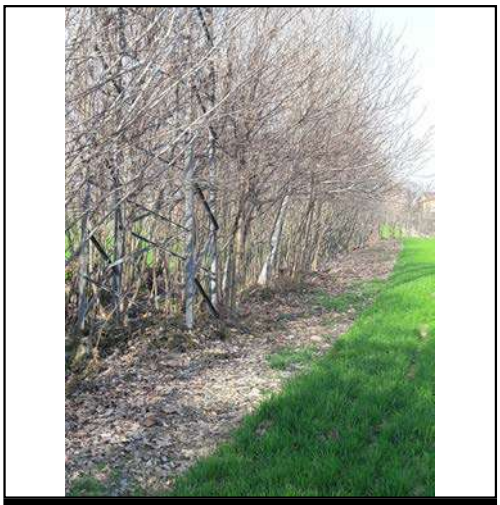

Foto 2

Nordest Ingegneria
Via Paolo da Sarmeola, 1/A
35030 Rubano (PD)
Tel. 049 897 57 09 - Fax 049 630 270
web www.nordestingegneria.com
email info@nordestingegneria.com
CF e PIVA 02568450247

Comune di Montegalda

SCHEDA MONOGRAFICA
RETE MINORE A CIELO APERTO

Codice: CP02804 **Data rilievo: 16/03/2021**

Bacino: **Ceresone - Tesina Padovana**
Caratteristica: **cielo aperto**

Tipo fosso: **capofosso**
Tipo sezione: **trapezia**

Rivestimento: **terra**
Manutenzione: **buona**
Andamento sezione: **irregolare**
Vegetazione: **rada**

Ente competente: **Comune**

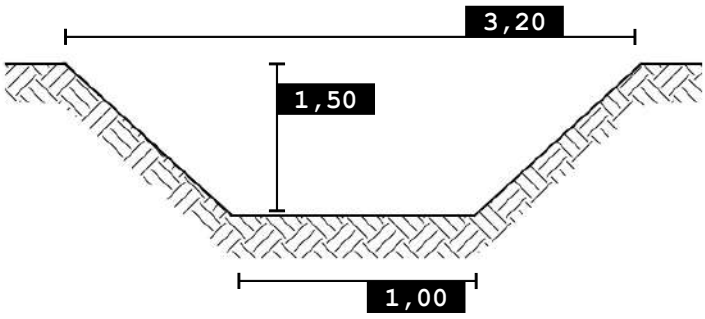

0 100 200 m

SCALA 1:5.000

Foto 1

Foto 2

Nordest Ingegneria
Via Paolo da Sarmeola, 1/A
35030 Rubano (PD)
Tel. 049 897 57 09 - Fax 049 630 270
web www.nordestingegneria.com
email info@nordestingegneria.com
CF e PIVA 02568450247

Comune di Montegalda

SCHEDA MONOGRAFICA
RETE MINORE A CIELO APERTO

Codice: CP03081 **Data rilievo: 16/03/2021**

Bacino: **Ceresone - Tesina Padovana**
Caratteristica: **cielo aperto**

Tipo fosso: **capofosso**
Tipo sezione: **trapezia**

Rivestimento: **terra**
Manutenzione: **buona**
Andamento sezione: **irregolare**
Vegetazione: **rada**

Ente competente: **Comune**

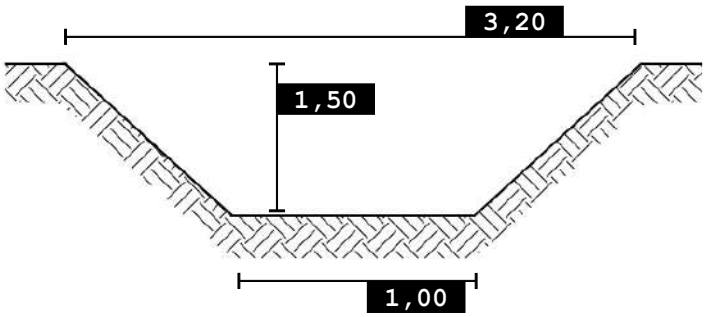

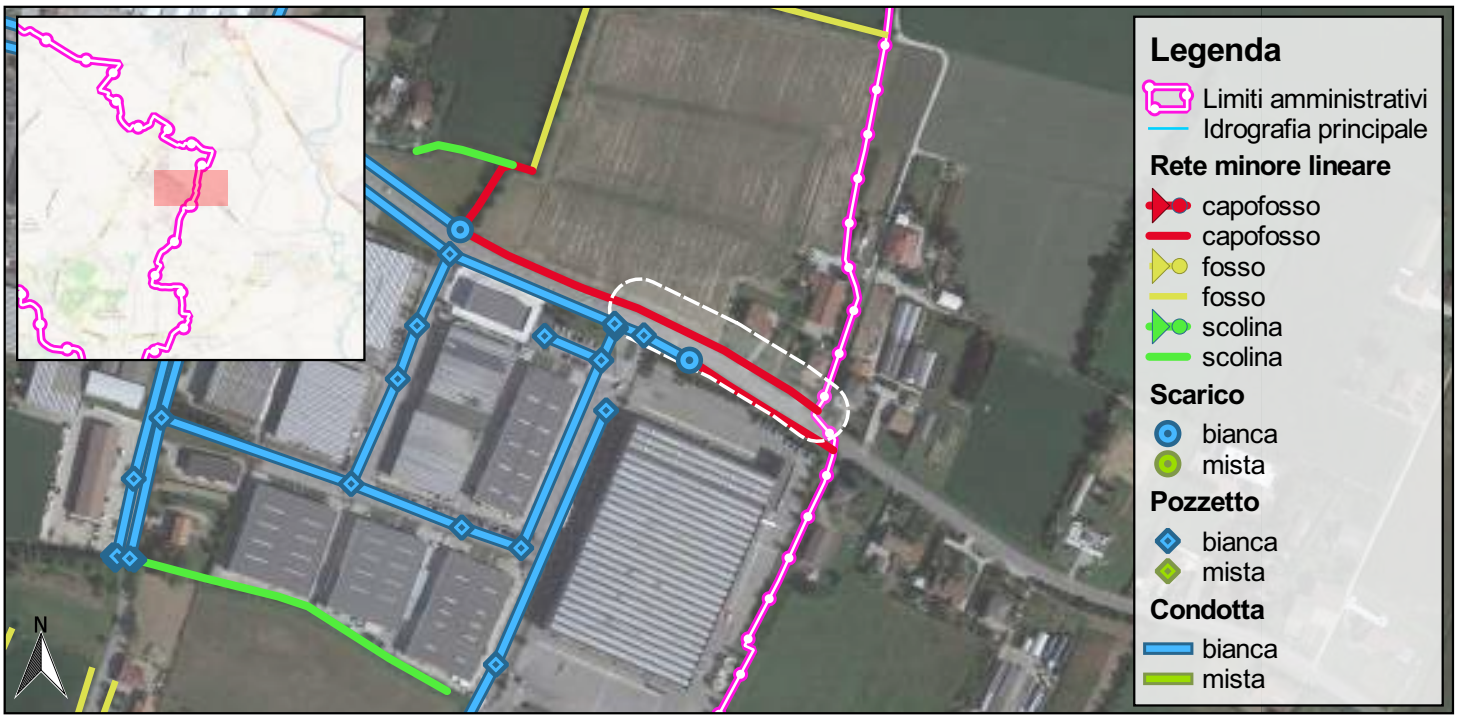

0 100 200 m

SCALA 1:5.000

Foto 1

Nordest Ingegneria
Via Paolo da Sarmeola, 1/A
35030 Rubano (PD)
Tel. 049 897 57 09 - Fax 049 630 270
web www.nordestingegneria.com
email info@nordestingegneria.com
CF e PIVA 02568450247

Comune di Montegalda

SCHEDA MONOGRAFICA
RETE MINORE A CIELO APERTO

Codice: F01526 **Data rilievo: 15/03/2021**

Bacino: **Ceresone - Tesina Padovana**
Caratteristica: **cielo aperto**

Tipo fosso: **fosso**
Tipo sezione: **trapezia**

Rivestimento: **terra**
Manutenzione: **media**
Andamento sezione: **irregolare**
Vegetazione: **rada**

Ente competente: **Privato**

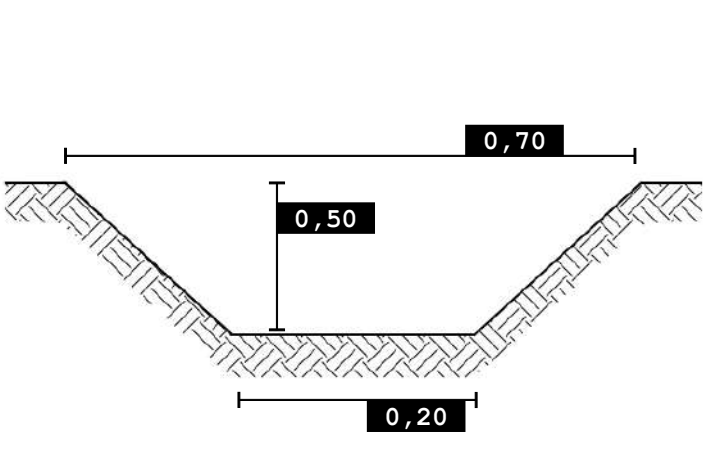

0 100 200 m

SCALA 1:5.000

Foto 1

Nordest Ingegneria
Via Paolo da Sarmeola, 1/A
35030 Rubano (PD)
Tel. 049 897 57 09 - Fax 049 630 270
web www.nordestingegneria.com
email info@nordestingegneria.com
CF e PIVA 02568450247

Comune di Montegalda

SCHEDA MONOGRAFICA
RETE MINORE A CIELO APERTO

Codice: F01528 **Data rilievo: 15/03/2021**

Bacino: **Ceresone - Tesina Padovana**
Caratteristica: **cielo aperto**

Tipo fosso: **fosso**
Tipo sezione: **trapezia**

Rivestimento: **terra**
Manutenzione: **media**
Andamento sezione: **regolare**
Vegetazione: **rada**

Ente competente: **Comune**

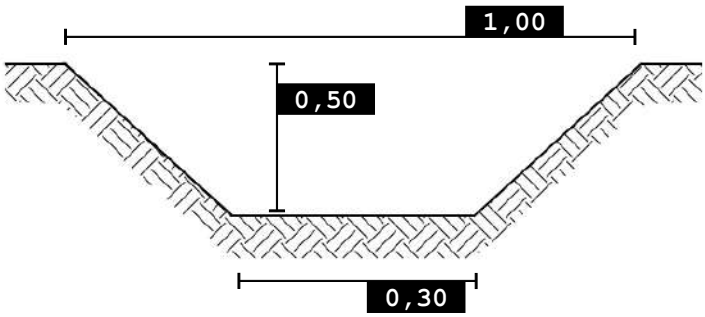

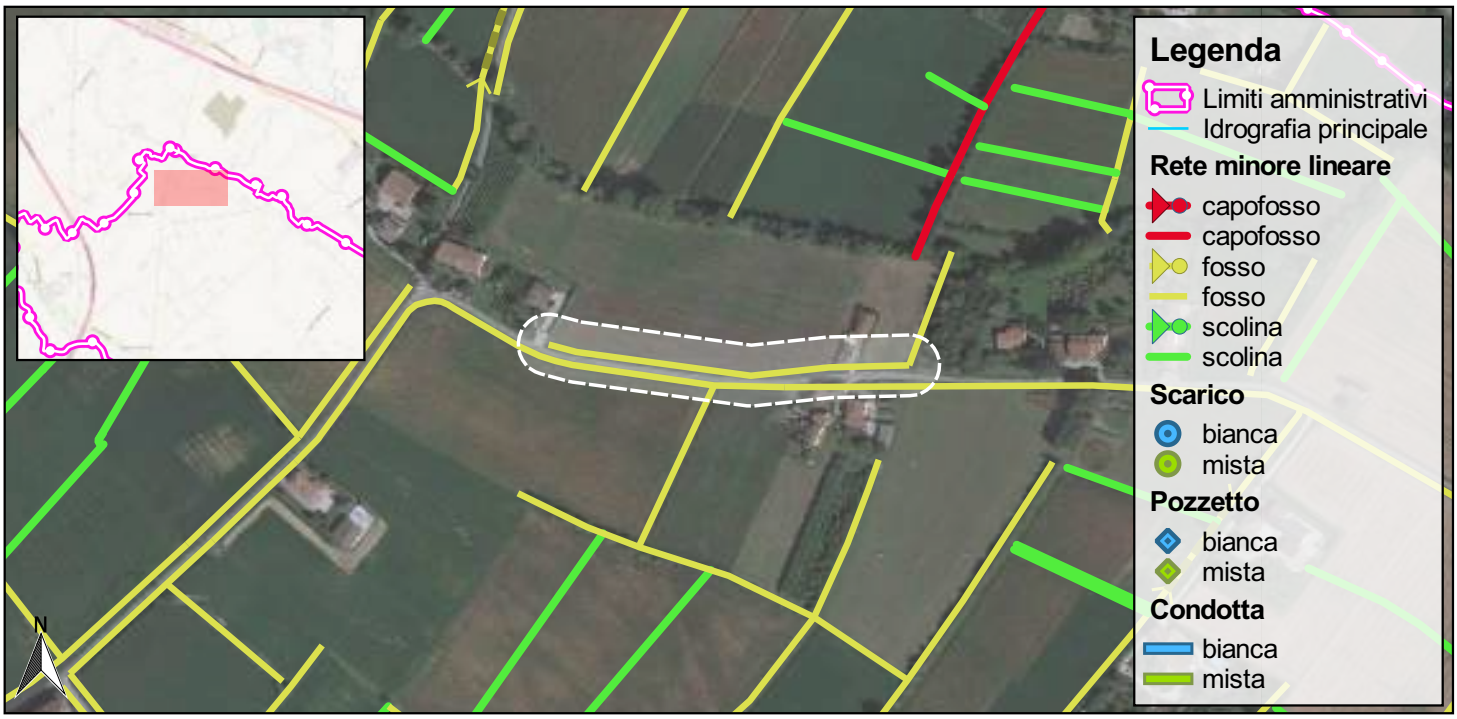

0 100 200 m

SCALA 1:5.000

Foto 1

Nordest Ingegneria
Via Paolo da Sarmeola, 1/A
35030 Rubano (PD)
Tel. 049 897 57 09 - Fax 049 630 270
web www.nordestingegneria.com
email info@nordestingegneria.com
CF e PIVA 02568450247

Comune di Montegalda

SCHEDA MONOGRAFICA
RETE MINORE A CIELO APERTO

Codice: F01530 **Data rilievo: 16/03/2021**

Bacino: **Ceresone - Tesina Padovana**
Caratteristica: **cielo aperto**

Tipo fosso: **fosso**
Tipo sezione: **trapezia**

Rivestimento: **terra**
Manutenzione: **media**
Andamento sezione: **irregolare**
Vegetazione: **rada**

Ente competente: **Privato**

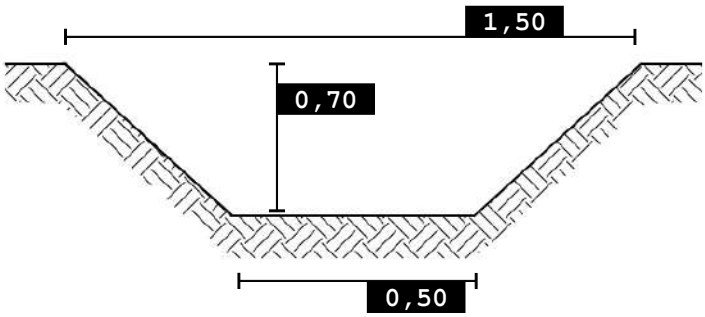

SCALA 1:5.000

Foto 1

Foto 2

Nordest Ingegneria
Via Paolo da Sarmeola, 1/A
35030 Rubano (PD)
Tel. 049 897 57 09 - Fax 049 630 270
web www.nordestingegneria.com
email info@nordestingegneria.com
CF e PIVA 02568450247

Comune di Montegalda

SCHEDA MONOGRAFICA
RETE MINORE A CIELO APERTO

Codice: F01531 **Data rilievo: 16/03/2021**

Bacino: **Ceresone - Tesina Padovana**
Caratteristica: **cielo aperto**

Tipo fosso: **fosso**
Tipo sezione: **trapezia**

Rivestimento: **terra**
Manutenzione: **media**
Andamento sezione: **regolare**
Vegetazione: **rada**

Ente competente: **Comune**

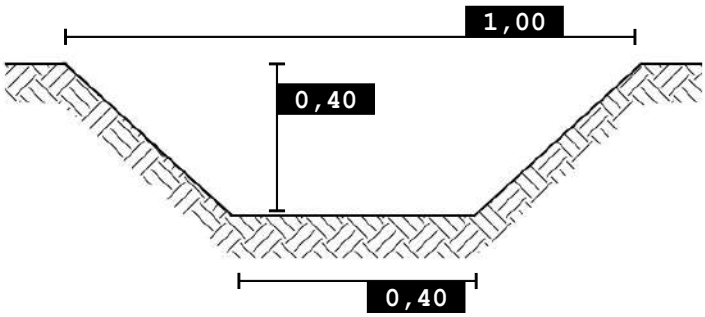

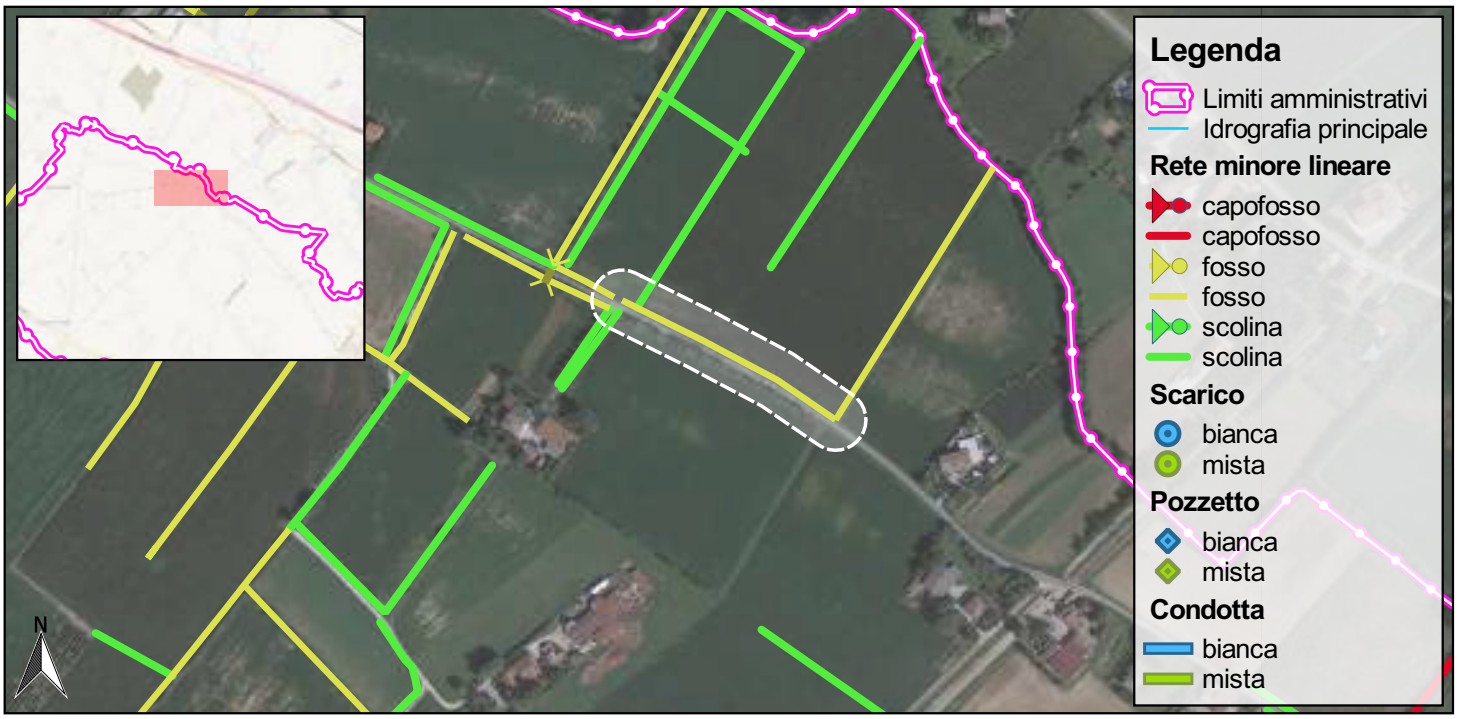

0 100 200 m

SCALA 1:5.000

Foto 1

Nordest Ingegneria
Via Paolo da Sarmeola, 1/A
35030 Rubano (PD)
Tel. 049 897 57 09 - Fax 049 630 270
web www.nordestingegneria.com
email info@nordestingegneria.com
CF e PIVA 02568450247

Comune di Montegalda

SCHEDA MONOGRAFICA
RETE MINORE A CIELO APERTO

Codice: F01534 **Data rilievo: 16/03/2021**

Bacino: **Ceresone - Tesina Padovana**
Caratteristica: **cielo aperto**

Tipo fosso: **fosso**
Tipo sezione: **trapezia**

Rivestimento: **terra**
Manutenzione: **scarsa**
Andamento sezione: **irregolare**
Vegetazione: **rada**

Ente competente: **Privato**

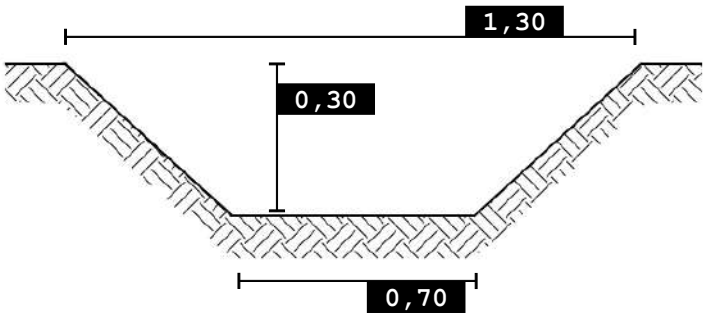

0 100 200 m

SCALA 1:5.000

Foto 1

Foto 2

Nordest Ingegneria
Via Paolo da Sarmeola, 1/A
35030 Rubano (PD)
Tel. 049 897 57 09 - Fax 049 630 270
web www.nordestingegneria.com
email info@nordestingegneria.com
CF e PIVA 02568450247

Comune di Montegalda

SCHEDA MONOGRAFICA
RETE MINORE A CIELO APERTO

Codice: F01553 **Data rilievo: 15/03/2021**

Bacino: **Ceresone - Tesina Padovana**
Caratteristica: **cielo aperto**

Tipo fosso: **fosso**
Tipo sezione: **trapezia**

Rivestimento: **terra**
Manutenzione: **scarsa**
Andamento sezione: **irregolare**
Vegetazione: **rada**

Ente competente: **Privato**

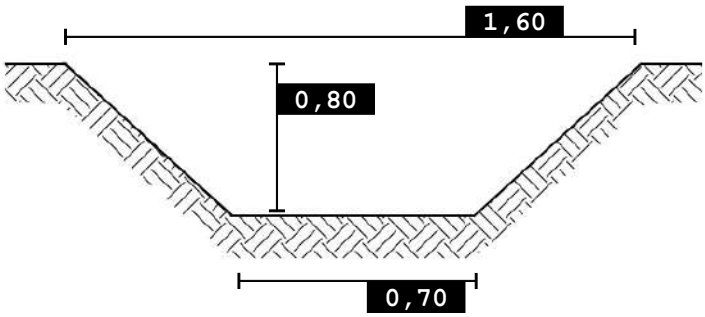

0 100 200 m

SCALA 1:5.000

Foto 1

Nordest Ingegneria
Via Paolo da Sarmeola, 1/A
35030 Rubano (PD)
Tel. 049 897 57 09 - Fax 049 630 270
web www.nordestingegneria.com
email info@nordestingegneria.com
CF e PIVA 02568450247

Comune di Montegalda

SCHEDA MONOGRAFICA
RETE MINORE A CIELO APERTO

Codice: F01556 **Data rilievo: 15/03/2021**

Bacino: **Ceresone - Tesina Padovana**
Caratteristica: **cielo aperto**

Tipo fosso: **fosso**
Tipo sezione: **trapezia**

Rivestimento: **terra**
Manutenzione: **media**
Andamento sezione: **regolare**
Vegetazione: **rada**

Ente competente: **Privato**

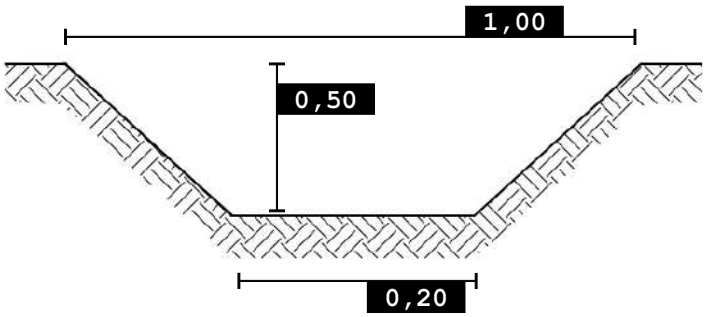

0 100 200 m

SCALA 1:5.000

Foto 1

Nordest Ingegneria
Via Paolo da Sarmeola, 1/A
35030 Rubano (PD)
Tel. 049 897 57 09 - Fax 049 630 270
web www.nordestingegneria.com
email info@nordestingegneria.com
CF e PIVA 02568450247

Comune di Montegalda

SCHEDA MONOGRAFICA
RETE MINORE A CIELO APERTO

Codice: F01558 **Data rilievo: 15/03/2021**

Bacino: **Ceresone - Tesina Padovana**
Caratteristica: **cielo aperto**

Tipo fosso: **fosso**
Tipo sezione: **trapezia**

Rivestimento: **terra**
Manutenzione: **scarsa**
Andamento sezione: **regolare**
Vegetazione: **rada**

Ente competente: **Privato**

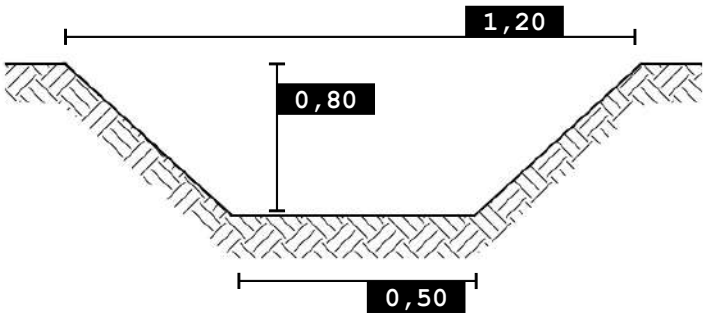

0 100 200 m

SCALA 1:5.000

Foto 1

Nordest Ingegneria
Via Paolo da Sarmeola, 1/A
35030 Rubano (PD)
Tel. 049 897 57 09 - Fax 049 630 270
web www.nordestingegneria.com
email info@nordestingegneria.com
CF e PIVA 02568450247

Comune di Montegalda

SCHEDA MONOGRAFICA
RETE MINORE A CIELO APERTO

Codice: F01565 **Data rilievo: 15/03/2021**

Bacino: **Ceresone - Tesina Padovana**
Caratteristica: **cielo aperto**

Tipo fosso: **fosso**
Tipo sezione: **trapezia**

Rivestimento: **terra**
Manutenzione: **media**
Andamento sezione: **irregolare**
Vegetazione: **rada**

Ente competente: **Privato**

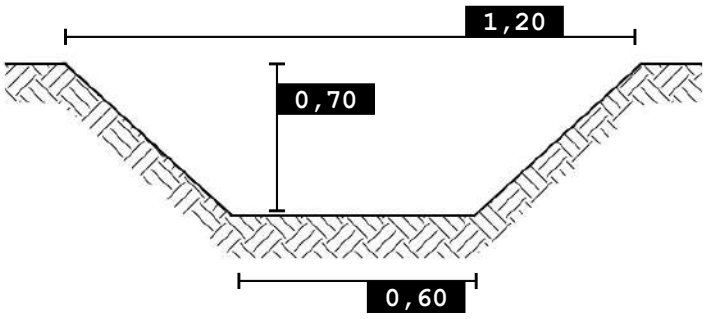

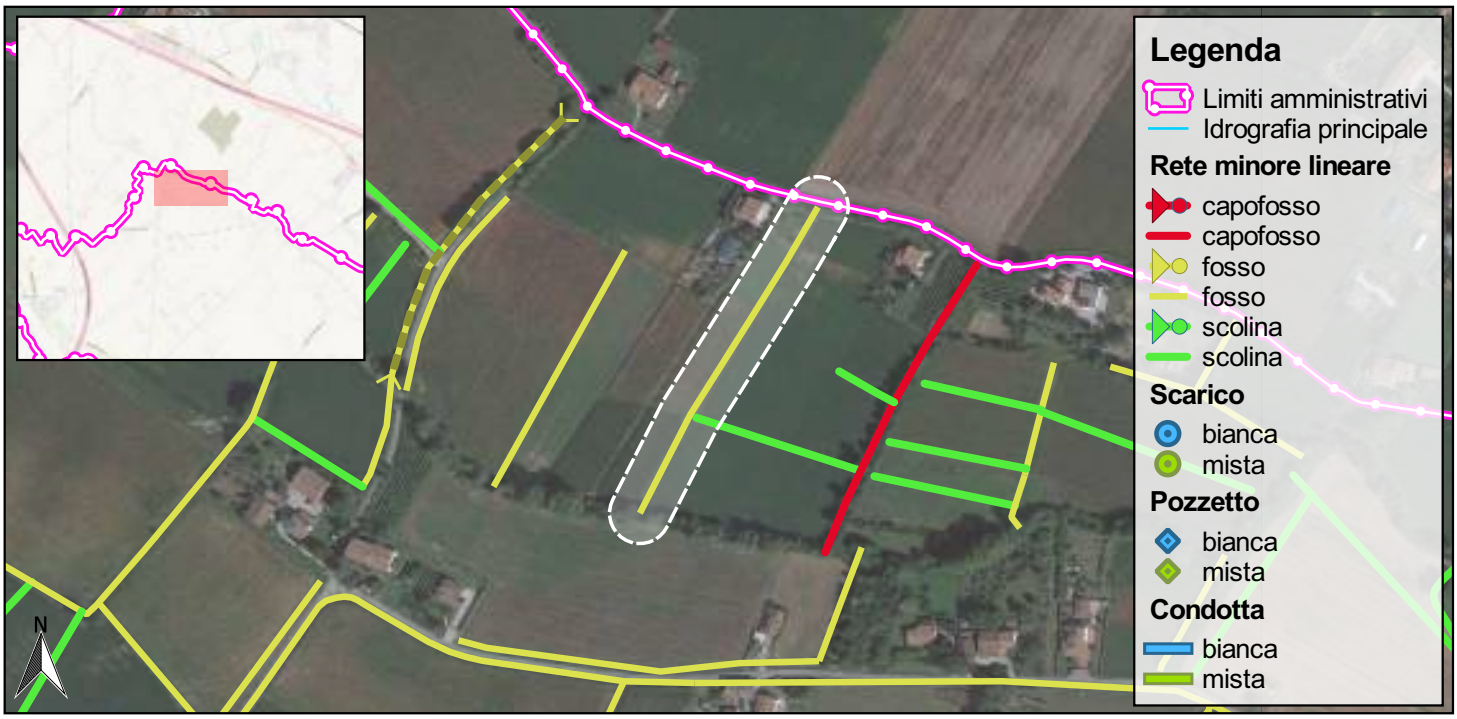

0 100 200 m

SCALA 1:5.000

Foto 1

Foto 2

Nordest Ingegneria
Via Paolo da Sarmeola, 1/A
35030 Rubano (PD)
Tel. 049 897 57 09 - Fax 049 630 270
web www.nordestingegneria.com
email info@nordestingegneria.com
CF e PIVA 02568450247

Comune di Montegalda

SCHEDA MONOGRAFICA
RETE MINORE A CIELO APERTO

Codice: F01567 **Data rilievo: 15/03/2021**

Bacino: **Ceresone - Tesina Padovana**
Caratteristica: **cielo aperto**

Tipo fosso: **fosso**
Tipo sezione: **trapezia**

Rivestimento: **terra**
Manutenzione: **media**
Andamento sezione: **irregolare**
Vegetazione: **rada**

Ente competente: **Privato**

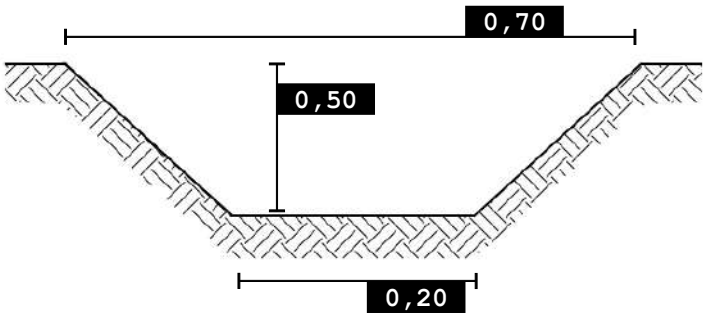

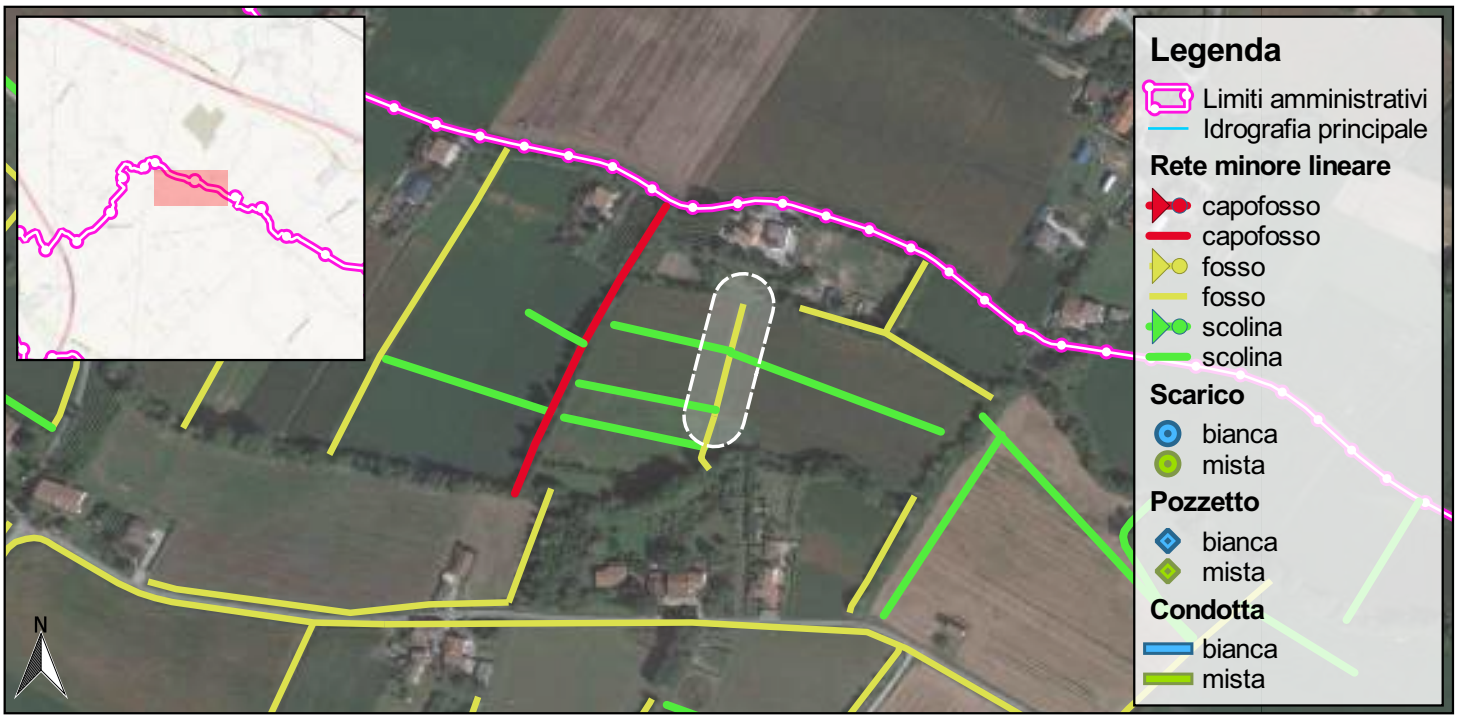

0 100 200 m

SCALA 1:5.000

Foto 1

Nordest Ingegneria
Via Paolo da Sarmeola, 1/A
35030 Rubano (PD)
Tel. 049 897 57 09 - Fax 049 630 270
web www.nordestingegneria.com
email info@nordestingegneria.com
CF e PIVA 02568450247

Comune di Montegalda

SCHEDA MONOGRAFICA
RETE MINORE A CIELO APERTO

Codice: F01570 **Data rilievo: 15/02/2021**

Bacino: **Ceresone - Tesina Padovana**
Caratteristica: **cielo aperto**

Tipo fosso: **fosso**
Tipo sezione: **trapezia**

Rivestimento: **terra**
Manutenzione: **scarsa**
Andamento sezione: **regolare**
Vegetazione: **folta**

Ente competente: **Privato**

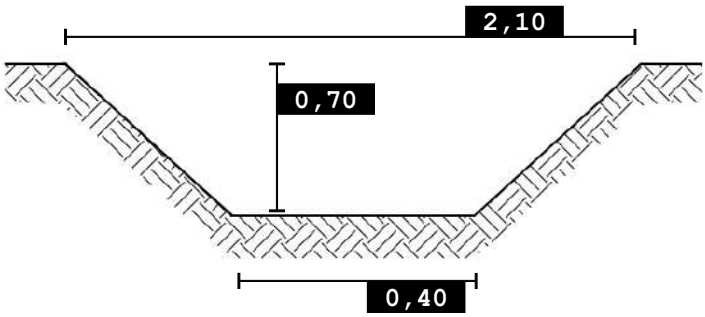

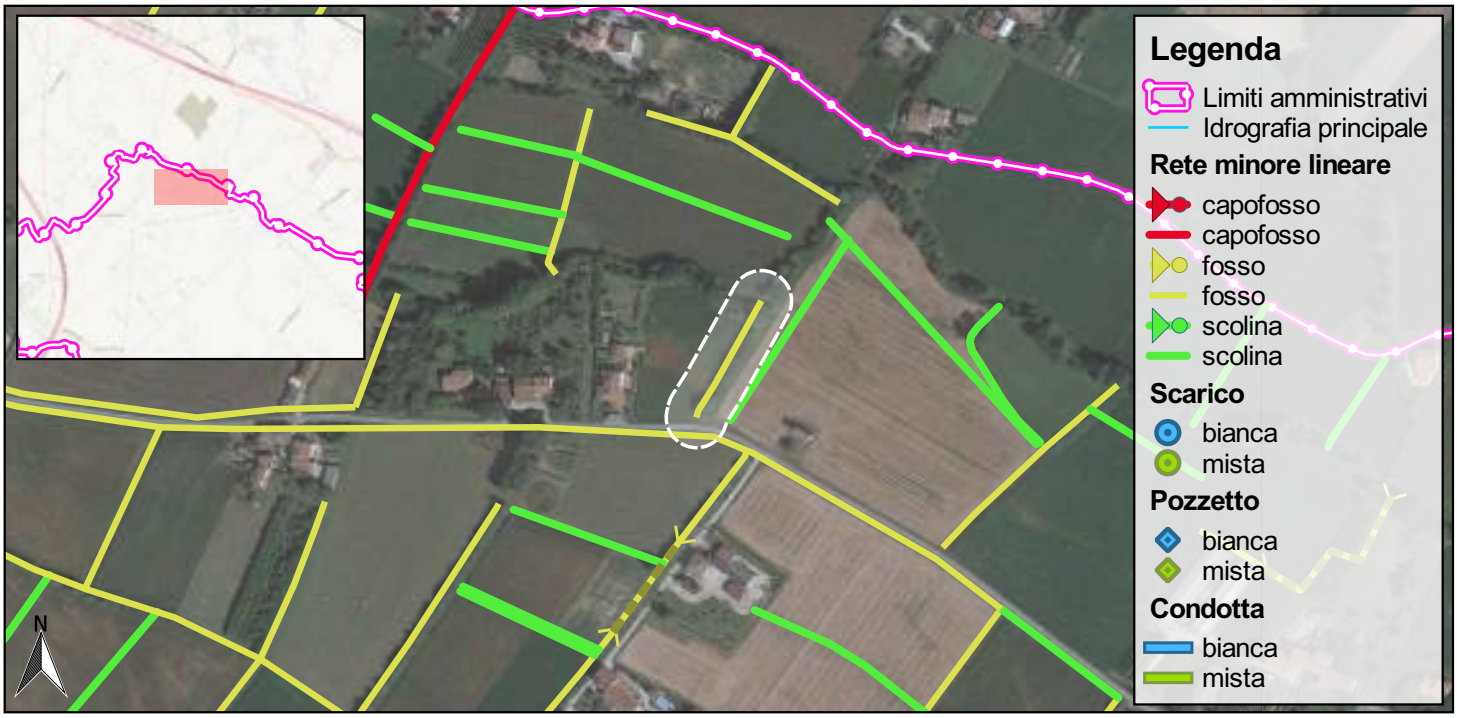

SCALA 1:5.000

Foto 1

Foto 2

Nordest Ingegneria
Via Paolo da Sarmeola, 1/A
35030 Rubano (PD)
Tel. 049 897 57 09 - Fax 049 630 270
web www.nordestingegneria.com
email info@nordestingegneria.com
CF e PIVA 02568450247

Comune di Montegalda

SCHEDA MONOGRAFICA
RETE MINORE A CIELO APERTO

Codice: F01622 **Data rilievo: 15/03/2021**

Bacino: **Ceresone - Tesina Padovana**
Caratteristica: **cielo aperto**

Tipo fosso: **fosso**
Tipo sezione: **trapezia**

Rivestimento: **terra**
Manutenzione: **media**
Andamento sezione: **regolare**
Vegetazione: **rada**

Ente competente: **Privato**

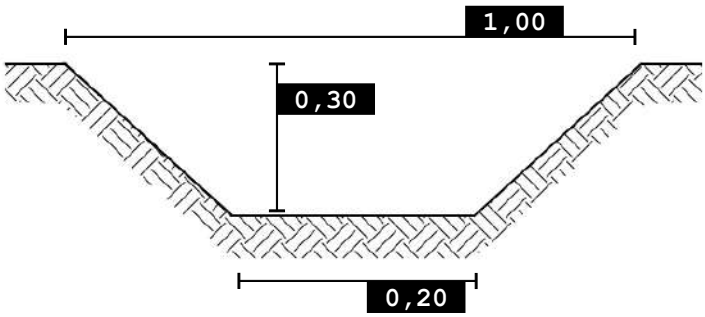

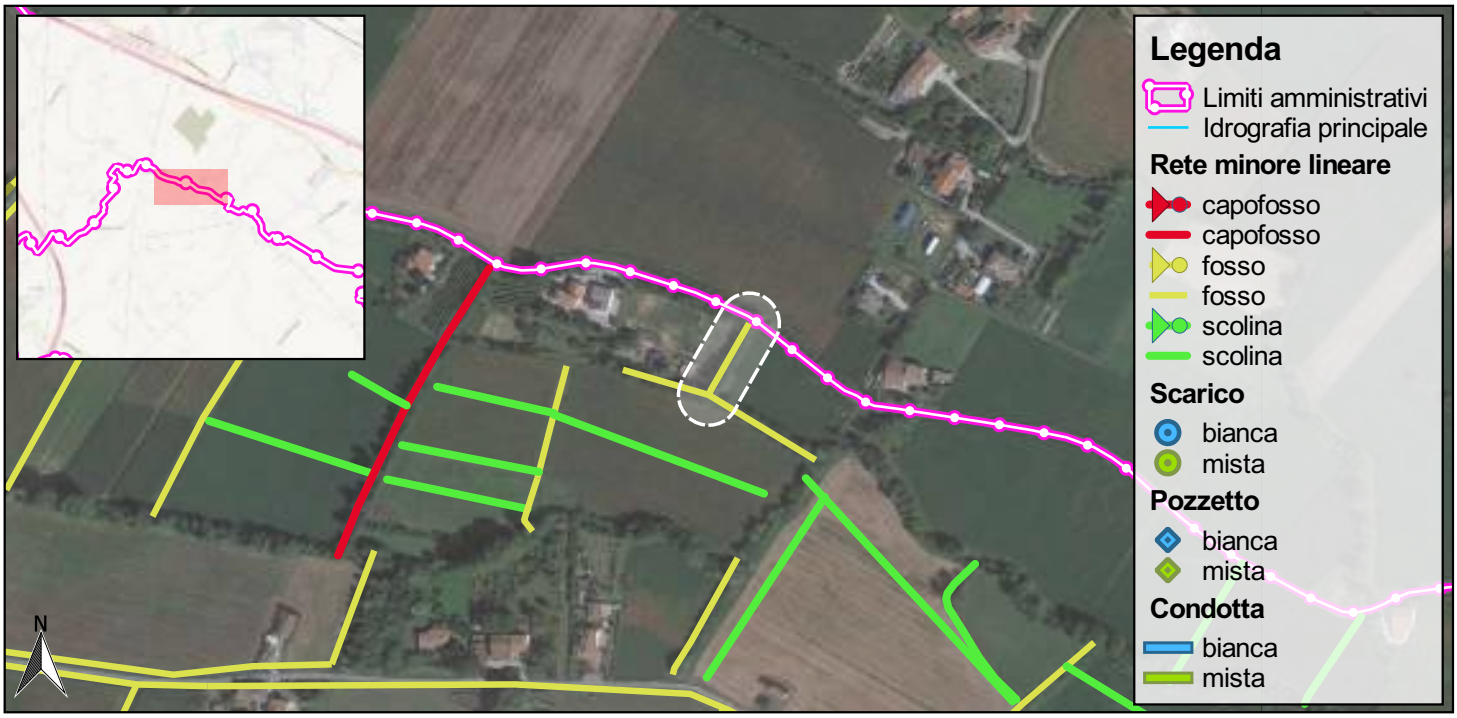

0 100 200 m

SCALA 1:5.000

Foto 1

Nordest Ingegneria
Via Paolo da Sarmeola, 1/A
35030 Rubano (PD)
Tel. 049 897 57 09 - Fax 049 630 270
web www.nordestingegneria.com
email info@nordestingegneria.com
CF e PIVA 02568450247

Comune di Montegalda

SCHEDA MONOGRAFICA
RETE MINORE A CIELO APERTO

Codice: F01623 **Data rilievo: 15/02/2021**

Bacino: **Ceresone - Tesina Padovana**
Caratteristica: **cielo aperto**

Tipo fosso: **fosso**
Tipo sezione: **trapezia**

Rivestimento: **terra**
Manutenzione: **media**
Andamento sezione: **regolare**
Vegetazione: **rada**

Ente competente: **Privato**

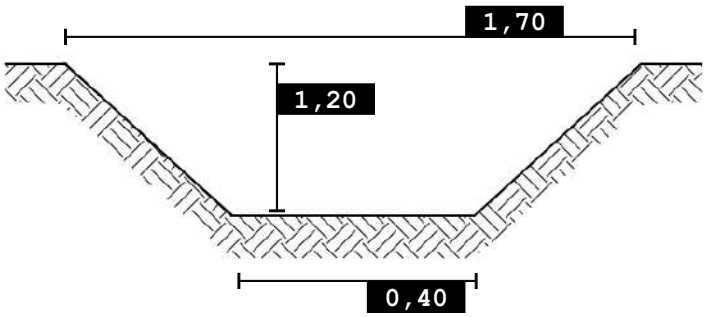

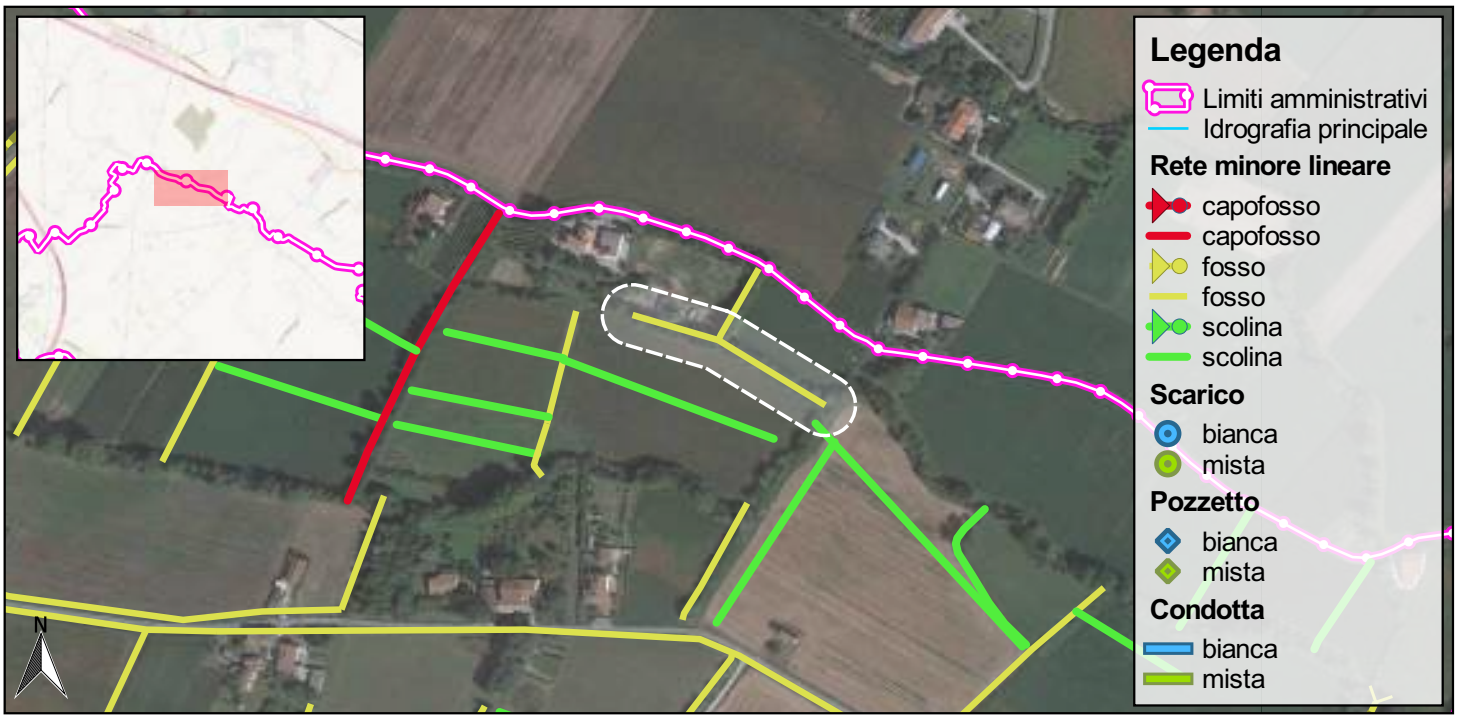

SCALA 1:5.000

Foto 1

Foto 2

Nordest Ingegneria
Via Paolo da Sarmeola, 1/A
35030 Rubano (PD)
Tel. 049 897 57 09 - Fax 049 630 270
web www.nordestingegneria.com
email info@nordestingegneria.com
CF e PIVA 02568450247

Comune di Montegalda

SCHEDA MONOGRAFICA
RETE MINORE A CIELO APERTO

Codice: F01624 **Data rilievo: 15/03/2021**

Bacino: **Ceresone - Tesina Padovana**
Caratteristica: **cielo aperto**

Tipo fosso: **fosso**
Tipo sezione: **trapezia**

Rivestimento: **terra**
Manutenzione: **media**
Andamento sezione: **regolare**
Vegetazione: **scarsa o assente**

Ente competente: **Privato**

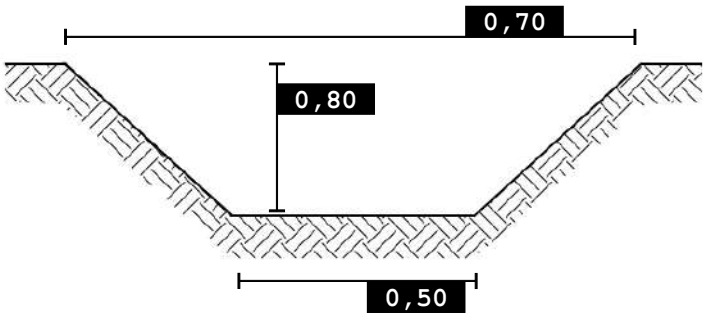

SCALA 1:5.000

Foto 1

Nordest Ingegneria
Via Paolo da Sarmeola, 1/A
35030 Rubano (PD)
Tel. 049 897 57 09 - Fax 049 630 270
web www.nordestingegneria.com
email info@nordestingegneria.com
CF e PIVA 02568450247

Comune di Montegalda

SCHEDA MONOGRAFICA
RETE MINORE A CIELO APERTO

Codice: F01625 **Data rilievo: 15/03/2021**

Bacino: **Ceresone - Tesina Padovana**
Caratteristica: **cielo aperto**

Tipo fosso: **fosso**
Tipo sezione: **trapezia**

Rivestimento: **terra**
Manutenzione: **media**
Andamento sezione: **irregolare**
Vegetazione: **rada**

Ente competente: **Privato**

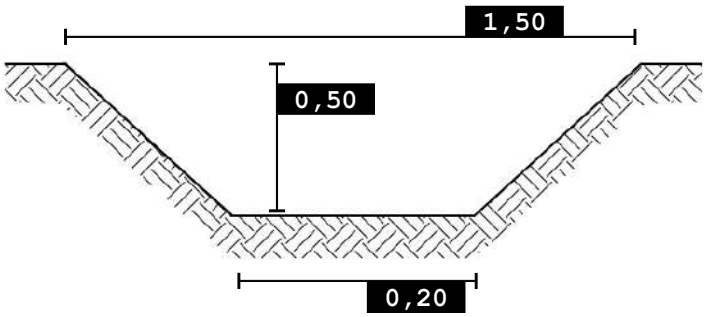

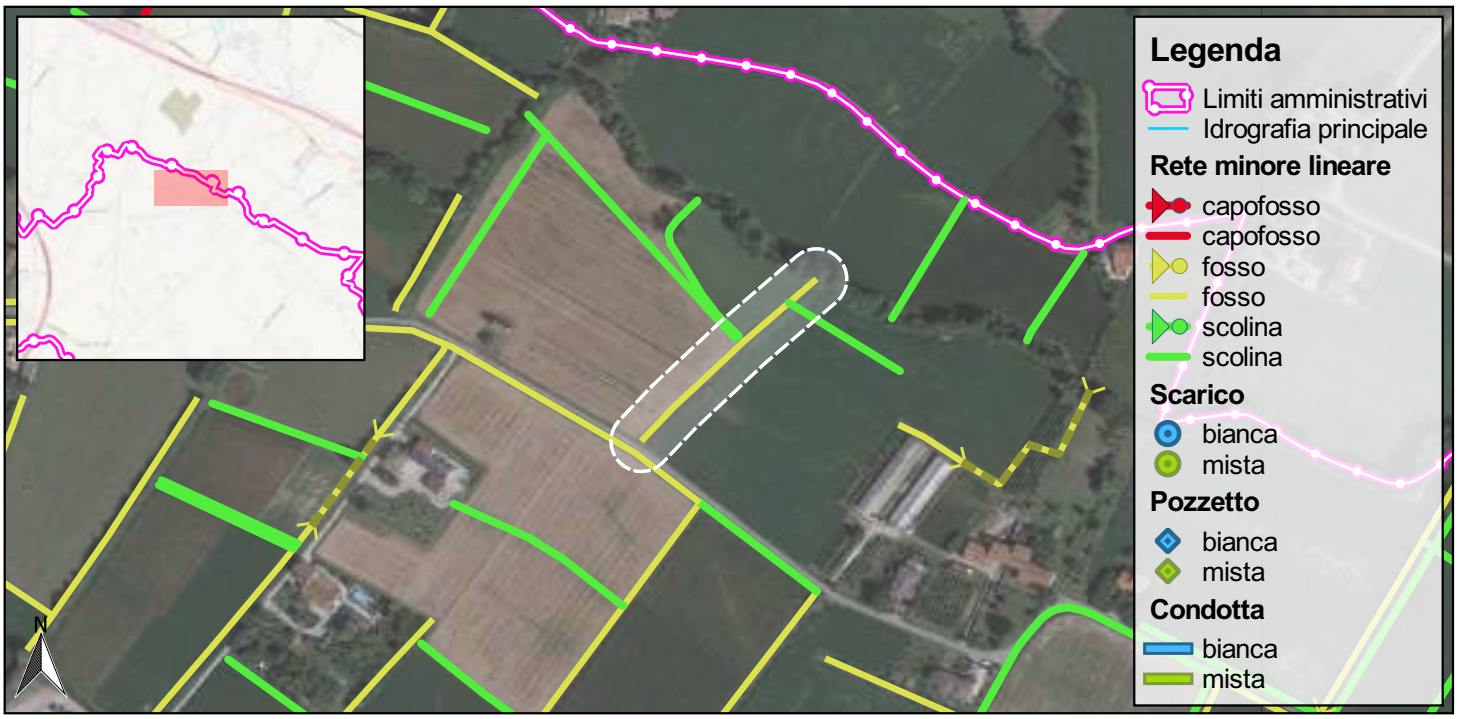

0 100 200 m

SCALA 1:5.000

Foto 1

Nordest Ingegneria
Via Paolo da Sarmeola, 1/A
35030 Rubano (PD)
Tel. 049 897 57 09 - Fax 049 630 270
web www.nordestingegneria.com
email info@nordestingegneria.com
CF e PIVA 02568450247

Comune di Montegalda

SCHEDA MONOGRAFICA
RETE MINORE A CIELO APERTO

Codice: F01626 **Data rilievo: 16/03/2021**

Bacino: **Ceresone - Tesina Padovana**
Caratteristica: **cielo aperto**

Tipo fosso: **fosso**
Tipo sezione: **trapezia**

Rivestimento: **terra**
Manutenzione: **scarsa**
Andamento sezione: **irregolare**
Vegetazione: **rada**

Ente competente: **Comune**

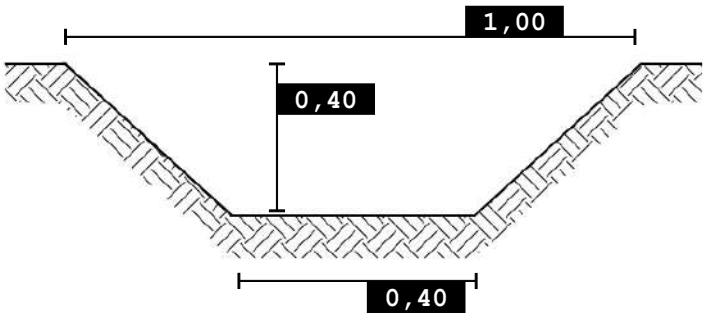

0 100 200 m

SCALA 1:5.000

Foto 1

Nordest Ingegneria
Via Paolo da Sarmeola, 1/A
35030 Rubano (PD)
Tel. 049 897 57 09 - Fax 049 630 270
web www.nordestingegneria.com
email info@nordestingegneria.com
CF e PIVA 02568450247

Comune di Montegalda

SCHEDA MONOGRAFICA
RETE MINORE A CIELO APERTO

Codice: F01639 **Data rilievo: 16/03/2021**

Bacino: **Ceresone - Tesina Padovana**
Caratteristica: **cielo aperto**

Tipo fosso: **fosso**
Tipo sezione: **trapezia**

Rivestimento: **terra**
Manutenzione: **media**
Andamento sezione: **regolare**
Vegetazione: **scarsa o assente**

Ente competente: **Privato**

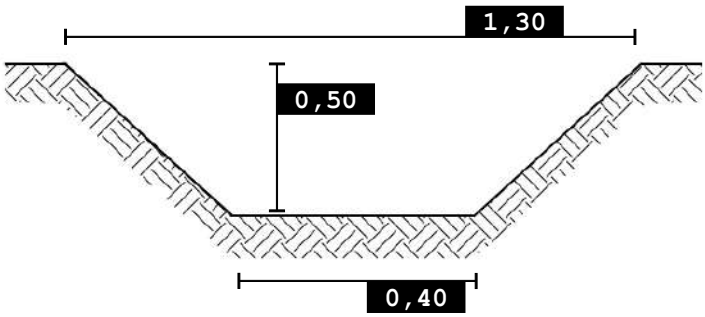

0 100 200 m

SCALA 1:5.000

Foto 1

Nordest Ingegneria
Via Paolo da Sarmeola, 1/A
35030 Rubano (PD)
Tel. 049 897 57 09 - Fax 049 630 270
web www.nordestingegneria.com
email info@nordestingegneria.com
CF e PIVA 02568450247

Comune di Montegalda

SCHEDA MONOGRAFICA
RETE MINORE A CIELO APERTO

Codice: F01651 **Data rilievo: 15/03/2021**

Bacino: **Ceresone - Tesina Padovana**
Caratteristica: **cielo aperto**

Tipo fosso: **fosso**
Tipo sezione: **trapezia**

Rivestimento: **terra**
Manutenzione: **media**
Andamento sezione: **irregolare**
Vegetazione: **rada**

Ente competente: **Privato**

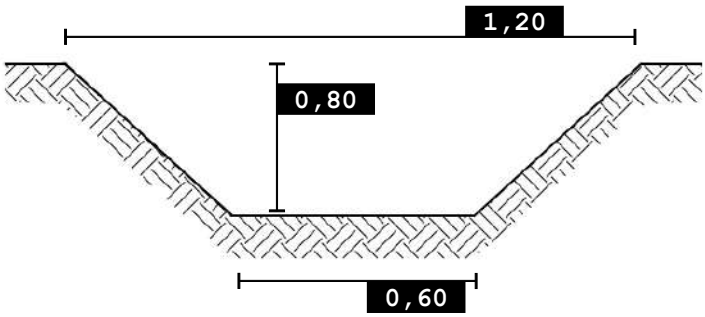

0 100 200 m

SCALA 1:5.000

Foto 1

Nordest Ingegneria
Via Paolo da Sarmeola, 1/A
35030 Rubano (PD)
Tel. 049 897 57 09 - Fax 049 630 270
web www.nordestingegneria.com
email info@nordestingegneria.com
CF e PIVA 02568450247

Comune di Montegalda

SCHEDA MONOGRAFICA
RETE MINORE A CIELO APERTO

Codice: F01733 **Data rilievo: 15/03/2021**

Bacino: **Ceresone - Tesina Padovana**
Caratteristica: **cielo aperto**

Tipo fosso: **fosso**
Tipo sezione: **trapezia**

Rivestimento: **terra**
Manutenzione: **buona**
Andamento sezione: **regolare**
Vegetazione: **scarsa o assente**

Ente competente: **Privato**

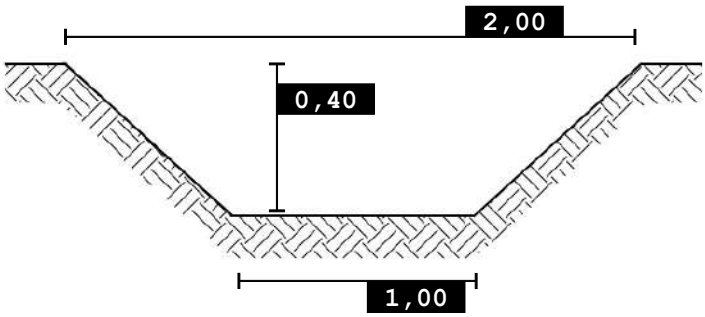

SCALA 1:5.000

Foto 1

Foto 2

Nordest Ingegneria
Via Paolo da Sarmeola, 1/A
35030 Rubano (PD)
Tel. 049 897 57 09 - Fax 049 630 270
web www.nordestingegneria.com
email info@nordestingegneria.com
CF e PIVA 02568450247

Comune di Montegalda

SCHEDA MONOGRAFICA
RETE MINORE A CIELO APERTO

Codice: F01754 **Data rilievo: 09/03/2021**

Bacino: **Ceresone - Tesina Padovana**
Caratteristica: **cielo aperto**

Tipo fosso: **fosso**
Tipo sezione: **trapezia**

Rivestimento: **terra**
Manutenzione: **media**
Andamento sezione: **regolare**
Vegetazione: **rada**

Ente competente: **Privato**

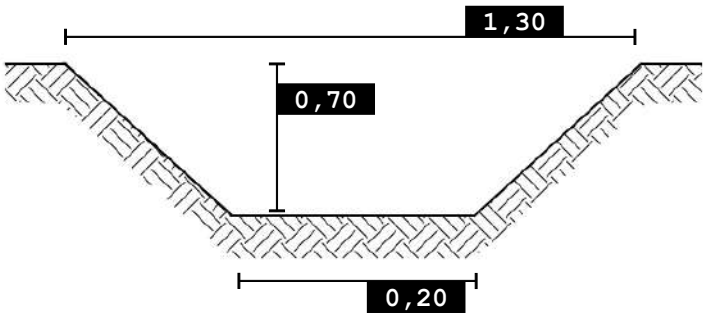

0 100 200 m

SCALA 1:5.000

Foto 1

Foto 2

Nordest Ingegneria
Via Paolo da Sarmeola, 1/A
35030 Rubano (PD)
Tel. 049 897 57 09 - Fax 049 630 270
web www.nordestingegneria.com
email info@nordestingegneria.com
CF e PIVA 02568450247

Comune di Montegalda

SCHEDA MONOGRAFICA
RETE MINORE A CIELO APERTO

Codice: F01761 **Data rilievo: 09/03/2021**

Bacino: **Ceresone - Tesina Padovana**
Caratteristica: **cielo aperto**

Tipo fosso: **fosso**
Tipo sezione: **trapezia**

Rivestimento: **terra**
Manutenzione: **media**
Andamento sezione: **regolare**
Vegetazione: **rada**

Ente competente: **Privato**

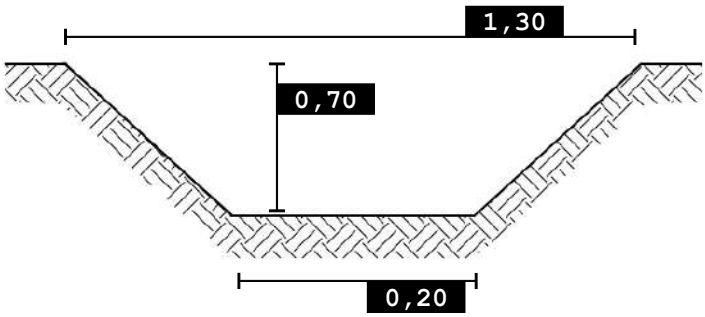

0 100 200 m

SCALA 1:5.000

Foto 1

Foto 2

Nordest Ingegneria
Via Paolo da Sarmeola, 1/A
35030 Rubano (PD)
Tel. 049 897 57 09 - Fax 049 630 270
web www.nordestingegneria.com
email info@nordestingegneria.com
CF e PIVA 02568450247

Comune di Montegalda

SCHEDA MONOGRAFICA
RETE MINORE A CIELO APERTO

Codice: F01762 **Data rilievo: 09/03/2021**

Bacino: **Ceresone - Tesina Padovana**
Caratteristica: **cielo aperto**

Tipo fosso: **fosso**
Tipo sezione: **trapezia**

Rivestimento: **terra**
Manutenzione: **media**
Andamento sezione: **regolare**
Vegetazione: **rada**

Ente competente: **Privato**

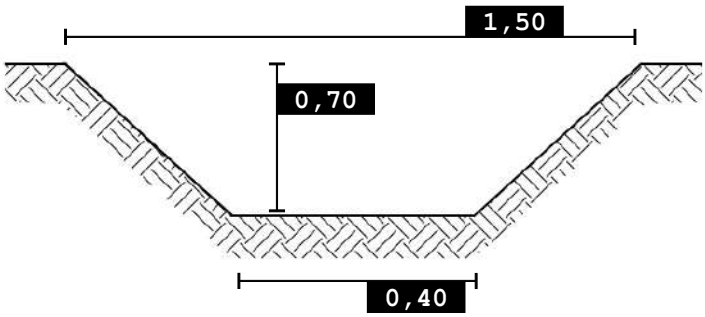

0 100 200 m

SCALA 1:5.000

Foto 1

Foto 2

Nordest Ingegneria
Via Paolo da Sarmeola, 1/A
35030 Rubano (PD)
Tel. 049 897 57 09 - Fax 049 630 270
web www.nordestingegneria.com
email info@nordestingegneria.com
CF e PIVA 02568450247

Comune di Montegalda

SCHEDA MONOGRAFICA
RETE MINORE A CIELO APERTO

Codice: F01763 **Data rilievo: 09/03/2021**

Bacino: **Ceresone - Tesina Padovana**
Caratteristica: **cielo aperto**

Tipo fosso: **fosso**
Tipo sezione: **trapezia**

Rivestimento: **terra**
Manutenzione: **media**
Andamento sezione: **regolare**
Vegetazione: **rada**

Ente competente: **Privato**

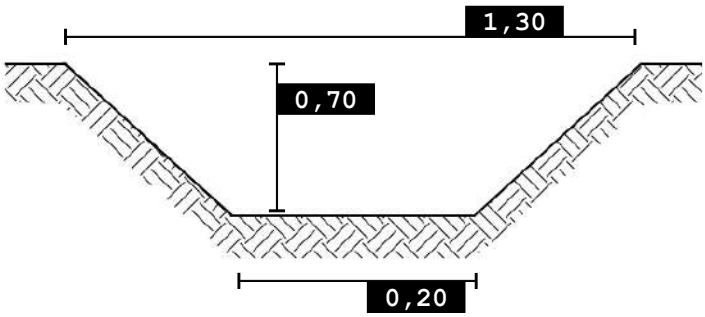

SCALA 1:5.000

Foto 1

Foto 2

Nordest Ingegneria
Via Paolo da Sarmeola, 1/A
35030 Rubano (PD)
Tel. 049 897 57 09 - Fax 049 630 270
web www.nordestingegneria.com
email info@nordestingegneria.com
CF e PIVA 02568450247

Comune di Montegalda

SCHEDA MONOGRAFICA
RETE MINORE A CIELO APERTO

Codice: F01764 **Data rilievo: 09/03/2021**

Bacino: **Ceresone - Tesina Padovana**
Caratteristica: **cielo aperto**

Tipo fosso: **fosso**
Tipo sezione: **trapezia**

Rivestimento: **terra**
Manutenzione: **media**
Andamento sezione: **regolare**
Vegetazione: **rada**

Ente competente: **Privato**

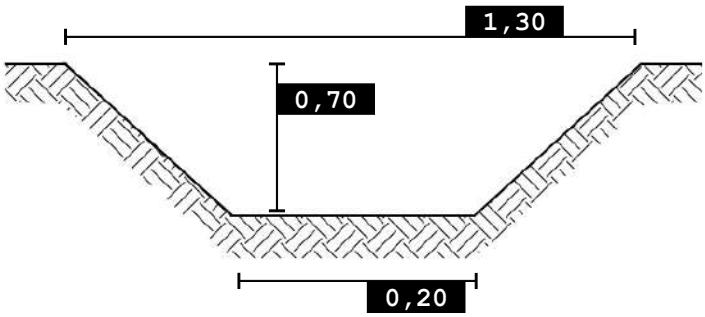

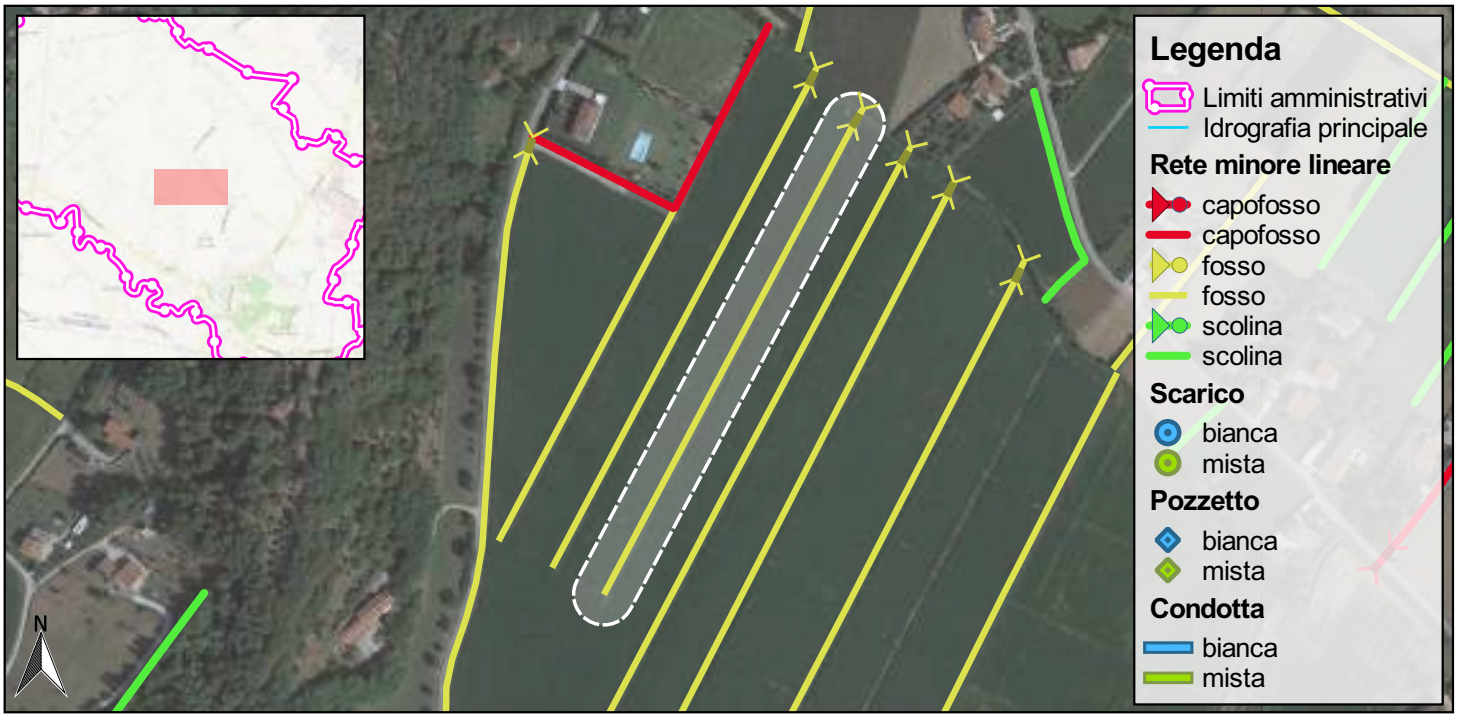

0 100 200 m

SCALA 1:5.000

Foto 1

Foto 2

Nordest Ingegneria
Via Paolo da Sarmeola, 1/A
35030 Rubano (PD)
Tel. 049 897 57 09 - Fax 049 630 270
web www.nordestingegneria.com
email info@nordestingegneria.com
CF e PIVA 02568450247

Comune di Montegalda

SCHEDA MONOGRAFICA
RETE MINORE A CIELO APERTO

Codice: F01776 **Data rilievo: 16/03/2021**

Bacino: **Ceresone - Tesina Padovana**
Caratteristica: **cielo aperto**

Tipo fosso: **fosso**
Tipo sezione: **trapezia**

Rivestimento: **terra**
Manutenzione: **media**
Andamento sezione: **regolare**
Vegetazione: **rada**

Ente competente: **Privato**

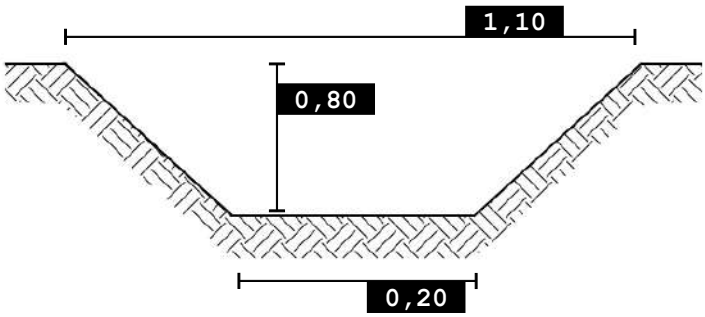

0 100 200 m

SCALA 1:5.000

Foto 1

Nordest Ingegneria
Via Paolo da Sarmeola, 1/A
35030 Rubano (PD)
Tel. 049 897 57 09 - Fax 049 630 270
web www.nordestingegneria.com
email info@nordestingegneria.com
CF e PIVA 02568450247

Comune di Montegalda

SCHEDA MONOGRAFICA
RETE MINORE A CIELO APERTO

Codice: F01785 **Data rilievo: 25/03/2021**

Bacino: **Ceresone - Tesina Padovana**
Caratteristica: **cielo aperto**

Tipo fosso: **fosso**
Tipo sezione: **trapezia**

Rivestimento: **terra**
Manutenzione: **media**
Andamento sezione: **regolare**
Vegetazione: **rada**

Ente competente: **Privato**

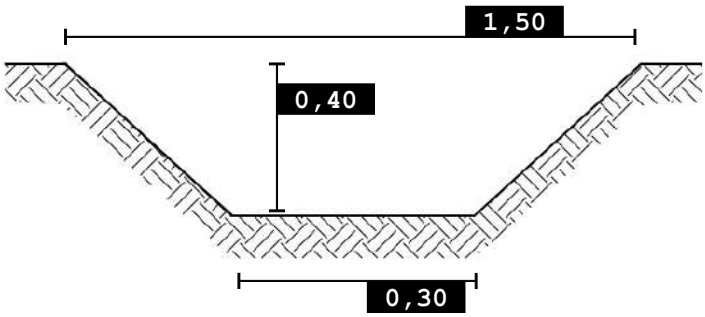

0 100 200 m

SCALA 1:5.000

Foto 1

Foto 2

Nordest Ingegneria
Via Paolo da Sarmeola, 1/A
35030 Rubano (PD)
Tel. 049 897 57 09 - Fax 049 630 270
web www.nordestingegneria.com
email info@nordestingegneria.com
CF e PIVA 02568450247

Comune di Montegalda

SCHEDA MONOGRAFICA
RETE MINORE A CIELO APERTO

Codice: F01786 **Data rilievo: 09/03/2021**

Bacino: **Ceresone - Tesina Padovana**
Caratteristica: **cielo aperto**

Tipo fosso: **fosso**
Tipo sezione: **trapezia**

Rivestimento: **terra**
Manutenzione: **buona**
Andamento sezione: **regolare**
Vegetazione: **scarsa o assente**

Ente competente: **Privato**

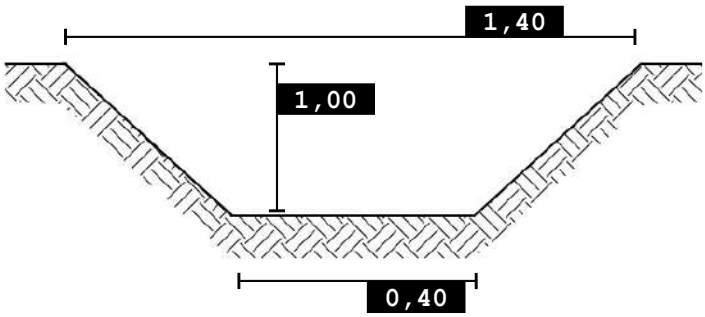

0 100 200 m

SCALA 1:5.000

Foto 1

Foto 2

Nordest Ingegneria
Via Paolo da Sarmeola, 1/A
35030 Rubano (PD)
Tel. 049 897 57 09 - Fax 049 630 270
web www.nordestingegneria.com
email info@nordestingegneria.com
CF e PIVA 02568450247

Comune di Montegalda

SCHEDA MONOGRAFICA
RETE MINORE A CIELO APERTO

Codice: F01791 **Data rilievo: 16/03/2021**

Bacino: **Ceresone - Tesina Padovana**
Caratteristica: **cielo aperto**

Tipo fosso: **fosso**
Tipo sezione: **trapezia**

Rivestimento: **terra**
Manutenzione: **scarsa**
Andamento sezione: **regolare**
Vegetazione: **rada**

Ente competente: **Privato**

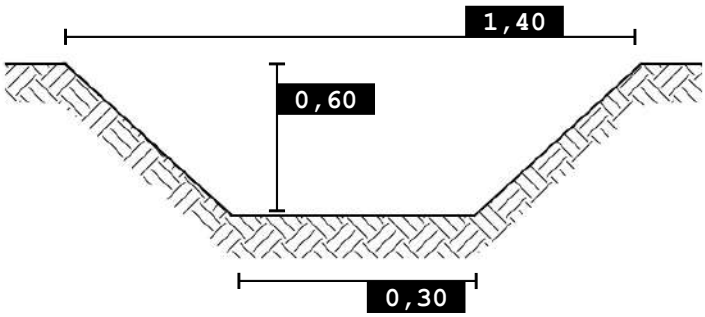

0 100 200 m

SCALA 1:5.000

Foto 1

Nordest Ingegneria
Via Paolo da Sarmeola, 1/A
35030 Rubano (PD)
Tel. 049 897 57 09 - Fax 049 630 270
web www.nordestingegneria.com
email info@nordestingegneria.com
CF e PIVA 02568450247

Comune di Montegalda

SCHEDA MONOGRAFICA
RETE MINORE A CIELO APERTO

Codice: F01793 **Data rilievo: 16/03/2021**

Bacino: **Ceresone - Tesina Padovana**
Caratteristica: **cielo aperto**

Tipo fosso: **fosso**
Tipo sezione: **trapezia**

Rivestimento: **terra**
Manutenzione: **media**
Andamento sezione: **regolare**
Vegetazione: **rada**

Ente competente: **Comune**

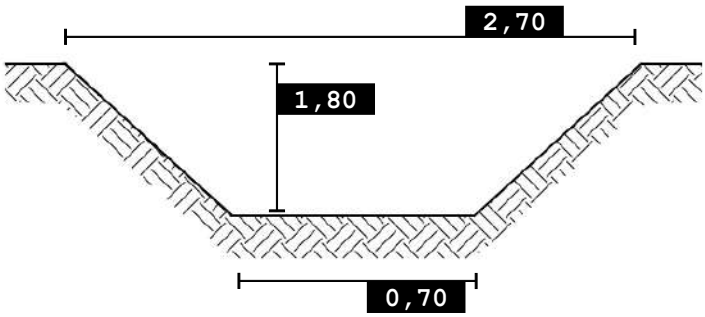

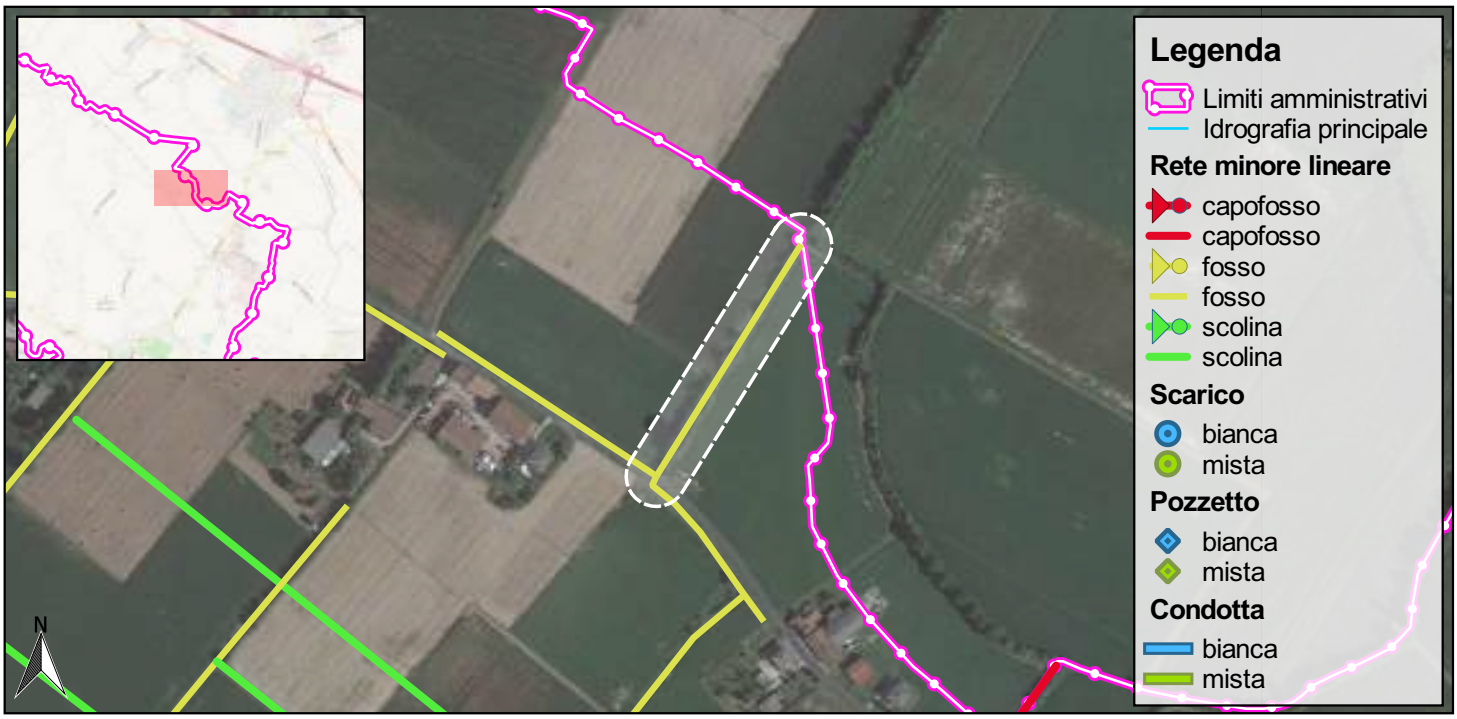

0 100 200 m

SCALA 1:5.000

Foto 1

Nordest Ingegneria
Via Paolo da Sarmeola, 1/A
35030 Rubano (PD)
Tel. 049 897 57 09 - Fax 049 630 270
web www.nordestingegneria.com
email info@nordestingegneria.com
CF e PIVA 02568450247

Comune di Montegalda

SCHEDA MONOGRAFICA
RETE MINORE A CIELO APERTO

Codice: F01795 **Data rilievo: 16/03/2021**

Bacino: **Ceresone - Tesina Padovana**
Caratteristica: **cielo aperto**

Tipo fosso: **fosso**
Tipo sezione: **trapezia**

Rivestimento: **terra**
Manutenzione: **scarsa**
Andamento sezione: **irregolare**
Vegetazione: **rada**

Ente competente: **Privato**

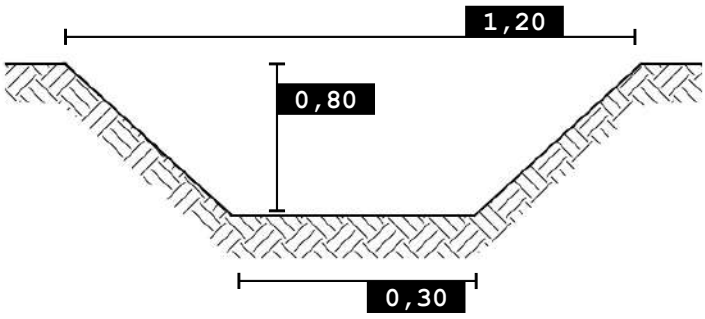

0 100 200 m

SCALA 1:5.000

Foto 1

Nordest Ingegneria
Via Paolo da Sarmeola, 1/A
35030 Rubano (PD)
Tel. 049 897 57 09 - Fax 049 630 270
web www.nordestingegneria.com
email info@nordestingegneria.com
CF e PIVA 02568450247

Comune di Montegalda

SCHEDA MONOGRAFICA
RETE MINORE A CIELO APERTO

Codice: F01796 **Data rilievo: 16/03/2021**

Bacino: **Ceresone - Tesina Padovana**
Caratteristica: **cielo aperto**

Tipo fosso: **fosso**
Tipo sezione: **trapezia**

Rivestimento: **terra**
Manutenzione: **scarsa**
Andamento sezione: **regolare**
Vegetazione: **rada**

Ente competente: **Comune**

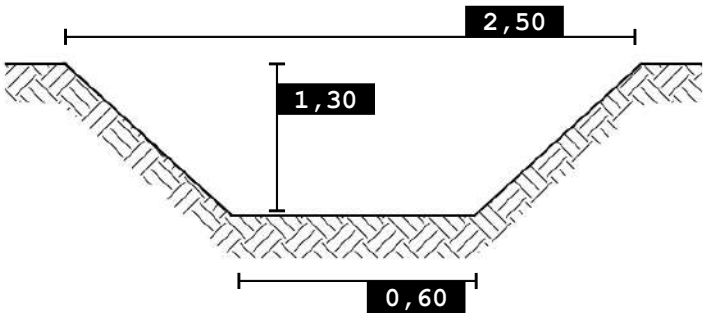

SCALA 1:5.000

Foto 1

Foto 2

Nordest Ingegneria
Via Paolo da Sarmeola, 1/A
35030 Rubano (PD)
Tel. 049 897 57 09 - Fax 049 630 270
web www.nordestingegneria.com
email info@nordestingegneria.com
CF e PIVA 02568450247

Comune di Montegalda

SCHEDA MONOGRAFICA
RETE MINORE A CIELO APERTO

Codice: F01797 **Data rilievo: 16/03/2021**

Bacino: **Ceresone - Tesina Padovana**
Caratteristica: **cielo aperto**

Tipo fosso: **fosso**
Tipo sezione: **trapezia**

Rivestimento: **terra**
Manutenzione: **scarsa**
Andamento sezione: **regolare**
Vegetazione: **rada**

Ente competente: **Privato**

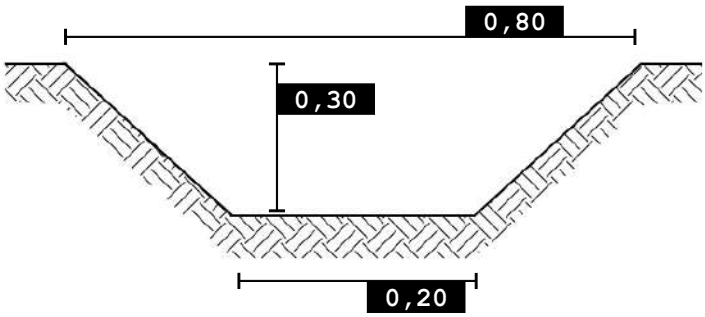

0 100 200 m

SCALA 1:5.000

Foto 1

Nordest Ingegneria
Via Paolo da Sarmeola, 1/A
35030 Rubano (PD)
Tel. 049 897 57 09 - Fax 049 630 270
web www.nordestingegneria.com
email info@nordestingegneria.com
CF e PIVA 02568450247

Comune di Montegalda

SCHEDA MONOGRAFICA
RETE MINORE A CIELO APERTO

Codice: F01805 **Data rilievo: 09/03/2021**

Bacino: **Ceresone - Tesina Padovana**
Caratteristica: **cielo aperto**

Tipo fosso: **fosso**
Tipo sezione: **trapezia**

Rivestimento: **terra**
Manutenzione: **buona**
Andamento sezione: **regolare**
Vegetazione: **scarsa o assente**

Ente competente: **Privato**

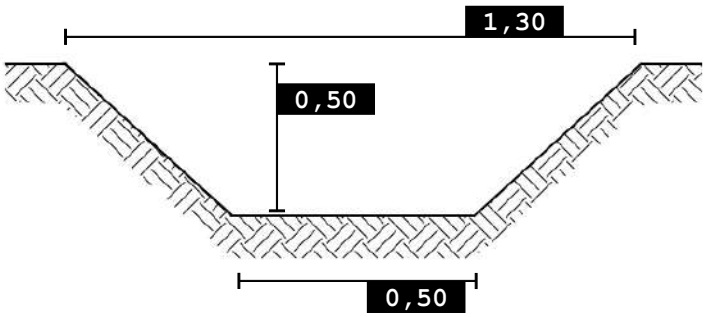

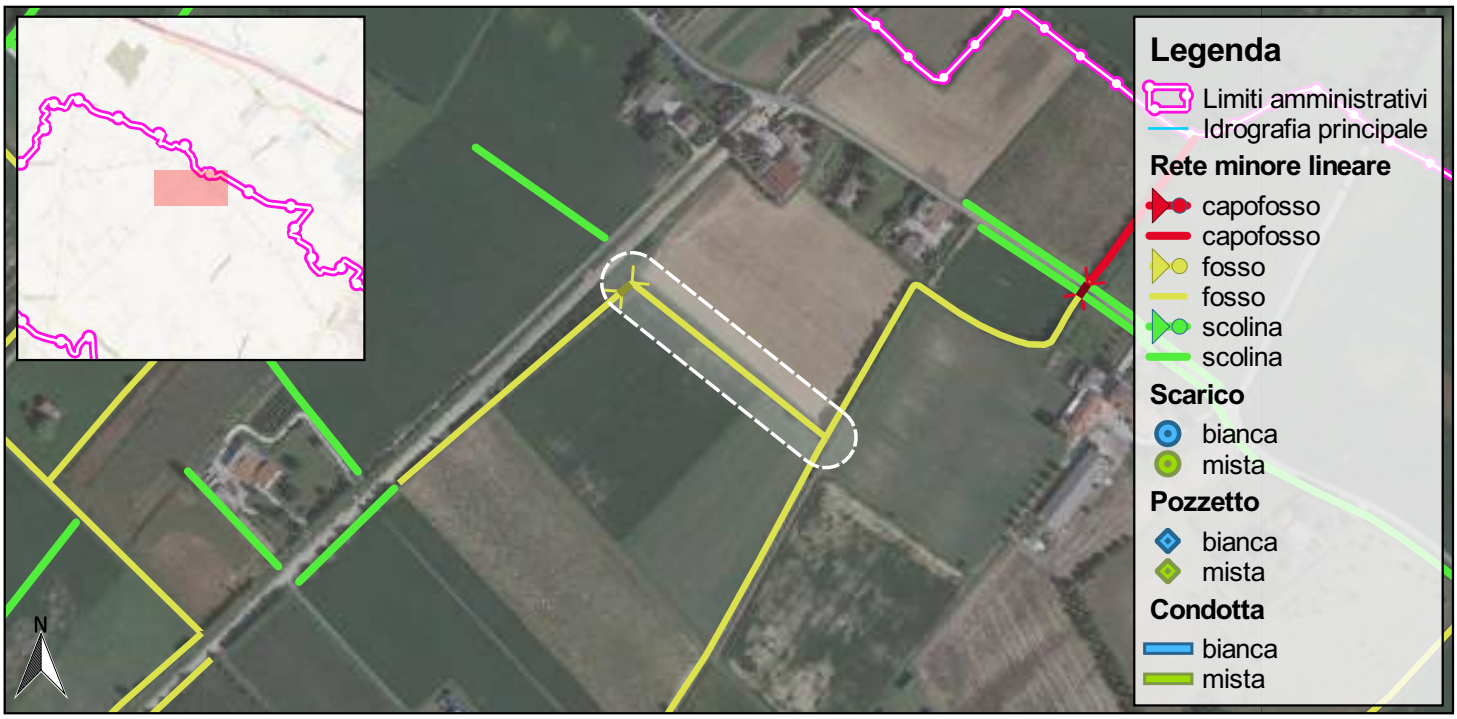

SCALA 1:5.000

Foto 1

Foto 2

Nordest Ingegneria
Via Paolo da Sarmeola, 1/A
35030 Rubano (PD)
Tel. 049 897 57 09 - Fax 049 630 270
web www.nordestingegneria.com
email info@nordestingegneria.com
CF e PIVA 02568450247

Comune di Montegalda

SCHEDA MONOGRAFICA
RETE MINORE A CIELO APERTO

Codice: F01811 **Data rilievo: 16/03/2021**

Bacino: **Ceresone - Tesina Padovana**
Caratteristica: **cielo aperto**

Tipo fosso: **fosso**
Tipo sezione: **trapezia**

Rivestimento: **terra**
Manutenzione: **scarsa**
Andamento sezione: **regolare**
Vegetazione: **rada**

Ente competente: **Privato**

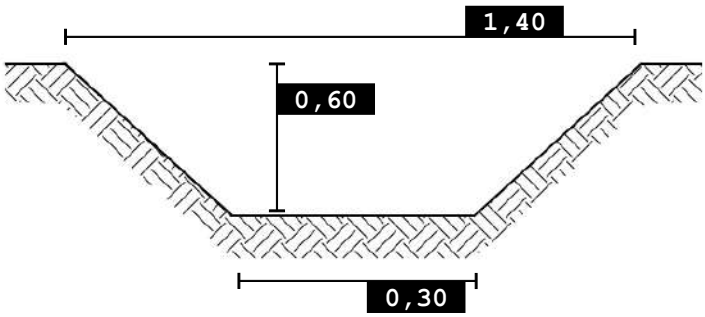

0 100 200 m

SCALA 1:5.000

Foto 1

Nordest Ingegneria
Via Paolo da Sarmeola, 1/A
35030 Rubano (PD)
Tel. 049 897 57 09 - Fax 049 630 270
web www.nordestingegneria.com
email info@nordestingegneria.com
CF e PIVA 02568450247

Comune di Montegalda

SCHEDA MONOGRAFICA
RETE MINORE A CIELO APERTO

Codice: F01813 **Data rilievo: 16/03/2021**

Bacino: **Ceresone - Tesina Padovana**
Caratteristica: **cielo aperto**

Tipo fosso: **fosso**
Tipo sezione: **trapezia**

Rivestimento: **terra**
Manutenzione: **media**
Andamento sezione: **regolare**
Vegetazione: **scarsa o assente**

Ente competente: **Privato**

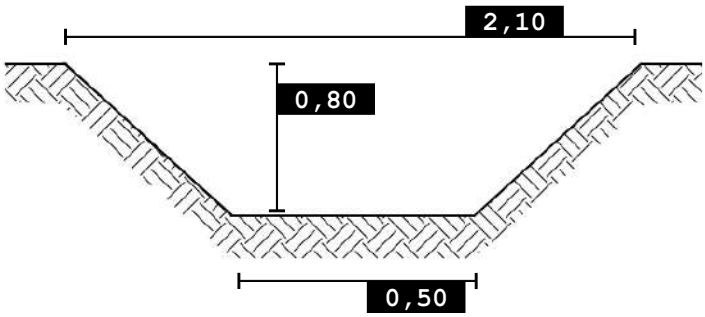

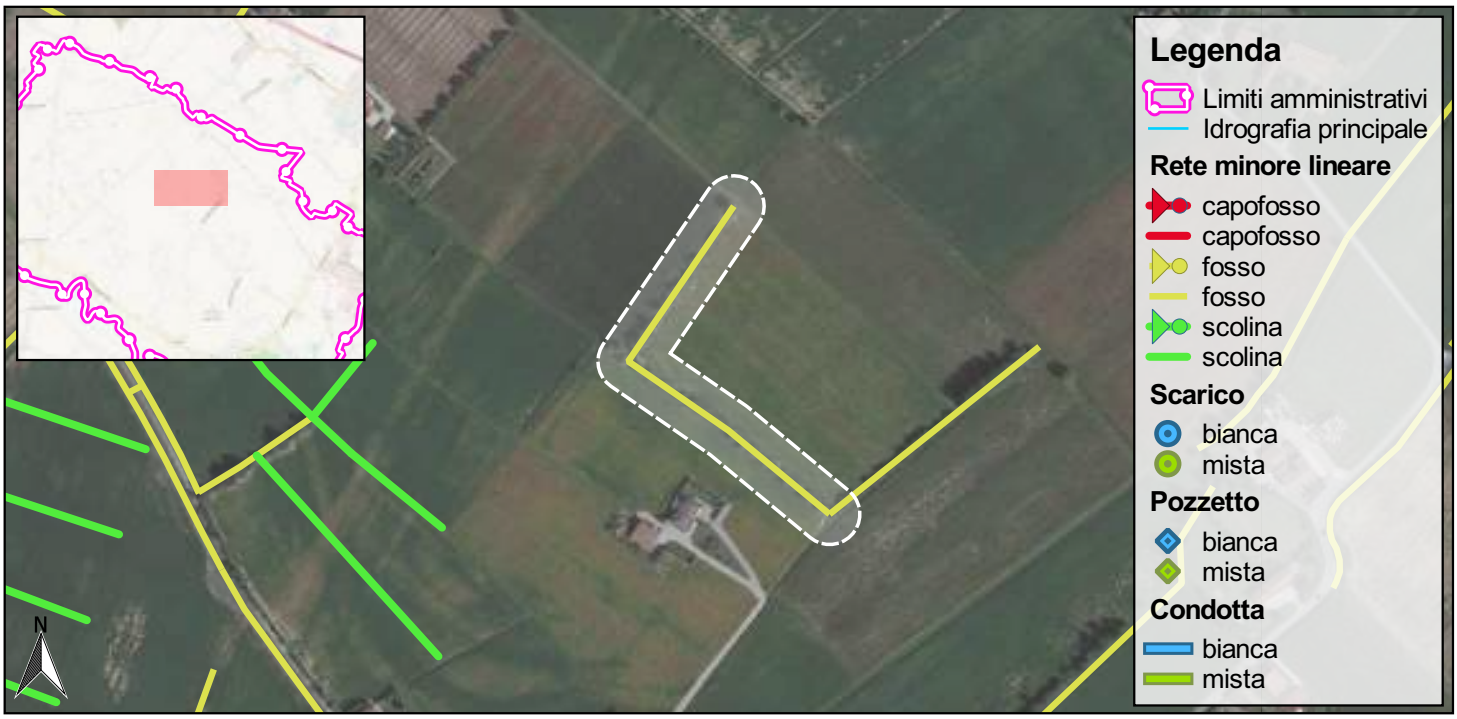

0 100 200 m

SCALA 1:5.000

Foto 1

Nordest Ingegneria
Via Paolo da Sarmeola, 1/A
35030 Rubano (PD)
Tel. 049 897 57 09 - Fax 049 630 270
web www.nordestingegneria.com
email info@nordestingegneria.com
CF e PIVA 02568450247

Comune di Montegalda

SCHEDA MONOGRAFICA
RETE MINORE A CIELO APERTO

Codice: F01821 **Data rilievo: 16/03/2021**

Bacino: **Ceresone - Tesina Padovana**
Caratteristica: **cielo aperto**

Tipo fosso: **fosso**
Tipo sezione: **trapezia**

Rivestimento: **terra**
Manutenzione: **media**
Andamento sezione: **irregolare**
Vegetazione: **rada**

Ente competente: **Privato**

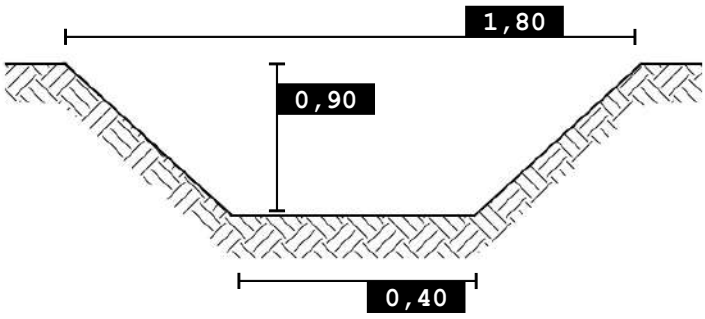

0 100 200 m

SCALA 1:5.000

Foto 1

Nordest Ingegneria
Via Paolo da Sarmeola, 1/A
35030 Rubano (PD)
Tel. 049 897 57 09 - Fax 049 630 270
web www.nordestingegneria.com
email info@nordestingegneria.com
CF e PIVA 02568450247

Comune di Montegalda

SCHEDA MONOGRAFICA
RETE MINORE A CIELO APERTO

Codice: F01825 **Data rilievo: 16/03/2021**

Bacino: **Ceresone - Tesina Padovana**
Caratteristica: **cielo aperto**

Tipo fosso: **fosso**
Tipo sezione: **trapezia**

Rivestimento: **terra**
Manutenzione: **media**
Andamento sezione: **irregolare**
Vegetazione: **rada**

Ente competente: **Privato**

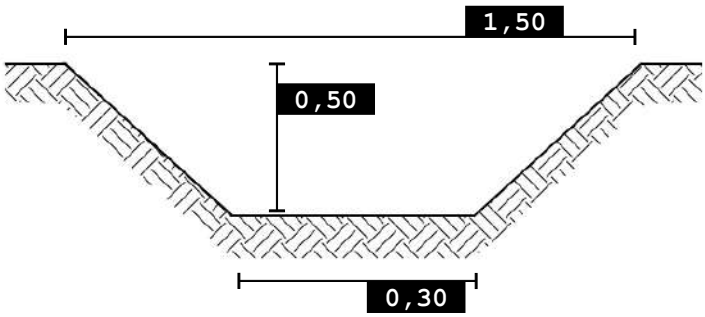

SCALA 1:5.000

Foto 1

Nordest Ingegneria
Via Paolo da Sarmeola, 1/A
35030 Rubano (PD)
Tel. 049 897 57 09 - Fax 049 630 270
web www.nordestingegneria.com
email info@nordestingegneria.com
CF e PIVA 02568450247

Comune di Montegalda

SCHEDA MONOGRAFICA
RETE MINORE A CIELO APERTO

Codice: F01829 **Data rilievo: 30/03/2021**

Bacino: **Ceresone - Tesina Padovana**
Caratteristica: **cielo aperto**

Tipo fosso: **fosso**
Tipo sezione: **trapezia**

Rivestimento: **terra**
Manutenzione: **media**
Andamento sezione: **regolare**
Vegetazione: **rada**

Ente competente: **Privato**

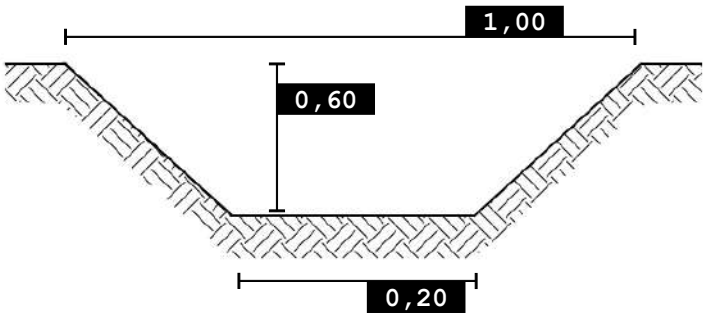

0 100 200 m

SCALA 1:5.000

Foto 1

Nordest Ingegneria
Via Paolo da Sarmeola, 1/A
35030 Rubano (PD)
Tel. 049 897 57 09 - Fax 049 630 270
web www.nordestingegneria.com
email info@nordestingegneria.com
CF e PIVA 02568450247

Comune di Montegalda

SCHEDA MONOGRAFICA
RETE MINORE A CIELO APERTO

Codice: F01830 **Data rilievo: 08/03/2021**

Bacino: **Ceresone - Tesina Padovana**
Caratteristica: **cielo aperto**

Tipo fosso: **fosso**
Tipo sezione: **trapezia**

Rivestimento: **terra**
Manutenzione: **buona**
Andamento sezione: **regolare**
Vegetazione: **rada**

Ente competente: **Privato**

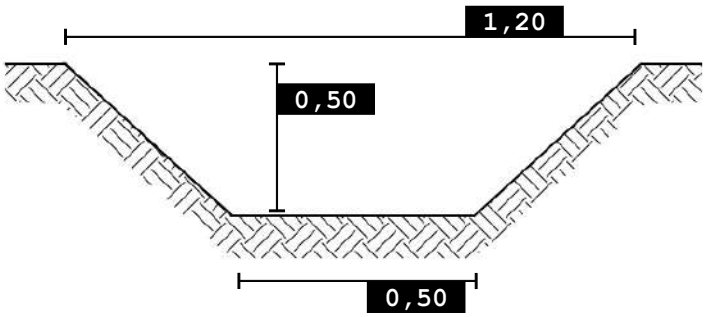

0 100 200 m

SCALA 1:5.000

Foto 1

Nordest Ingegneria
Via Paolo da Sarmeola, 1/A
35030 Rubano (PD)
Tel. 049 897 57 09 - Fax 049 630 270
web www.nordestingegneria.com
email info@nordestingegneria.com
CF e PIVA 02568450247

Comune di Montegalda

SCHEDA MONOGRAFICA
RETE MINORE A CIELO APERTO

Codice: F01833 **Data rilievo: 09/03/2021**

Bacino: **Ceresone - Tesina Padovana**
Caratteristica: **cielo aperto**

Tipo fosso: **fosso**
Tipo sezione: **trapezia**

Rivestimento: **terra**
Manutenzione: **media**
Andamento sezione: **regolare**
Vegetazione: **scarsa o assente**

Ente competente: **Comune**

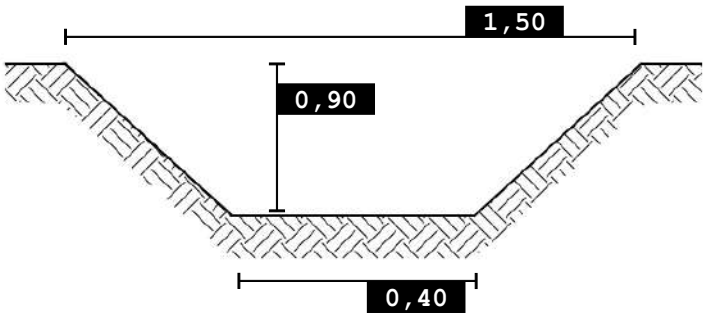

SCALA 1:5.000

Foto 1

Foto 2

Nordest Ingegneria
Via Paolo da Sarmeola, 1/A
35030 Rubano (PD)
Tel. 049 897 57 09 - Fax 049 630 270
web www.nordestingegneria.com
email info@nordestingegneria.com
CF e PIVA 02568450247

Comune di Montegalda

SCHEDA MONOGRAFICA
RETE MINORE A CIELO APERTO

Codice: F01835 **Data rilievo: 09/03/2021**

Bacino: **Ceresone - Tesina Padovana**
Caratteristica: **cielo aperto**

Tipo fosso: **fosso**
Tipo sezione: **trapezia**

Rivestimento: **terra**
Manutenzione: **scarsa**
Andamento sezione: **regolare**
Vegetazione: **rada**

Ente competente: **Privato**

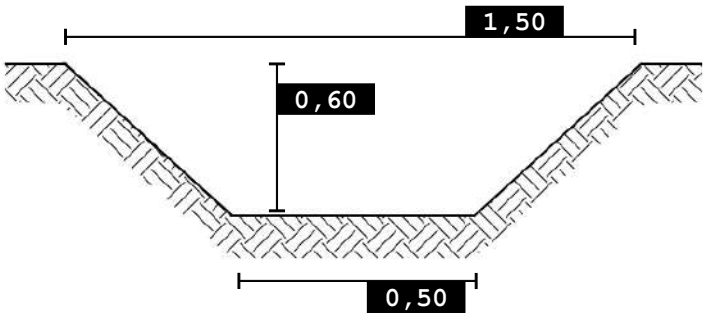

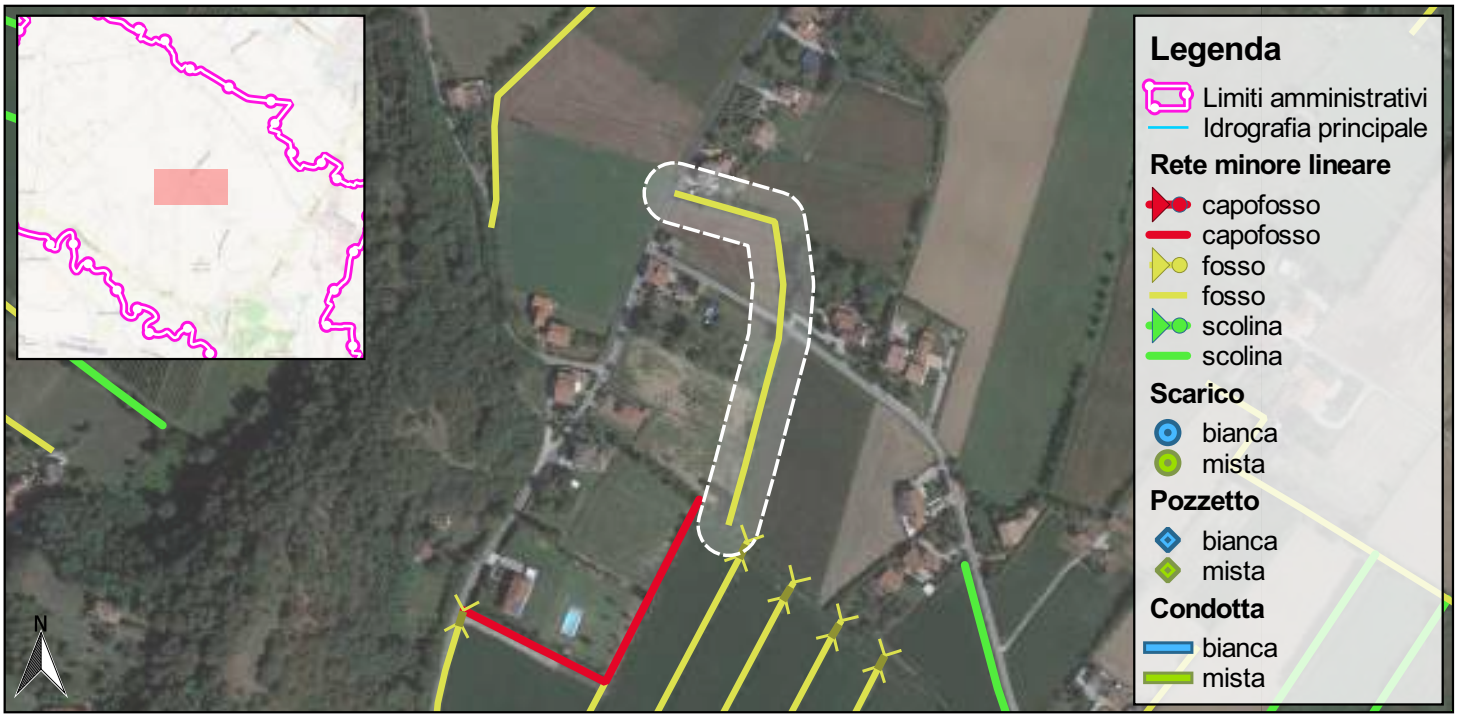

0 100 200 m

SCALA 1:5.000

Foto 1

Nordest Ingegneria
Via Paolo da Sarmeola, 1/A
35030 Rubano (PD)
Tel. 049 897 57 09 - Fax 049 630 270
web www.nordestingegneria.com
email info@nordestingegneria.com
CF e PIVA 02568450247

Comune di Montegalda

SCHEDA MONOGRAFICA
RETE MINORE A CIELO APERTO

Codice: F01837 **Data rilievo: 09/03/2021**

Bacino: **Ceresone - Tesina Padovana**
Caratteristica: **cielo aperto**

Tipo fosso: **fosso**
Tipo sezione: **trapezia**

Rivestimento: **terra**
Manutenzione: **media**
Andamento sezione: **regolare**
Vegetazione: **folta**

Ente competente: **Privato**

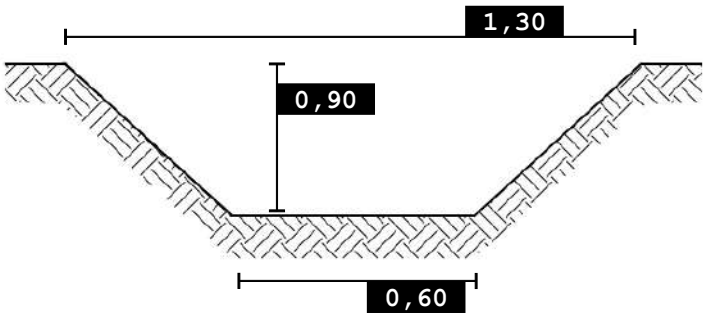

0 100 200 m

SCALA 1:5.000

Foto 1

Foto 2

Nordest Ingegneria
Via Paolo da Sarmeola, 1/A
35030 Rubano (PD)
Tel. 049 897 57 09 - Fax 049 630 270
web www.nordestingegneria.com
email info@nordestingegneria.com
CF e PIVA 02568450247

Comune di Montegalda

SCHEDA MONOGRAFICA
RETE MINORE A CIELO APERTO

Codice: F01838 **Data rilievo: 09/03/2021**

Bacino: **Ceresone - Tesina Padovana**
Caratteristica: **cielo aperto**

Tipo fosso: **fosso**
Tipo sezione: **trapezia**

Rivestimento: **terra**
Manutenzione: **media**
Andamento sezione: **regolare**
Vegetazione: **rada**

Ente competente: **Privato**

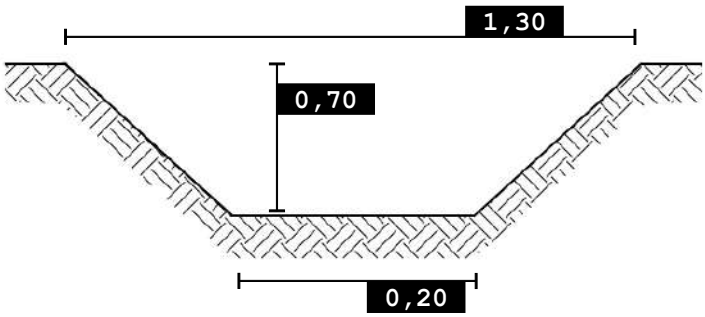

0 100 200 m

SCALA 1:5.000

Foto 1

Foto 2

Nordest Ingegneria
Via Paolo da Sarmeola, 1/A
35030 Rubano (PD)
Tel. 049 897 57 09 - Fax 049 630 270
web www.nordestingegneria.com
email info@nordestingegneria.com
CF e PIVA 02568450247

Comune di Montegalda

SCHEDA MONOGRAFICA
RETE MINORE A CIELO APERTO

Codice: F01840 **Data rilievo: 09/03/202**

Bacino: **Ceresone - Tesina Padovana**
Caratteristica: **cielo aperto**

Tipo fosso: **fosso**
Tipo sezione: **trapezia**

Rivestimento: **terra**
Manutenzione: **media**
Andamento sezione: **regolare**
Vegetazione: **rada**

Ente competente: **Privato**

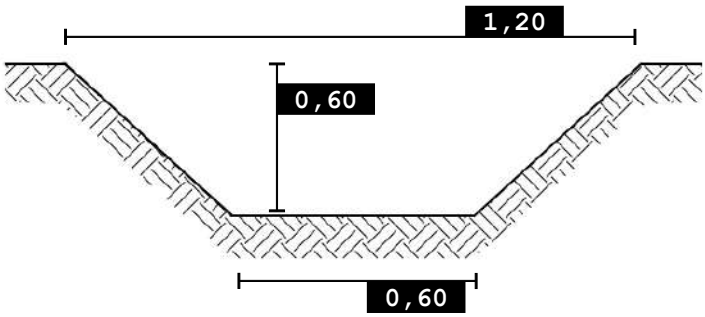

SCALA 1:5.000

Foto 1

Foto 2

Nordest Ingegneria
Via Paolo da Sarmeola, 1/A
35030 Rubano (PD)
Tel. 049 897 57 09 - Fax 049 630 270
web www.nordestingegneria.com
email info@nordestingegneria.com
CF e PIVA 02568450247

Comune di Montegalda

SCHEDA MONOGRAFICA
RETE MINORE A CIELO APERTO

Codice: F01843 **Data rilievo: 30/03/2021**

Bacino: **Ceresone - Tesina Padovana**
Caratteristica: **cielo aperto**

Tipo fosso: **fosso**
Tipo sezione: **trapezia**

Rivestimento: **terra**
Manutenzione: **media**
Andamento sezione: **regolare**
Vegetazione: **rada**

Ente competente: **Privato**

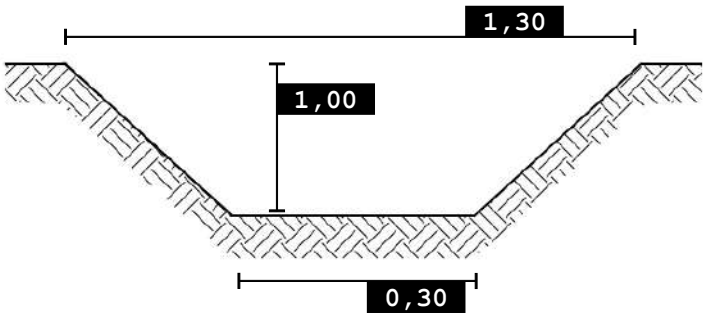

0 100 200 m

SCALA 1:5.000

Foto 1

Foto 2

Nordest Ingegneria
Via Paolo da Sarmeola, 1/A
35030 Rubano (PD)
Tel. 049 897 57 09 - Fax 049 630 270
web www.nordestingegneria.com
email info@nordestingegneria.com
CF e PIVA 02568450247

Comune di Montegalda

SCHEDA MONOGRAFICA
RETE MINORE A CIELO APERTO

Codice: F01844 **Data rilievo: 09/03/2021**

Bacino: **Ceresone - Tesina Padovana**
Caratteristica: **cielo aperto**

Tipo fosso: **fosso**
Tipo sezione: **trapezia**

Rivestimento: **terra**
Manutenzione: **scarsa**
Andamento sezione: **regolare**
Vegetazione: **rada**

Ente competente: **Privato**

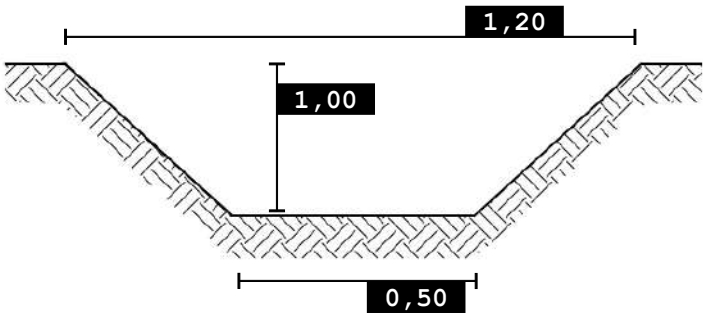

0 100 200 m

SCALA 1:5.000

Foto 1

Foto 2

Nordest Ingegneria
Via Paolo da Sarmeola, 1/A
35030 Rubano (PD)
Tel. 049 897 57 09 - Fax 049 630 270
web www.nordestingegneria.com
email info@nordestingegneria.com
CF e PIVA 02568450247

Comune di Montegalda

SCHEDA MONOGRAFICA
RETE MINORE A CIELO APERTO

Codice: F01845 **Data rilievo: 16/03/2021**

Bacino: **Ceresone - Tesina Padovana**
Caratteristica: **cielo aperto**

Tipo fosso: **fosso**
Tipo sezione: **trapezia**

Rivestimento: **terra**
Manutenzione: **scarsa**
Andamento sezione: **regolare**
Vegetazione: **rada**

Ente competente: **Privato**

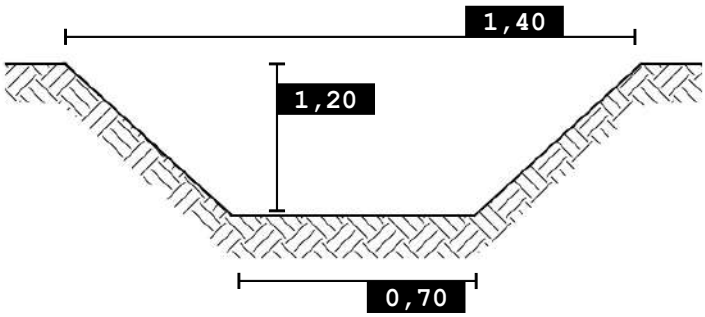

SCALA 1:5.000

Foto 1

Nordest Ingegneria
Via Paolo da Sarmeola, 1/A
35030 Rubano (PD)
Tel. 049 897 57 09 - Fax 049 630 270
web www.nordestingegneria.com
email info@nordestingegneria.com
CF e PIVA 02568450247

Comune di Montegalda

SCHEDA MONOGRAFICA
RETE MINORE A CIELO APERTO

Codice: F01846 **Data rilievo: 09/03/2021**

Bacino: **Ceresone - Tesina Padovana**
Caratteristica: **cielo aperto**

Tipo fosso: **fosso**
Tipo sezione: **trapezia**

Rivestimento: **terra**
Manutenzione: **buona**
Andamento sezione: **regolare**
Vegetazione: **scarsa o assente**

Ente competente: **Privato**

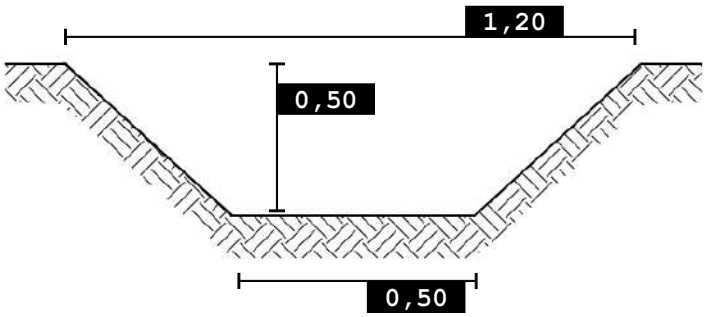

SCALA 1:5.000

Foto 1

Foto 2

Nordest Ingegneria
Via Paolo da Sarmeola, 1/A
35030 Rubano (PD)
Tel. 049 897 57 09 - Fax 049 630 270
web www.nordestingegneria.com
email info@nordestingegneria.com
CF e PIVA 02568450247

Comune di Montegalda

SCHEDA MONOGRAFICA
RETE MINORE A CIELO APERTO

Codice: F01847 **Data rilievo: 09/03/2021**

Bacino: **Ceresone - Tesina Padovana**
Caratteristica: **cielo aperto**

Tipo fosso: **fosso**
Tipo sezione: **trapezia**

Rivestimento: **terra**
Manutenzione: **media**
Andamento sezione: **regolare**
Vegetazione: **rada**

Ente competente: **Privato**

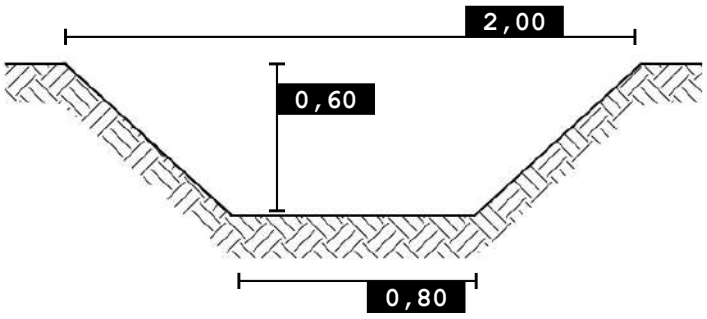

0 100 200 m

SCALA 1:5.000

Foto 1

Foto 2

Nordest Ingegneria
Via Paolo da Sarmeola, 1/A
35030 Rubano (PD)
Tel. 049 897 57 09 - Fax 049 630 270
web www.nordestingegneria.com
email info@nordestingegneria.com
CF e PIVA 02568450247

Comune di Montegalda

SCHEDA MONOGRAFICA
RETE MINORE A CIELO APERTO

Codice: F01848 **Data rilievo: 09/03/2021**

Bacino: **Ceresone - Tesina Padovana**
Caratteristica: **cielo aperto**

Tipo fosso: **fosso**
Tipo sezione: **trapezia**

Rivestimento: **terra**
Manutenzione: **buona**
Andamento sezione: **regolare**
Vegetazione: **scarsa o assente**

Ente competente: **Privato**

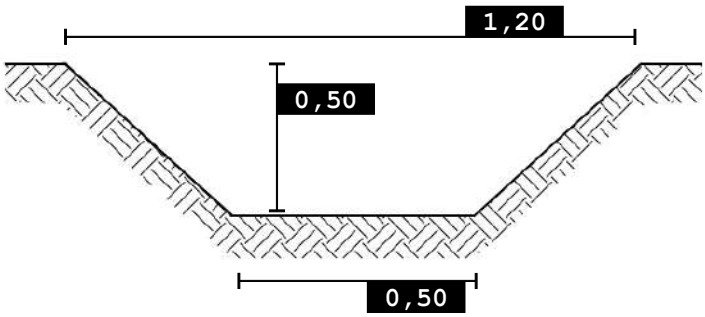

0 100 200 m

SCALA 1:5.000

Foto 1

Foto 2

Nordest Ingegneria
Via Paolo da Sarmeola, 1/A
35030 Rubano (PD)
Tel. 049 897 57 09 - Fax 049 630 270
web www.nordestingegneria.com
email info@nordestingegneria.com
CF e PIVA 02568450247

Comune di Montegalda

SCHEDA MONOGRAFICA
RETE MINORE A CIELO APERTO

Codice: F01849 **Data rilievo: 09/03/2021**

Bacino: **Ceresone - Tesina Padovana**
Caratteristica: **cielo aperto**

Tipo fosso: **fosso**
Tipo sezione: **trapezia**

Rivestimento: **terra**
Manutenzione: **media**
Andamento sezione: **regolare**
Vegetazione: **rada**

Ente competente: **Privato**

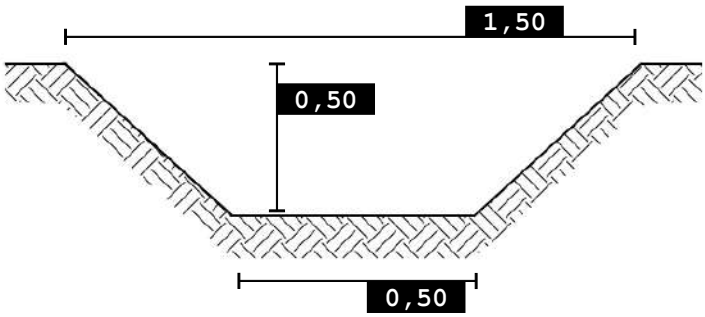

SCALA 1:5.000

Foto 1

Foto 2

Nordest Ingegneria
Via Paolo da Sarmeola, 1/A
35030 Rubano (PD)
Tel. 049 897 57 09 - Fax 049 630 270
web www.nordestingegneria.com
email info@nordestingegneria.com
CF e PIVA 02568450247

Comune di Montegalda

SCHEDA MONOGRAFICA
RETE MINORE A CIELO APERTO

Codice: F01853 **Data rilievo: 16/03/2021**

Bacino: **Ceresone - Tesina Padovana**
Caratteristica: **cielo aperto**

Tipo fosso: **fosso**
Tipo sezione: **trapezia**

Rivestimento: **terra**
Manutenzione: **media**
Andamento sezione: **regolare**
Vegetazione: **rada**

Ente competente: **Comune**

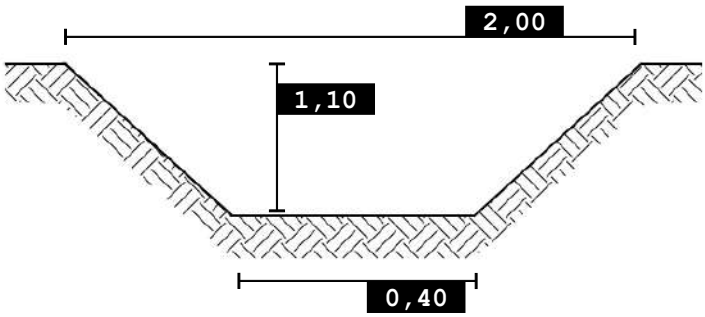

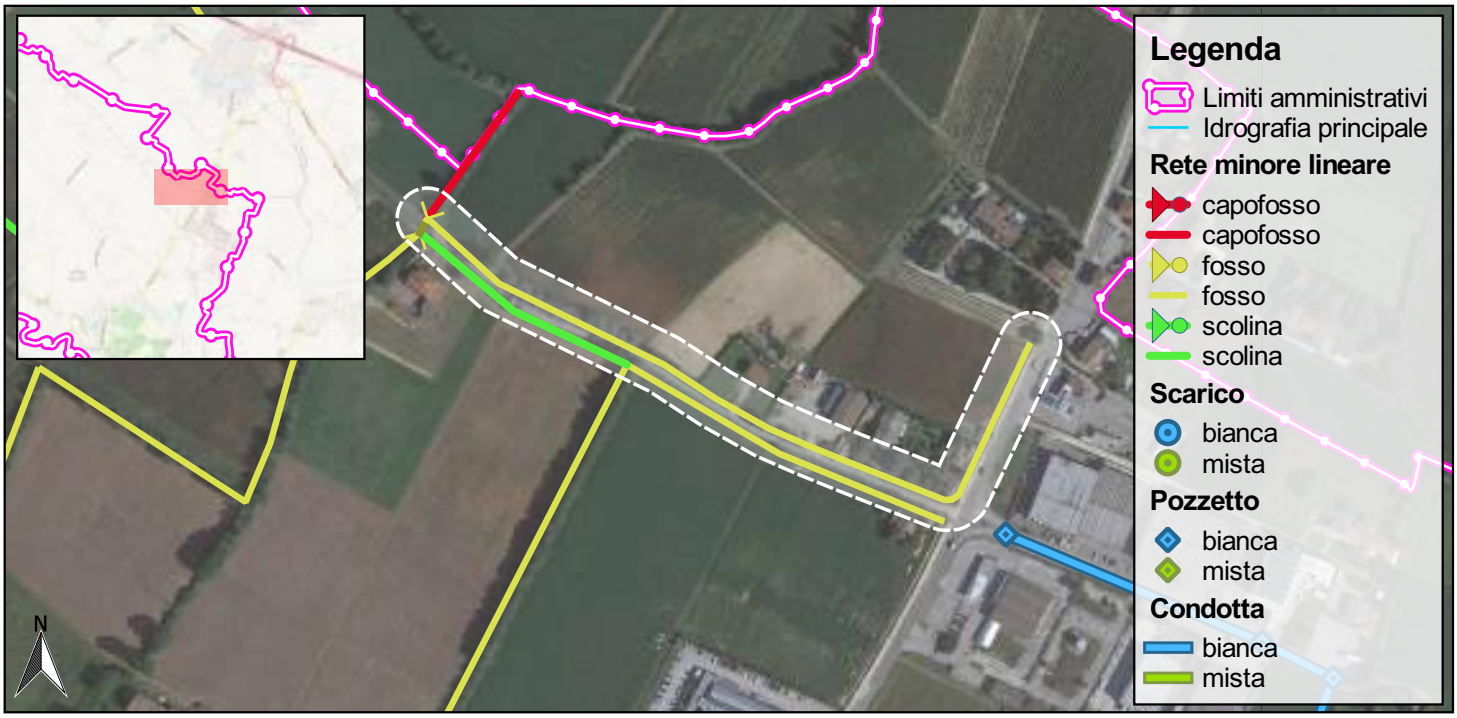

0 100 200 m

SCALA 1:5.000

Foto 1

Foto 2

Nordest Ingegneria
Via Paolo da Sarmeola, 1/A
35030 Rubano (PD)
Tel. 049 897 57 09 - Fax 049 630 270
web www.nordestingegneria.com
email info@nordestingegneria.com
CF e PIVA 02568450247

Comune di Montegalda

SCHEDA MONOGRAFICA
RETE MINORE A CIELO APERTO

Codice: F01854 **Data rilievo: 16/03/2021**

Bacino: **Ceresone - Tesina Padovana**
Caratteristica: **cielo aperto**

Tipo fosso: **fosso**
Tipo sezione: **trapezia**

Rivestimento: **terra**
Manutenzione: **scarsa**
Andamento sezione: **irregolare**
Vegetazione: **rada**

Ente competente: **Privato**

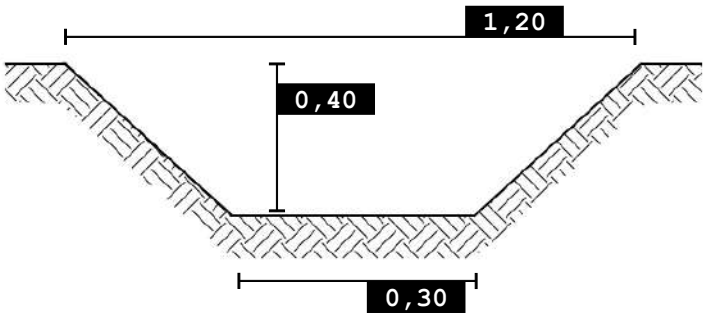

0 100 200 m

SCALA 1:5.000

Foto 1

Nordest Ingegneria
Via Paolo da Sarmeola, 1/A
35030 Rubano (PD)
Tel. 049 897 57 09 - Fax 049 630 270
web www.nordestingegneria.com
email info@nordestingegneria.com
CF e PIVA 02568450247

Comune di Montegalda

SCHEDA MONOGRAFICA
RETE MINORE A CIELO APERTO

Codice: F01861 **Data rilievo: 16/03/2021**

Bacino: **Ceresone - Tesina Padovana**
Caratteristica: **cielo aperto**

Tipo fosso: **fosso**
Tipo sezione: **trapezia**

Rivestimento: **terra**
Manutenzione: **media**
Andamento sezione: **regolare**
Vegetazione: **rada**

Ente competente: **Provincia**

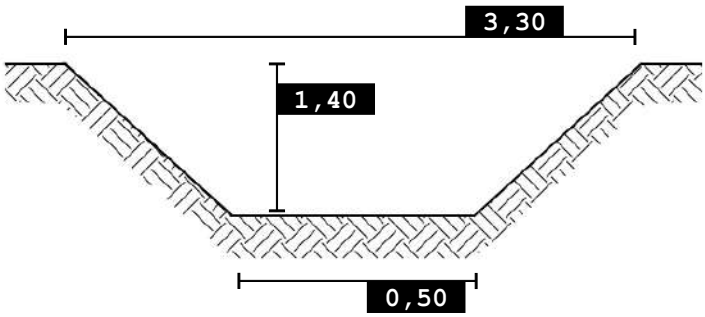

0 100 200 m

SCALA 1:5.000

Foto 1

Nordest Ingegneria
Via Paolo da Sarmeola, 1/A
35030 Rubano (PD)
Tel. 049 897 57 09 - Fax 049 630 270
web www.nordestingegneria.com
email info@nordestingegneria.com
CF e PIVA 02568450247

Comune di Montegalda

SCHEDA MONOGRAFICA
RETE MINORE A CIELO APERTO

Codice: F01862 **Data rilievo: 25/03/2021**

Bacino: **Ceresone - Tesina Padovana**
Caratteristica: **cielo aperto**

Tipo fosso: **fosso**
Tipo sezione: **trapezia**

Rivestimento: **terra**
Manutenzione: **scarsa**
Andamento sezione: **regolare**
Vegetazione: **rada**

Ente competente: **Privato**

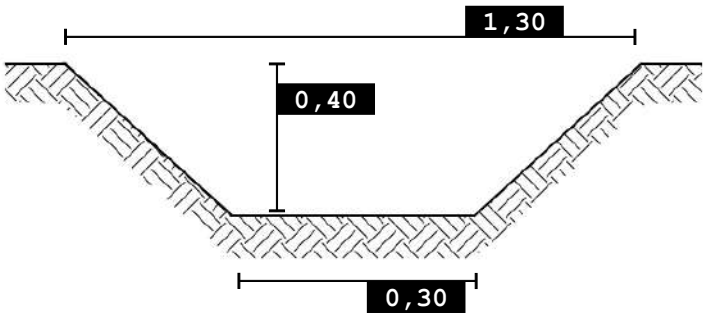

SCALA 1:5.000

Foto 1

Foto 2

Nordest Ingegneria
Via Paolo da Sarmeola, 1/A
35030 Rubano (PD)
Tel. 049 897 57 09 - Fax 049 630 270
web www.nordestingegneria.com
email info@nordestingegneria.com
CF e PIVA 02568450247

Comune di Montegalda

SCHEDA MONOGRAFICA
RETE MINORE A CIELO APERTO

Codice: F01867 **Data rilievo: 25/03/2021**

Bacino: **Ceresone - Tesina Padovana**
Caratteristica: **cielo aperto**

Tipo fosso: **fosso**
Tipo sezione: **trapezia**

Rivestimento: **terra**
Manutenzione: **scarsa**
Andamento sezione: **regolare**
Vegetazione: **rada**

Ente competente: **Privato**

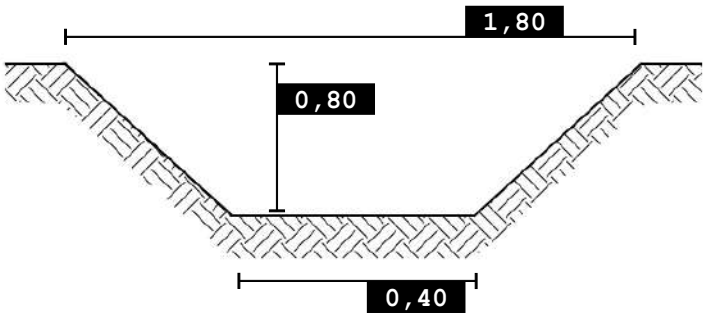

0 100 200 m

SCALA 1:5.000

Foto 1

Nordest Ingegneria
Via Paolo da Sarmeola, 1/A
35030 Rubano (PD)
Tel. 049 897 57 09 - Fax 049 630 270
web www.nordestingegneria.com
email info@nordestingegneria.com
CF e PIVA 02568450247

Comune di Montegalda

SCHEDA MONOGRAFICA
RETE MINORE A CIELO APERTO

Codice: F01868 **Data rilievo: 09/03/2021**

Bacino: **Ceresone - Tesina Padovana**
Caratteristica: **cielo aperto**

Tipo fosso: **fosso**
Tipo sezione: **trapezia**

Rivestimento: **terra**
Manutenzione: **media**
Andamento sezione: **regolare**
Vegetazione: **rada**

Ente competente: **Privato**

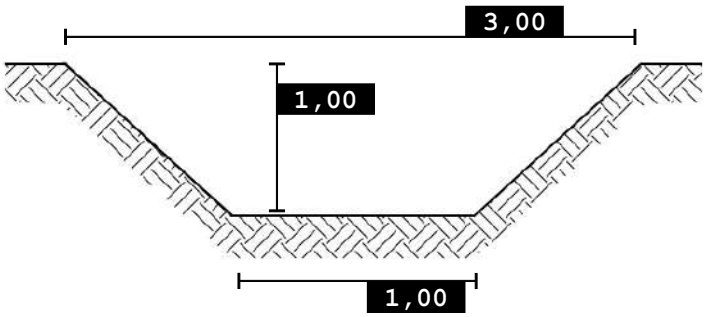

SCALA 1:5.000

Foto 1

Foto 2

Nordest Ingegneria
Via Paolo da Sarmeola, 1/A
35030 Rubano (PD)
Tel. 049 897 57 09 - Fax 049 630 270
web www.nordestingegneria.com
email info@nordestingegneria.com
CF e PIVA 02568450247

Comune di Montegalda

SCHEDA MONOGRAFICA
RETE MINORE A CIELO APERTO

Codice: F01869 **Data rilievo: 25/03/2021**

Bacino: **Ceresone - Tesina Padovana**
Caratteristica: **cielo aperto**

Tipo fosso: **fosso**
Tipo sezione: **trapezia**

Rivestimento: **terra**
Manutenzione: **scarsa**
Andamento sezione: **regolare**
Vegetazione: **rada**

Ente competente: **Privato**

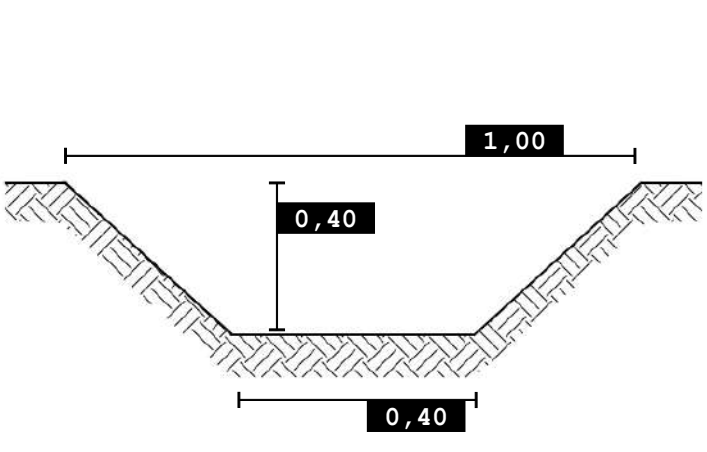

SCALA 1:5.000

Foto 1

Foto 2

Nordest Ingegneria
Via Paolo da Sarmeola, 1/A
35030 Rubano (PD)
Tel. 049 897 57 09 - Fax 049 630 270
web www.nordestingegneria.com
email info@nordestingegneria.com
CF e PIVA 02568450247

Comune di Montegalda

SCHEDA MONOGRAFICA
RETE MINORE A CIELO APERTO

Codice: F01875 **Data rilievo: 25/03/2021**

Bacino: **Ceresone - Tesina Padovana**
Caratteristica: **cielo aperto**

Tipo fosso: **fosso**
Tipo sezione: **trapezia**

Rivestimento: **terra**
Manutenzione: **scarsa**
Andamento sezione: **regolare**
Vegetazione: **rada**

Ente competente: **Privato**

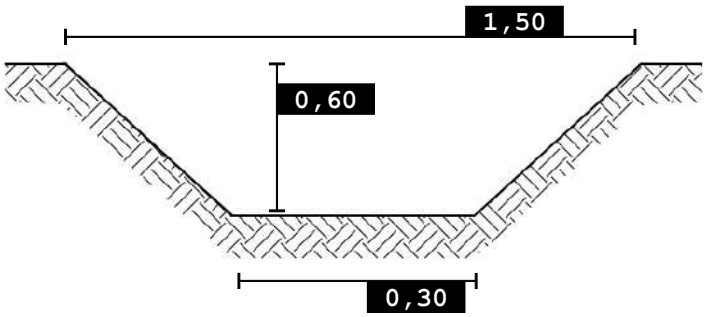

0 100 200 m

SCALA 1:5.000

Foto 1

Nordest Ingegneria
Via Paolo da Sarmeola, 1/A
35030 Rubano (PD)
Tel. 049 897 57 09 - Fax 049 630 270
web www.nordestingegneria.com
email info@nordestingegneria.com
CF e PIVA 02568450247

Comune di Montegalda

SCHEDA MONOGRAFICA
RETE MINORE A CIELO APERTO

Codice: F01885 **Data rilievo: 25/03/2021**

Bacino: **Ceresone - Tesina Padovana**
Caratteristica: **cielo aperto**

Tipo fosso: **fosso**
Tipo sezione: **trapezia**

Rivestimento: **terra**
Manutenzione: **media**
Andamento sezione: **regolare**
Vegetazione: **rada**

Ente competente: **Privato**

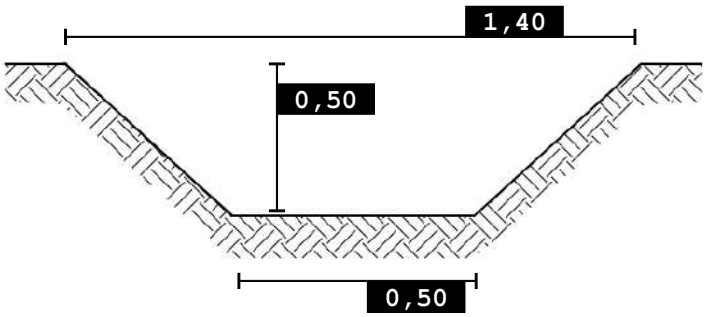

0 100 200 m

SCALA 1:5.000

Foto 1

Foto 2

Nordest Ingegneria
Via Paolo da Sarmeola, 1/A
35030 Rubano (PD)
Tel. 049 897 57 09 - Fax 049 630 270
web www.nordestingegneria.com
email info@nordestingegneria.com
CF e PIVA 02568450247

Comune di Montegalda

SCHEDA MONOGRAFICA
RETE MINORE A CIELO APERTO

Codice: F02054 **Data rilievo: 19/03/2021**

Bacino: **Ceresone - Tesina Padovana**
Caratteristica: **cielo aperto**

Tipo fosso: **fosso**
Tipo sezione: **trapezia**

Rivestimento: **terra**
Manutenzione: **media**
Andamento sezione: **regolare**
Vegetazione: **rada**

Ente competente: **Privato**

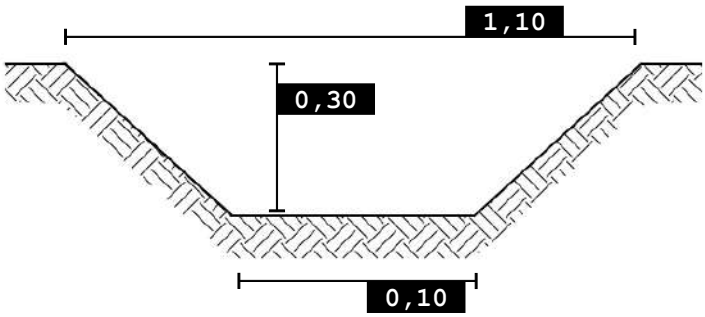

0 100 200 m

SCALA 1:5.000

Foto 1

Nordest Ingegneria
Via Paolo da Sarmeola, 1/A
35030 Rubano (PD)
Tel. 049 897 57 09 - Fax 049 630 270
web www.nordestingegneria.com
email info@nordestingegneria.com
CF e PIVA 02568450247

Comune di Montegalda

SCHEDA MONOGRAFICA
RETE MINORE A CIELO APERTO

Codice: F02055 **Data rilievo: 19/03/2021**

Bacino: **Ceresone - Tesina Padovana**
Caratteristica: **cielo aperto**

Tipo fosso: **fosso**
Tipo sezione: **trapezia**

Rivestimento: **terra**
Manutenzione: **media**
Andamento sezione: **regolare**
Vegetazione: **rada**

Ente competente: **Comune**

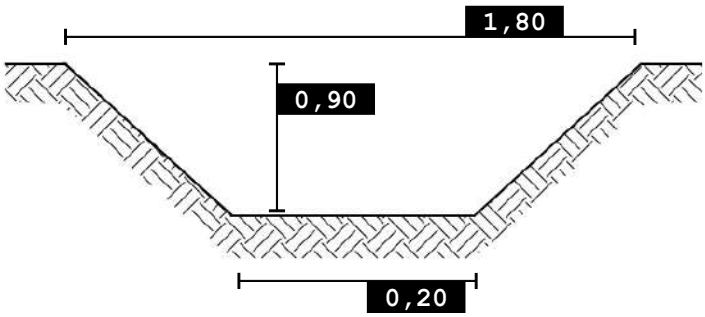

SCALA 1:5.000

Foto 1

Foto 2

Nordest Ingegneria
Via Paolo da Sarmeola, 1/A
35030 Rubano (PD)
Tel. 049 897 57 09 - Fax 049 630 270
web www.nordestingegneria.com
email info@nordestingegneria.com
CF e PIVA 02568450247

Comune di Montegalda

SCHEDA MONOGRAFICA
RETE MINORE A CIELO APERTO

Codice: F02062 **Data rilievo: 19/03/2021**

Bacino: **Ceresone - Tesina Padovana**
Caratteristica: **cielo aperto**

Tipo fosso: **fosso**
Tipo sezione: **trapezia**

Rivestimento: **terra**
Manutenzione: **media**
Andamento sezione: **regolare**
Vegetazione: **rada**

Ente competente: **Privato**

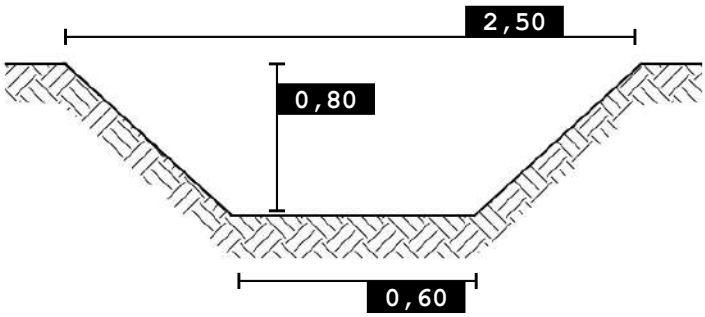

0 100 200 m

SCALA 1:5.000

Foto 1

Foto 2

Nordest Ingegneria
Via Paolo da Sarmeola, 1/A
35030 Rubano (PD)
Tel. 049 897 57 09 - Fax 049 630 270
web www.nordestingegneria.com
email info@nordestingegneria.com
CF e PIVA 02568450247

Comune di Montegalda

SCHEDA MONOGRAFICA
RETE MINORE A CIELO APERTO

Codice: F02075 **Data rilievo: 09/03/2021**

Bacino: **Ceresone - Tesina Padovana**
Caratteristica: **cielo aperto**

Tipo fosso: **fosso**
Tipo sezione: **trapezia**

Rivestimento: **terra**
Manutenzione: **buona**
Andamento sezione: **regolare**
Vegetazione: **rada**

Ente competente: **Privato**

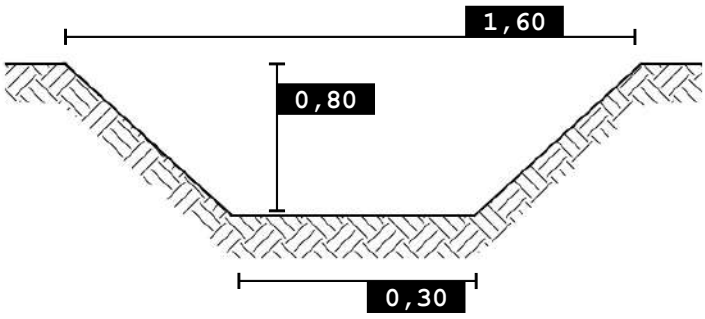

0 100 200 m

SCALA 1:5.000

Foto 1

Foto 2

Nordest Ingegneria
Via Paolo da Sarmeola, 1/A
35030 Rubano (PD)
Tel. 049 897 57 09 - Fax 049 630 270
web www.nordestingegneria.com
email info@nordestingegneria.com
CF e PIVA 02568450247

Comune di Montegalda

SCHEDA MONOGRAFICA
RETE MINORE A CIELO APERTO

Codice: F02076 **Data rilievo: 16/03/2021**

Bacino: **Ceresone - Tesina Padovana**
Caratteristica: **cielo aperto**

Tipo fosso: **fosso**
Tipo sezione: **trapezia**

Rivestimento: **terra**
Manutenzione: **media**
Andamento sezione: **regolare**
Vegetazione: **rada**

Ente competente: **Privato**

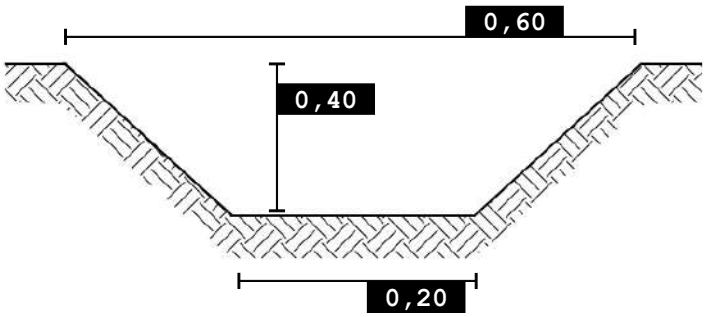

SCALA 1:5.000

Foto 1

Nordest Ingegneria
Via Paolo da Sarmeola, 1/A
35030 Rubano (PD)
Tel. 049 897 57 09 - Fax 049 630 270
web www.nordestingegneria.com
email info@nordestingegneria.com
CF e PIVA 02568450247

Comune di Montegalda

SCHEDA MONOGRAFICA
RETE MINORE A CIELO APERTO

Codice: F02077 **Data rilievo: 16/03/2021**

Bacino: **Ceresone - Tesina Padovana**
Caratteristica: **cielo aperto**

Tipo fosso: **fosso**
Tipo sezione: **trapezia**

Rivestimento: **terra**
Manutenzione: **media**
Andamento sezione: **regolare**
Vegetazione: **rada**

Ente competente: **Privato**

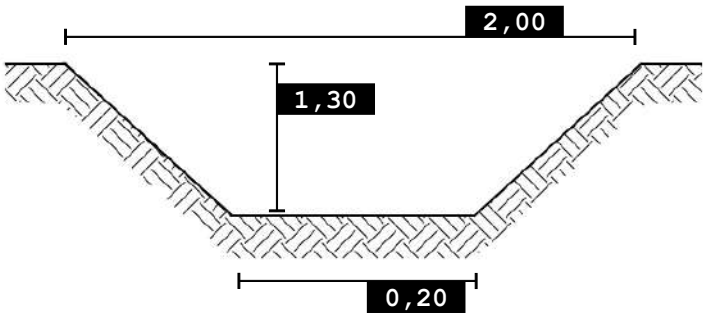

0 100 200 m

SCALA 1:5.000

Foto 1

Nordest Ingegneria
Via Paolo da Sarmeola, 1/A
35030 Rubano (PD)
Tel. 049 897 57 09 - Fax 049 630 270
web www.nordestingegneria.com
email info@nordestingegneria.com
CF e PIVA 02568450247

Comune di Montegalda

SCHEDA MONOGRAFICA
RETE MINORE A CIELO APERTO

Codice: F02081 **Data rilievo: 16/03/2021**

Bacino: **Ceresone - Tesina Padovana**
Caratteristica: **cielo aperto**

Tipo fosso: **fosso**
Tipo sezione: **trapezia**

Rivestimento: **terra**
Manutenzione: **media**
Andamento sezione: **regolare**
Vegetazione: **rada**

Ente competente: **Privato**

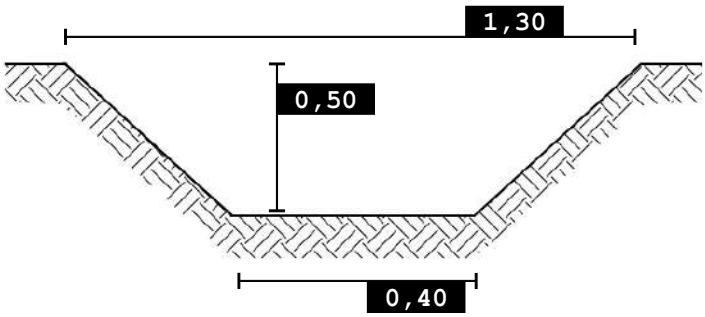

0 100 200 m

SCALA 1:5.000

Foto 1

Nordest Ingegneria
Via Paolo da Sarmeola, 1/A
35030 Rubano (PD)
Tel. 049 897 57 09 - Fax 049 630 270
web www.nordestingegneria.com
email info@nordestingegneria.com
CF e PIVA 02568450247

Comune di Montegalda

SCHEDA MONOGRAFICA
RETE MINORE A CIELO APERTO

Codice: F02082 **Data rilievo: 09/03/2021**

Bacino: **Ceresone - Tesina Padovana**
Caratteristica: **cielo aperto**

Tipo fosso: **fosso**
Tipo sezione: **trapezia**

Rivestimento: **terra**
Manutenzione: **buona**
Andamento sezione: **regolare**
Vegetazione: **scarsa o assente**

Ente competente: **Comune**

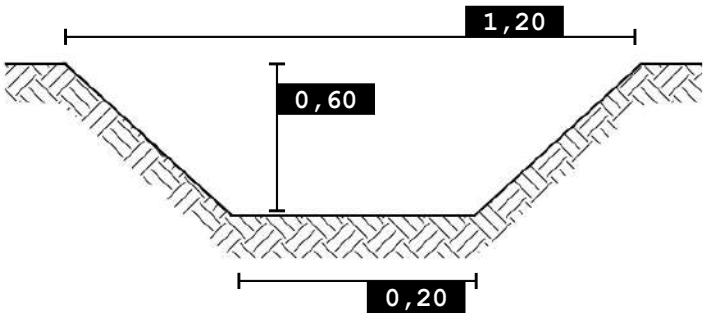

0 100 200 m

SCALA 1:5.000

Foto 1

Foto 2

Nordest Ingegneria
Via Paolo da Sarmeola, 1/A
35030 Rubano (PD)
Tel. 049 897 57 09 - Fax 049 630 270
web www.nordestingegneria.com
email info@nordestingegneria.com
CF e PIVA 02568450247

Comune di Montegalda

SCHEDA MONOGRAFICA
RETE MINORE A CIELO APERTO

Codice: F02241 **Data rilievo: 19/03/2021**

Bacino: **Ceresone - Tesina Padovana**
Caratteristica: **cielo aperto**

Tipo fosso: **fosso**
Tipo sezione: **trapezia**

Rivestimento: **terra**
Manutenzione: **media**
Andamento sezione: **irregolare**
Vegetazione: **rada**

Ente competente: **Privato**

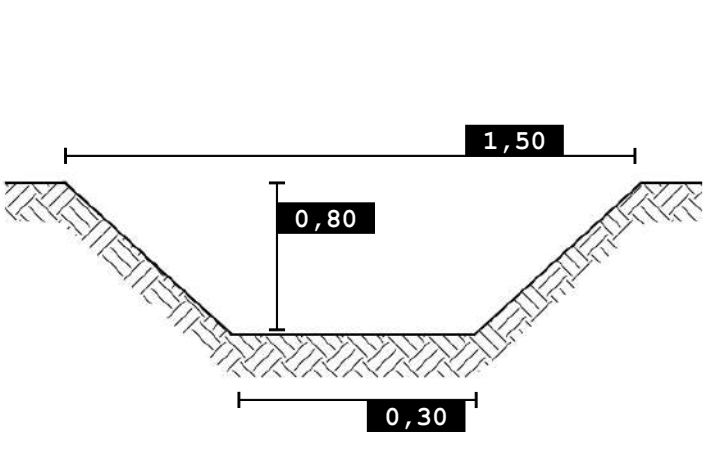

SCALA 1:5.000

Foto 1

Foto 2

Nordest Ingegneria
Via Paolo da Sarmeola, 1/A
35030 Rubano (PD)
Tel. 049 897 57 09 - Fax 049 630 270
web www.nordestingegneria.com
email info@nordestingegneria.com
CF e PIVA 02568450247

Comune di Montegalda

SCHEDA MONOGRAFICA
RETE MINORE A CIELO APERTO

Codice: F02245 **Data rilievo: 19/03/2021**

Bacino: **Ceresone - Tesina Padovana**
Caratteristica: **cielo aperto**

Tipo fosso: **fosso**
Tipo sezione: **trapezia**

Rivestimento: **terra**
Manutenzione: **media**
Andamento sezione: **regolare**
Vegetazione: **rada**

Ente competente: **Privato**

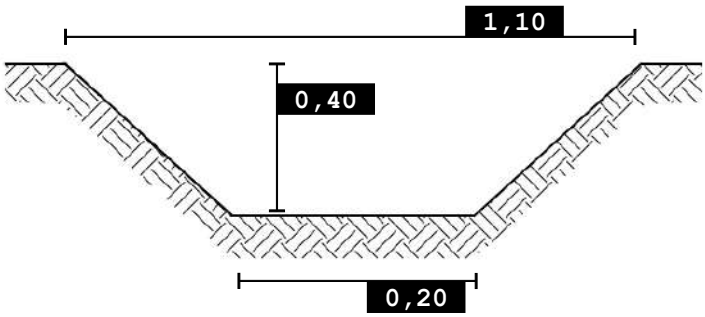

0 100 200 m

SCALA 1:5.000

Foto 1

Nordest Ingegneria
Via Paolo da Sarmeola, 1/A
35030 Rubano (PD)
Tel. 049 897 57 09 - Fax 049 630 270
web www.nordestingegneria.com
email info@nordestingegneria.com
CF e PIVA 02568450247

Comune di Montegalda

SCHEDA MONOGRAFICA
RETE MINORE A CIELO APERTO

Codice: F02250 **Data rilievo: 16/03/2021**

Bacino: **Ceresone - Tesina Padovana**
Caratteristica: **cielo aperto**

Tipo fosso: **fosso**
Tipo sezione: **trapezia**

Rivestimento: **terra**
Manutenzione: **scarsa**
Andamento sezione: **regolare**
Vegetazione: **rada**

Ente competente: **Privato**

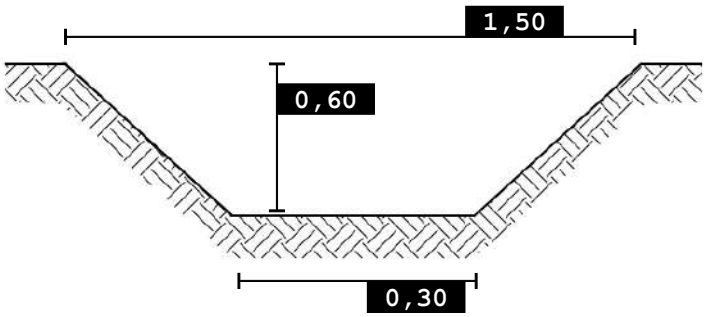

0 100 200 m

SCALA 1:5.000

Foto 1

Nordest Ingegneria
Via Paolo da Sarmeola, 1/A
35030 Rubano (PD)
Tel. 049 897 57 09 - Fax 049 630 270
web www.nordestingegneria.com
email info@nordestingegneria.com
CF e PIVA 02568450247

Comune di Montegalda

SCHEDA MONOGRAFICA
RETE MINORE A CIELO APERTO

Codice: F02251 **Data rilievo: 09/03/2021**

Bacino: **Ceresone - Tesina Padovana**
Caratteristica: **cielo aperto**

Tipo fosso: **fosso**
Tipo sezione: **trapezia**

Rivestimento: **terra**
Manutenzione: **scarsa**
Andamento sezione: **regolare**
Vegetazione: **rada**

Ente competente: **Comune**

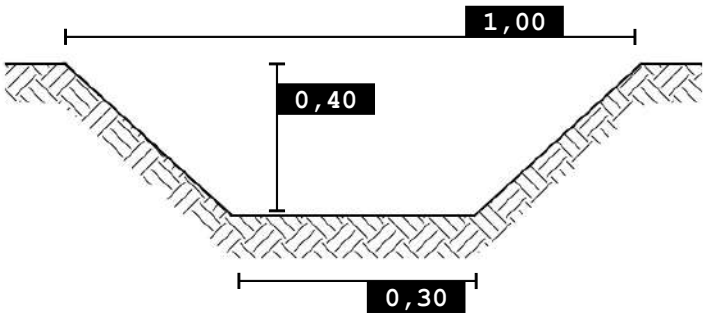

0 100 200 m

SCALA 1:5.000

Foto 1

Foto 2

Nordest Ingegneria
Via Paolo da Sarmeola, 1/A
35030 Rubano (PD)
Tel. 049 897 57 09 - Fax 049 630 270
web www.nordestingegneria.com
email info@nordestingegneria.com
CF e PIVA 02568450247

Comune di Montegalda

SCHEDA MONOGRAFICA
RETE MINORE A CIELO APERTO

Codice: F02252 **Data rilievo: 16/03/2021**

Bacino: **Ceresone - Tesina Padovana**
Caratteristica: **cielo aperto**

Tipo fosso: **fosso**
Tipo sezione: **trapezia**

Rivestimento: **terra**
Manutenzione: **media**
Andamento sezione: **regolare**
Vegetazione: **rada**

Ente competente: **Privato**

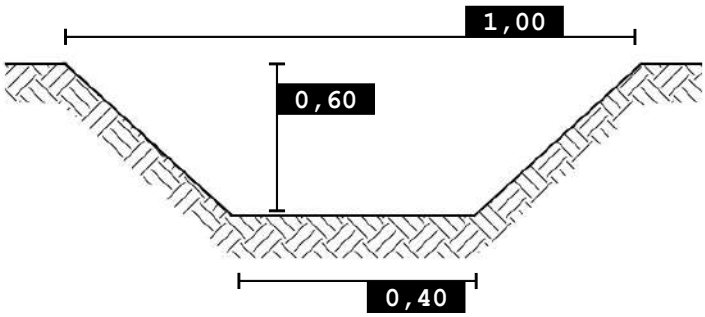

0 100 200 m

SCALA 1:5.000

Foto 1

Nordest Ingegneria
Via Paolo da Sarmeola, 1/A
35030 Rubano (PD)
Tel. 049 897 57 09 - Fax 049 630 270
web www.nordestingegneria.com
email info@nordestingegneria.com
CF e PIVA 02568450247

Comune di Montegalda

SCHEDA MONOGRAFICA
RETE MINORE A CIELO APERTO

Codice: F02487 **Data rilievo: 16/03/2021**

Bacino: **Ceresone - Tesina Padovana**
Caratteristica: **cielo aperto**

Tipo fosso: **fosso**
Tipo sezione: **trapezia**

Rivestimento: **terra**
Manutenzione: **media**
Andamento sezione: **regolare**
Vegetazione: **rada**

Ente competente: **Privato**

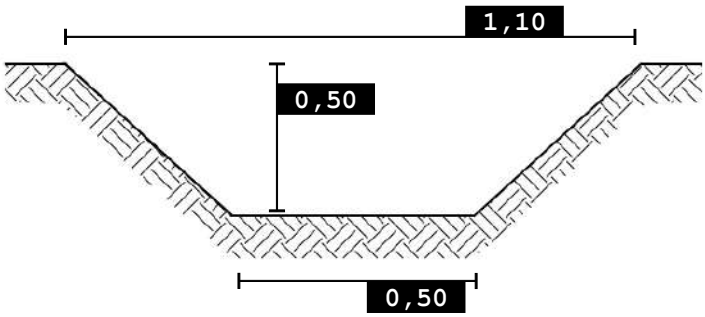

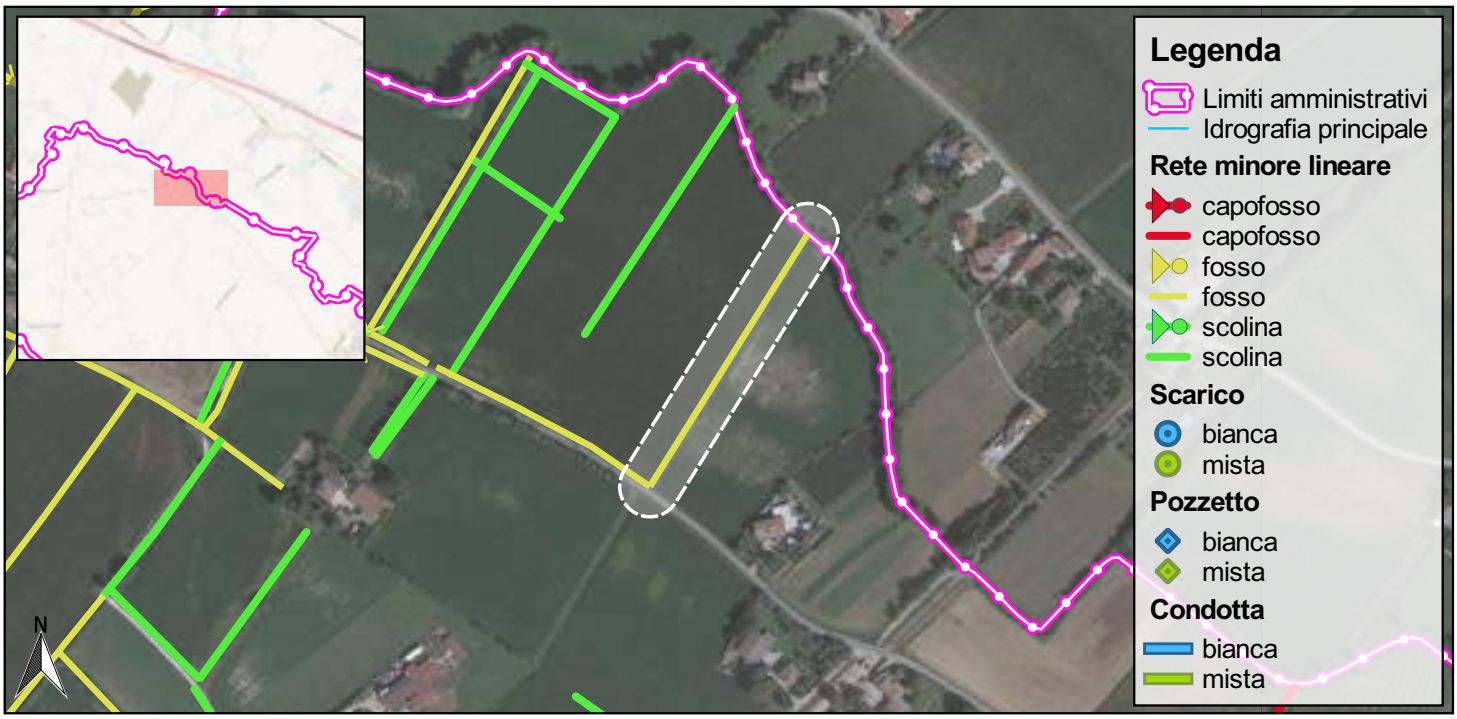

0 100 200 m

SCALA 1:5.000

Foto 1

Nordest Ingegneria
Via Paolo da Sarmeola, 1/A
35030 Rubano (PD)
Tel. 049 897 57 09 - Fax 049 630 270
web www.nordestingegneria.com
email info@nordestingegneria.com
CF e PIVA 02568450247

Comune di Montegalda

SCHEDA MONOGRAFICA
RETE MINORE A CIELO APERTO

Codice: F02493 **Data rilievo: 25/03/2021**

Bacino: **Ceresone - Tesina Padovana**
Caratteristica: **cielo aperto**

Tipo fosso: **fosso**
Tipo sezione: **trapezia**

Rivestimento: **terra**
Manutenzione: **media**
Andamento sezione: **regolare**
Vegetazione: **scarsa o assente**

Ente competente: **Privato**

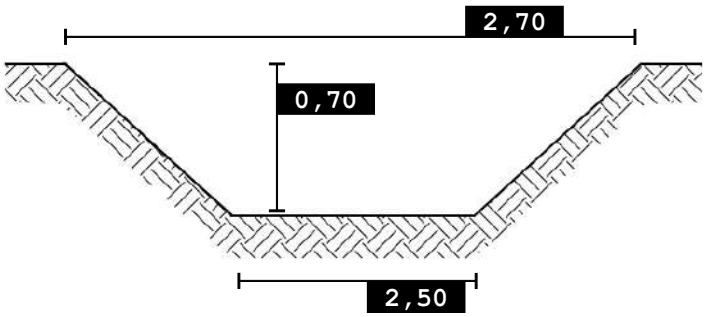

0 100 200 m

SCALA 1:5.000

Foto 1

Foto 2

Nordest Ingegneria
Via Paolo da Sarmeola, 1/A
35030 Rubano (PD)
Tel. 049 897 57 09 - Fax 049 630 270
web www.nordestingegneria.com
email info@nordestingegneria.com
CF e PIVA 02568450247

Comune di Montegalda

SCHEDA MONOGRAFICA
RETE MINORE A CIELO APERTO

Codice: F02494 **Data rilievo: 25/03/2021**

Bacino: **Ceresone - Tesina Padovana**
Caratteristica: **cielo aperto**

Tipo fosso: **fosso**
Tipo sezione: **trapezia**

Rivestimento: **terra**
Manutenzione: **media**
Andamento sezione: **regolare**
Vegetazione: **rada**

Ente competente: **Privato**

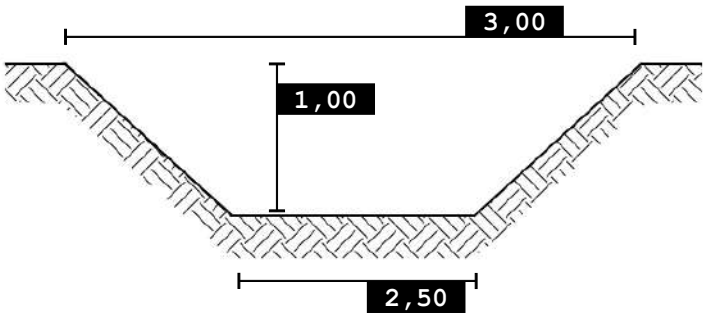

SCALA 1:5.000

Foto 1

Foto 2

Nordest Ingegneria
Via Paolo da Sarmeola, 1/A
35030 Rubano (PD)
Tel. 049 897 57 09 - Fax 049 630 270
web www.nordestingegneria.com
email info@nordestingegneria.com
CF e PIVA 02568450247

Comune di Montegalda

SCHEDA MONOGRAFICA
RETE MINORE A CIELO APERTO

Codice: F02495 **Data rilievo: 25/03/2021**

Bacino: **Ceresone - Tesina Padovana**
Caratteristica: **cielo aperto**

Tipo fosso: **fosso**
Tipo sezione: **trapezia**

Rivestimento: **terra**
Manutenzione: **media**
Andamento sezione: **regolare**
Vegetazione: **rada**

Ente competente: **Privato**

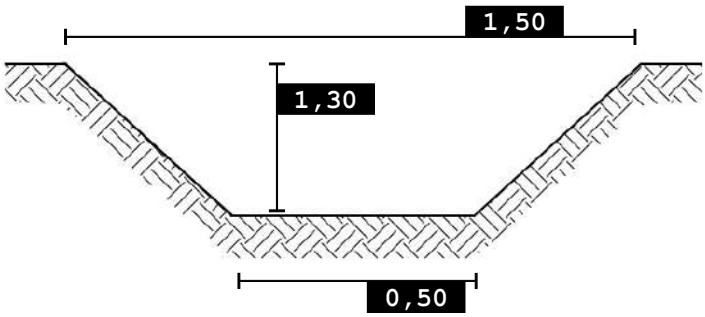

0 100 200 m

SCALA 1:5.000

Foto 1

Nordest Ingegneria
Via Paolo da Sarmeola, 1/A
35030 Rubano (PD)
Tel. 049 897 57 09 - Fax 049 630 270
web www.nordestingegneria.com
email info@nordestingegneria.com
CF e PIVA 02568450247

Comune di Montegalda

SCHEDA MONOGRAFICA
RETE MINORE A CIELO APERTO

Codice: F02496 **Data rilievo: 25/03/2021**

Bacino: **Ceresone - Tesina Padovana**
Caratteristica: **cielo aperto**

Tipo fosso: **fosso**
Tipo sezione: **trapezia**

Rivestimento: **terra**
Manutenzione: **media**
Andamento sezione: **irregolare**
Vegetazione: **rada**

Ente competente: **Privato**

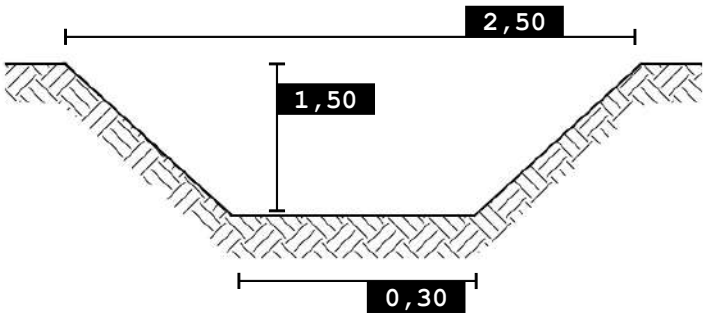

0 100 200 m

SCALA 1:5.000

Foto 1

Nordest Ingegneria
Via Paolo da Sarmeola, 1/A
35030 Rubano (PD)
Tel. 049 897 57 09 - Fax 049 630 270
web www.nordestingegneria.com
email info@nordestingegneria.com
CF e PIVA 02568450247

Comune di Montegalda

SCHEDA MONOGRAFICA
RETE MINORE A CIELO APERTO

Codice: F02511 **Data rilievo: 25/03/2021**

Bacino: **Ceresone - Tesina Padovana**
Caratteristica: **cielo aperto**

Tipo fosso: **fosso**
Tipo sezione: **trapezia**

Rivestimento: **terra**
Manutenzione: **scarsa**
Andamento sezione: **regolare**
Vegetazione: **rada**

Ente competente: **Privato**

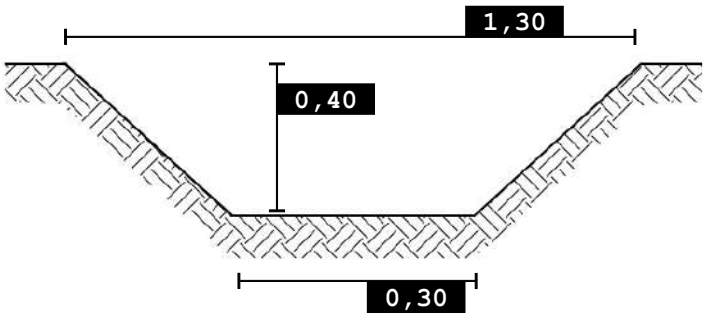

SCALA 1:5.000

Foto 1

Foto 2

Nordest Ingegneria
Via Paolo da Sarmeola, 1/A
35030 Rubano (PD)
Tel. 049 897 57 09 - Fax 049 630 270
web www.nordestingegneria.com
email info@nordestingegneria.com
CF e PIVA 02568450247

Comune di Montegalda

SCHEDA MONOGRAFICA
RETE MINORE A CIELO APERTO

Codice: F02514 **Data rilievo: 09/03/2021**

Bacino: **Ceresone - Tesina Padovana**
Caratteristica: **cielo aperto**

Tipo fosso: **fosso**
Tipo sezione: **trapezia**

Rivestimento: **terra**
Manutenzione: **buona**
Andamento sezione: **regolare**
Vegetazione: **scarsa o assente**

Ente competente: **Privato**

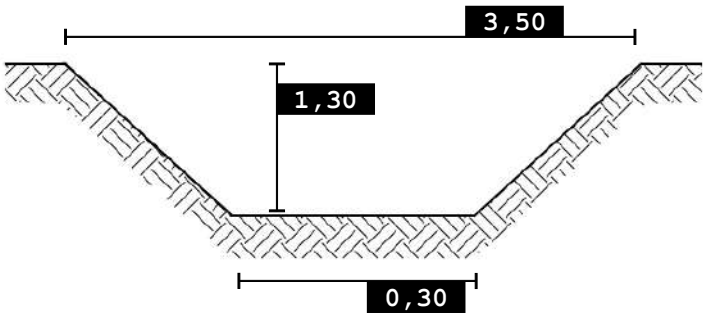

0 100 200 m

SCALA 1:5.000

Foto 1

Foto 2

Nordest Ingegneria
Via Paolo da Sarmeola, 1/A
35030 Rubano (PD)
Tel. 049 897 57 09 - Fax 049 630 270
web www.nordestingegneria.com
email info@nordestingegneria.com
CF e PIVA 02568450247

Comune di Montegalda

SCHEDA MONOGRAFICA
RETE MINORE A CIELO APERTO

Codice: F02516 **Data rilievo: 25/03/2021**

Bacino: **Ceresone - Tesina Padovana**
Caratteristica: **cielo aperto**

Tipo fosso: **fosso**
Tipo sezione: **trapezia**

Rivestimento: **terra**
Manutenzione: **media**
Andamento sezione: **irregolare**
Vegetazione: **rada**

Ente competente: **Provincia**

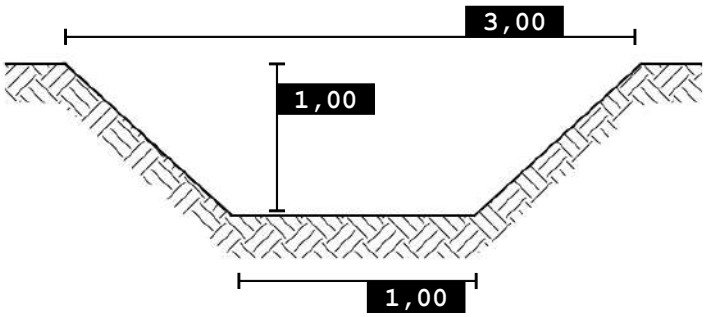

0 100 200 m

SCALA 1:5.000

Foto 1

Nordest Ingegneria
Via Paolo da Sarmeola, 1/A
35030 Rubano (PD)
Tel. 049 897 57 09 - Fax 049 630 270
web www.nordestingegneria.com
email info@nordestingegneria.com
CF e PIVA 02568450247

Comune di Montegalda

SCHEDA MONOGRAFICA
RETE MINORE A CIELO APERTO

Codice: F02517 **Data rilievo: 25/03/2021**

Bacino: **Ceresone - Tesina Padovana**
Caratteristica: **cielo aperto**

Tipo fosso: **fosso**
Tipo sezione: **trapezia**

Rivestimento: **terra**
Manutenzione: **buona**
Andamento sezione: **irregolare**
Vegetazione: **rada**

Ente competente: **Privato**

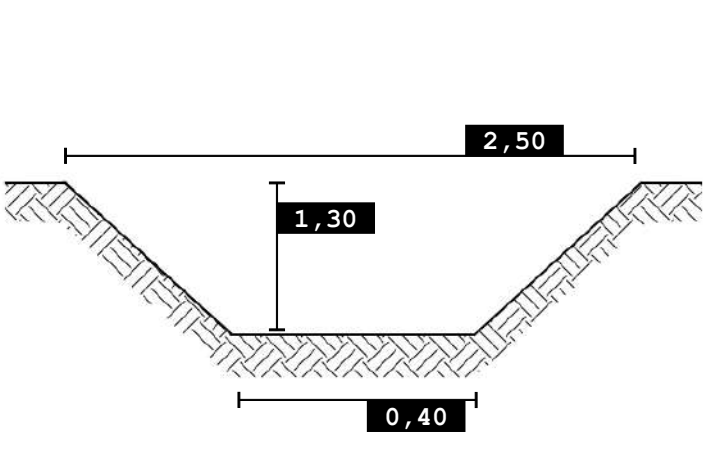

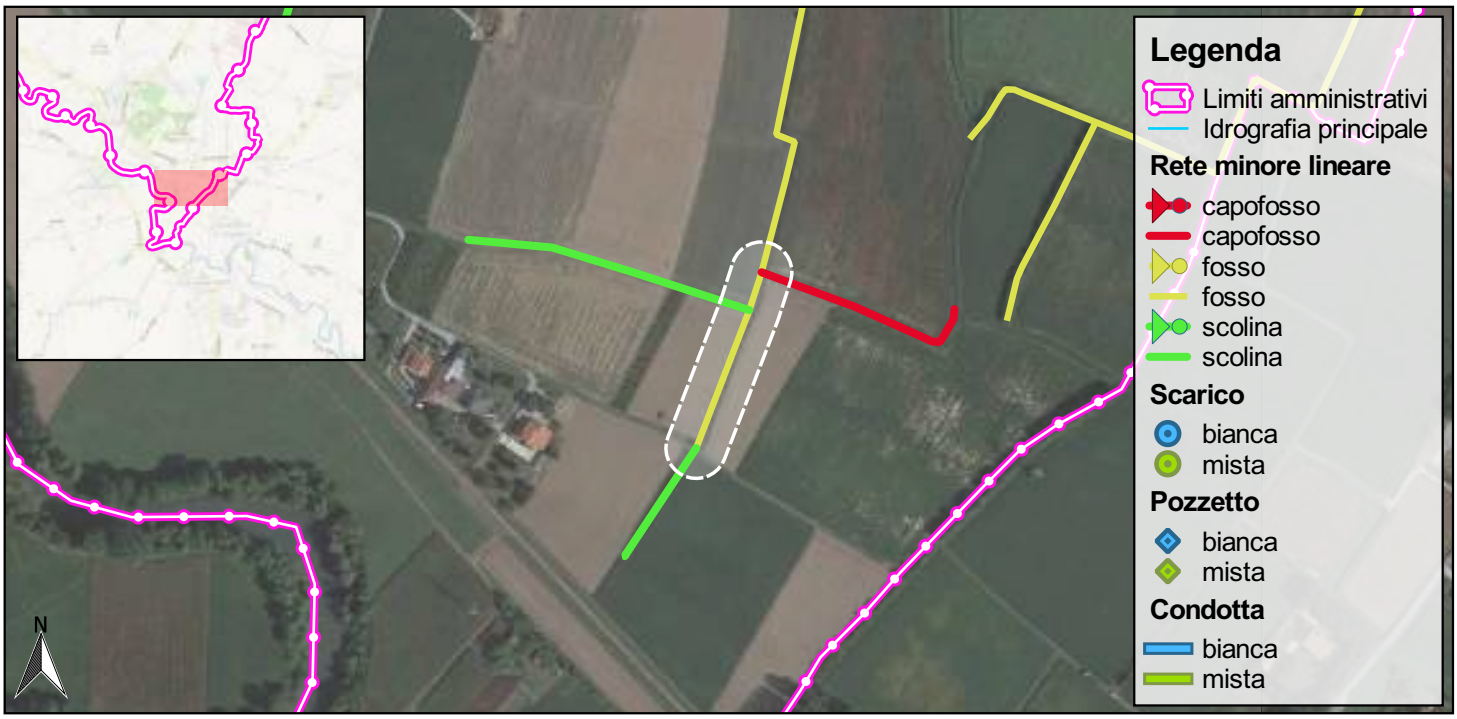

SCALA 1:5.000

Foto 1

Nordest Ingegneria
Via Paolo da Sarmeola, 1/A
35030 Rubano (PD)
Tel. 049 897 57 09 - Fax 049 630 270
web www.nordestingegneria.com
email info@nordestingegneria.com
CF e PIVA 02568450247

Comune di Montegalda

SCHEDA MONOGRAFICA
RETE MINORE A CIELO APERTO

Codice: F02519 **Data rilievo: 25/03/2021**

Bacino: **Ceresone - Tesina Padovana**
Caratteristica: **cielo aperto**

Tipo fosso: **fosso**
Tipo sezione: **trapezia**

Rivestimento: **terra**
Manutenzione: **media**
Andamento sezione: **regolare**
Vegetazione: **rada**

Ente competente: **Provincia**

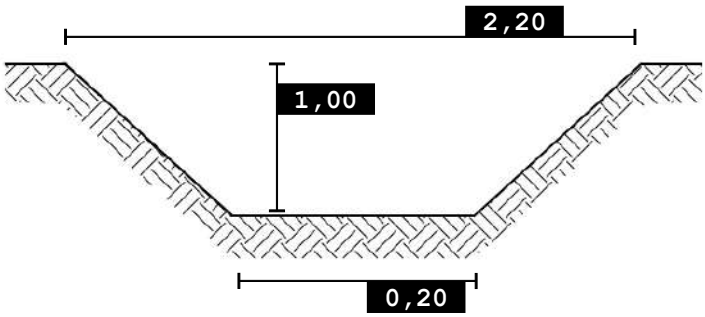

0 100 200 m

SCALA 1:5.000

Foto 1

Nordest Ingegneria
Via Paolo da Sarmeola, 1/A
35030 Rubano (PD)
Tel. 049 897 57 09 - Fax 049 630 270
web www.nordestingegneria.com
email info@nordestingegneria.com
CF e PIVA 02568450247

Comune di Montegalda

SCHEDA MONOGRAFICA
RETE MINORE A CIELO APERTO

Codice: F02520 **Data rilievo: 25/03/2021**

Bacino: **Ceresone - Tesina Padovana**
Caratteristica: **cielo aperto**

Tipo fosso: **fosso**
Tipo sezione: **trapezia**

Rivestimento: **terra**
Manutenzione: **media**
Andamento sezione: **regolare**
Vegetazione: **rada**

Ente competente: **Provincia**

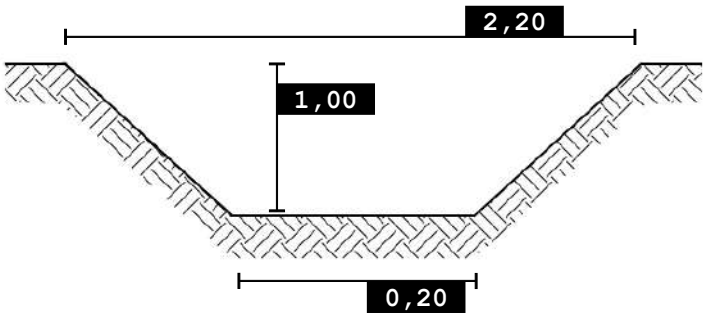

0 100 200 m

SCALA 1:5.000

Foto 1

Nordest Ingegneria
Via Paolo da Sarmeola, 1/A
35030 Rubano (PD)
Tel. 049 897 57 09 - Fax 049 630 270
web www.nordestingegneria.com
email info@nordestingegneria.com
CF e PIVA 02568450247

Comune di Montegalda

SCHEDA MONOGRAFICA
RETE MINORE A CIELO APERTO

Codice: F02522 **Data rilievo: 25/03/2021**

Bacino: **Ceresone - Tesina Padovana**
Caratteristica: **cielo aperto**

Tipo fosso: **fosso**
Tipo sezione: **trapezia**

Rivestimento: **terra**
Manutenzione: **buona**
Andamento sezione: **regolare**
Vegetazione: **rada**

Ente competente: **Provincia**

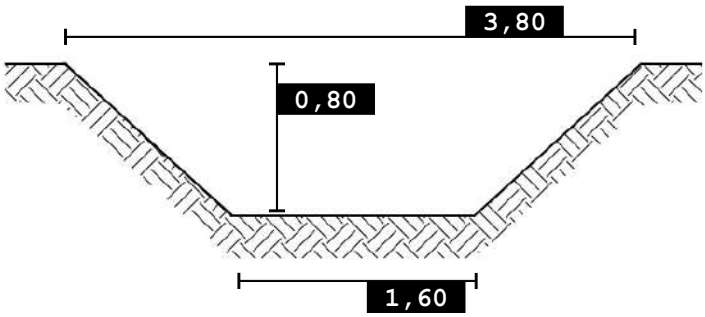

0 100 200 m

SCALA 1:5.000

Foto 1

Nordest Ingegneria
Via Paolo da Sarmeola, 1/A
35030 Rubano (PD)
Tel. 049 897 57 09 - Fax 049 630 270
web www.nordestingegneria.com
email info@nordestingegneria.com
CF e PIVA 02568450247

Comune di Montegalda

SCHEDA MONOGRAFICA
RETE MINORE A CIELO APERTO

Codice: F02526 **Data rilievo: 25/03/2021**

Bacino: **Ceresone - Tesina Padovana**
Caratteristica: **cielo aperto**

Tipo fosso: **fosso**
Tipo sezione: **trapezia**

Rivestimento: **terra**
Manutenzione: **media**
Andamento sezione: **irregolare**
Vegetazione: **rada**

Ente competente: **Privato**

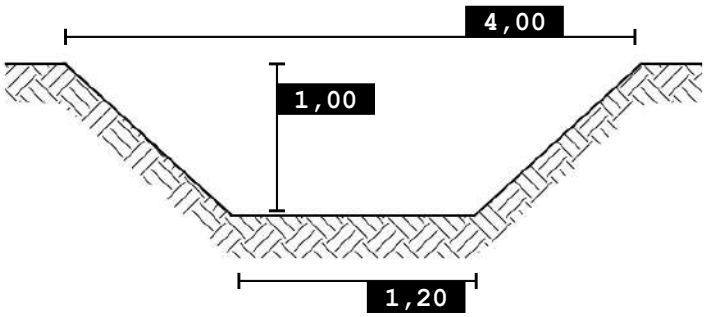

0 100 200 m

SCALA 1:5.000

Foto 1

Foto 2

Nordest Ingegneria
Via Paolo da Sarmeola, 1/A
35030 Rubano (PD)
Tel. 049 897 57 09 - Fax 049 630 270
web www.nordestingegneria.com
email info@nordestingegneria.com
CF e PIVA 02568450247

Comune di Montegalda

SCHEDA MONOGRAFICA
RETE MINORE A CIELO APERTO

Codice: F02527 **Data rilievo: 25/03/2021**

Bacino: **Ceresone - Tesina Padovana**
Caratteristica: **cielo aperto**

Tipo fosso: **fosso**
Tipo sezione: **trapezia**

Rivestimento: **terra**
Manutenzione: **media**
Andamento sezione: **regolare**
Vegetazione: **rada**

Ente competente: **Comune**

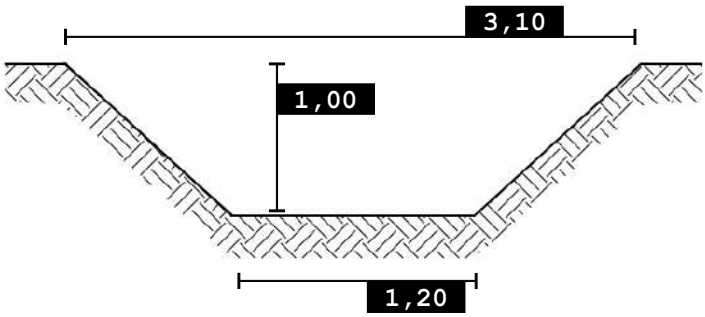

0 100 200 m

SCALA 1:5.000

Foto 1

Nordest Ingegneria
Via Paolo da Sarmeola, 1/A
35030 Rubano (PD)
Tel. 049 897 57 09 - Fax 049 630 270
web www.nordestingegneria.com
email info@nordestingegneria.com
CF e PIVA 02568450247

Comune di Montegalda

SCHEDA MONOGRAFICA
RETE MINORE A CIELO APERTO

Codice: F02528 **Data rilievo: 25/03/2021**

Bacino: **Ceresone - Tesina Padovana**
Caratteristica: **cielo aperto**

Tipo fosso: **fosso**
Tipo sezione: **trapezia**

Rivestimento: **terra**
Manutenzione: **media**
Andamento sezione: **regolare**
Vegetazione: **rada**

Ente competente: **Provincia**

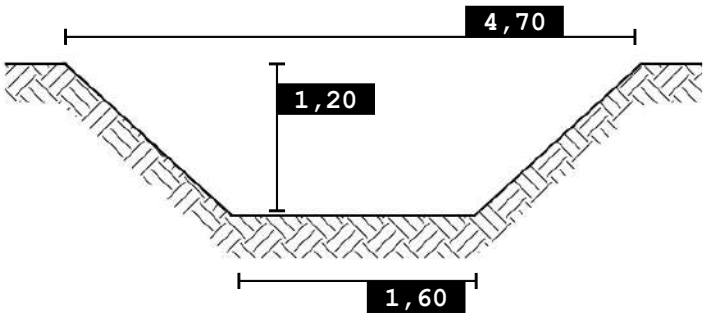

0 100 200 m

SCALA 1:5.000

Foto 1

Foto 2

Nordest Ingegneria
Via Paolo da Sarmeola, 1/A
35030 Rubano (PD)
Tel. 049 897 57 09 - Fax 049 630 270
web www.nordestingegneria.com
email info@nordestingegneria.com
CF e PIVA 02568450247

Comune di Montegalda

SCHEDA MONOGRAFICA
RETE MINORE A CIELO APERTO

Codice: F02529 **Data rilievo: 25/03/2021**

Bacino: **Ceresone - Tesina Padovana**
Caratteristica: **cielo aperto**

Tipo fosso: **fosso**
Tipo sezione: **trapezia**

Rivestimento: **terra**
Manutenzione: **media**
Andamento sezione: **regolare**
Vegetazione: **rada**

Ente competente: **Provincia**

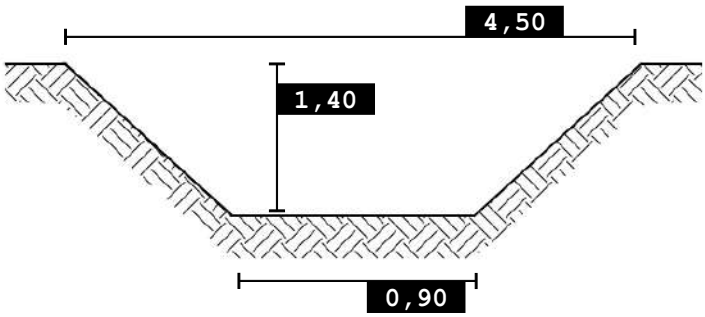

0 100 200 m

SCALA 1:5.000

Foto 1

Foto 2

Nordest Ingegneria
Via Paolo da Sarmeola, 1/A
35030 Rubano (PD)
Tel. 049 897 57 09 - Fax 049 630 270
web www.nordestingegneria.com
email info@nordestingegneria.com
CF e PIVA 02568450247

Comune di Montegalda

SCHEDA MONOGRAFICA
RETE MINORE A CIELO APERTO

Codice: F02530 **Data rilievo: 09/03/2021**

Bacino: **Ceresone - Tesina Padovana**
Caratteristica: **cielo aperto**

Tipo fosso: **fosso**
Tipo sezione: **trapezia**

Rivestimento: **terra**
Manutenzione: **scarsa**
Andamento sezione: **irregolare**
Vegetazione: **folta**

Ente competente: **Privato**

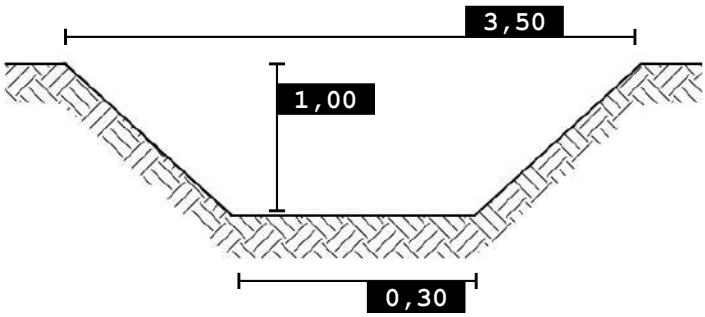

0 100 200 m

SCALA 1:5.000

Foto 1

Foto 2

Nordest Ingegneria
Via Paolo da Sarmeola, 1/A
35030 Rubano (PD)
Tel. 049 897 57 09 - Fax 049 630 270
web www.nordestingegneria.com
email info@nordestingegneria.com
CF e PIVA 02568450247

Comune di Montegalda

SCHEDA MONOGRAFICA
RETE MINORE A CIELO APERTO

Codice: F02531 **Data rilievo: 25/03/2021**

Bacino: **Ceresone - Tesina Padovana**
Caratteristica: **cielo aperto**

Tipo fosso: **fosso**
Tipo sezione: **trapezia**

Rivestimento: **terra**
Manutenzione: **buona**
Andamento sezione: **regolare**
Vegetazione: **scarsa o assente**

Ente competente: **Privato**

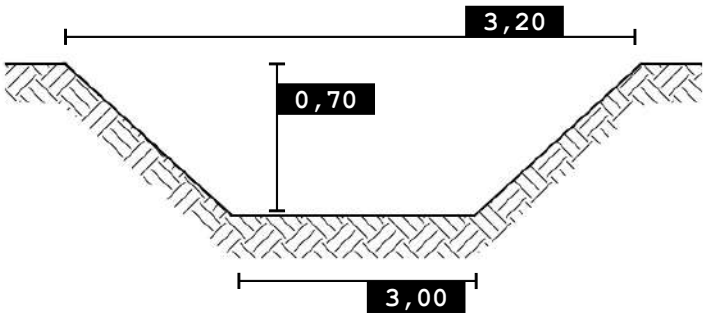

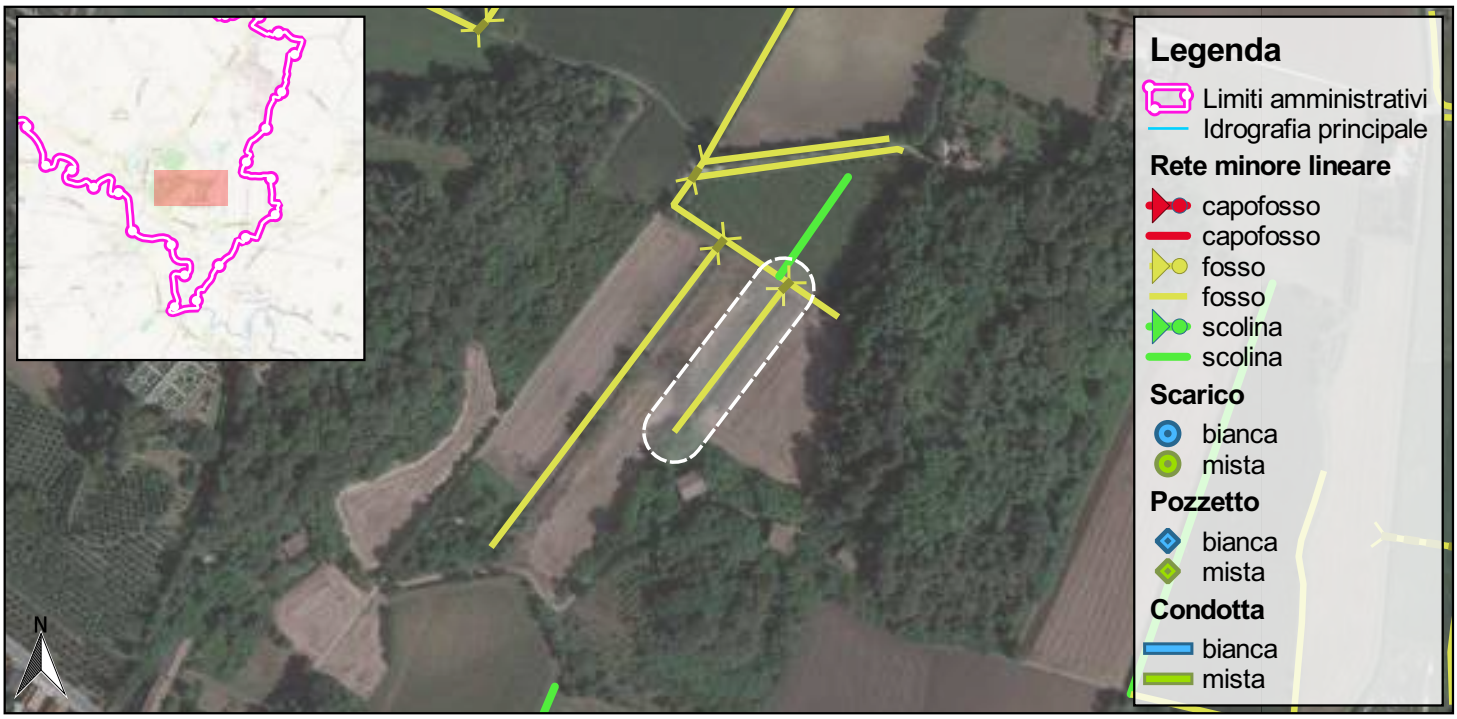

0 100 200 m

SCALA 1:5.000

Foto 1

Foto 2

Nordest Ingegneria
Via Paolo da Sarmeola, 1/A
35030 Rubano (PD)
Tel. 049 897 57 09 - Fax 049 630 270
web www.nordestingegneria.com
email info@nordestingegneria.com
CF e PIVA 02568450247

Comune di Montegalda

SCHEDA MONOGRAFICA
RETE MINORE A CIELO APERTO

Codice: F02532 **Data rilievo: 25/03/2021**

Bacino: **Ceresone - Tesina Padovana**
Caratteristica: **cielo aperto**

Tipo fosso: **fosso**
Tipo sezione: **trapezia**

Rivestimento: **terra**
Manutenzione: **media**
Andamento sezione: **regolare**
Vegetazione: **scarsa o assente**

Ente competente: **Privato**

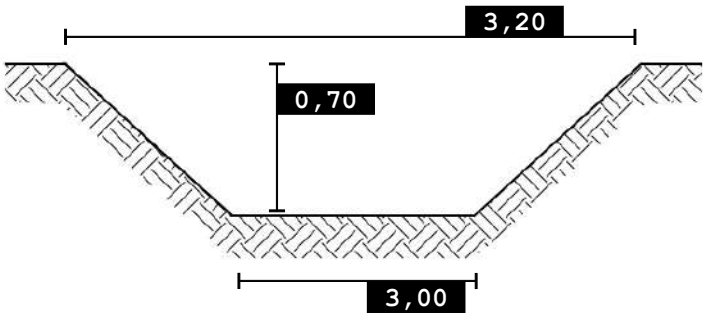

0 100 200 m

SCALA 1:5.000

Foto 1

Foto 2

Nordest Ingegneria
Via Paolo da Sarmeola, 1/A
35030 Rubano (PD)
Tel. 049 897 57 09 - Fax 049 630 270
web www.nordestingegneria.com
email info@nordestingegneria.com
CF e PIVA 02568450247

Comune di Montegalda

SCHEDA MONOGRAFICA
RETE MINORE A CIELO APERTO

Codice: F02534 **Data rilievo: 25/03/2021**

Bacino: **Ceresone - Tesina Padovana**
Caratteristica: **cielo aperto**

Tipo fosso: **fosso**
Tipo sezione: **trapezia**

Rivestimento: **terra**
Manutenzione: **media**
Andamento sezione: **irregolare**
Vegetazione: **rada**

Ente competente: **Privato**

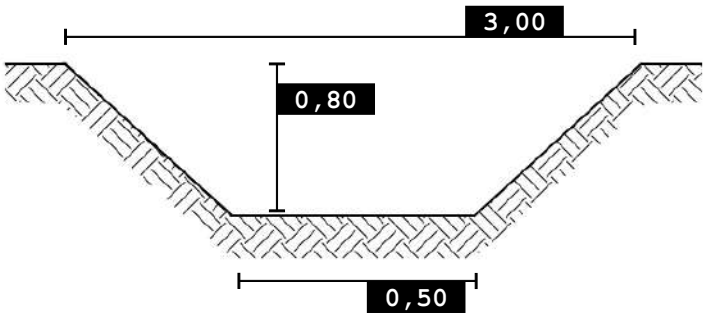

0 100 200 m

SCALA 1:5.000

Foto 1

Nordest Ingegneria
Via Paolo da Sarmeola, 1/A
35030 Rubano (PD)
Tel. 049 897 57 09 - Fax 049 630 270
web www.nordestingegneria.com
email info@nordestingegneria.com
CF e PIVA 02568450247

Comune di Montegalda

SCHEDA MONOGRAFICA
RETE MINORE A CIELO APERTO

Codice: F02535 **Data rilievo: 25/03/2021**

Bacino: **Ceresone - Tesina Padovana**
Caratteristica: **cielo aperto**

Tipo fosso: **fosso**
Tipo sezione: **trapezia**

Rivestimento: **terra**
Manutenzione: **media**
Andamento sezione: **regolare**
Vegetazione: **rada**

Ente competente: **Privato**

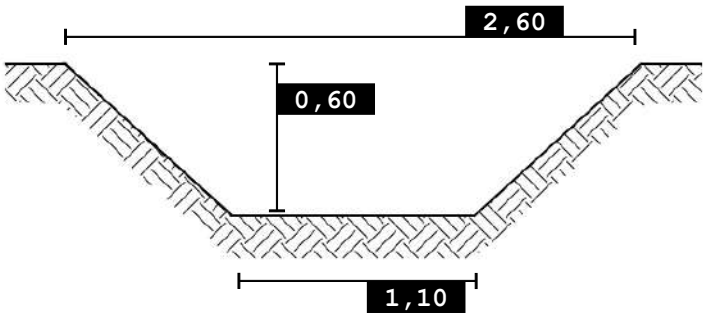

0 100 200 m

SCALA 1:5.000

Foto 1

Foto 2

Nordest Ingegneria
Via Paolo da Sarmeola, 1/A
35030 Rubano (PD)
Tel. 049 897 57 09 - Fax 049 630 270
web www.nordestingegneria.com
email info@nordestingegneria.com
CF e PIVA 02568450247

Comune di Montegalda

SCHEDA MONOGRAFICA
RETE MINORE A CIELO APERTO

Codice: F02536 **Data rilievo: 25/03/2021**

Bacino: **Ceresone - Tesina Padovana**
Caratteristica: **cielo aperto**

Tipo fosso: **fosso**
Tipo sezione: **trapezia**

Rivestimento: **terra**
Manutenzione: **media**
Andamento sezione: **regolare**
Vegetazione: **rada**

Ente competente: **Privato**

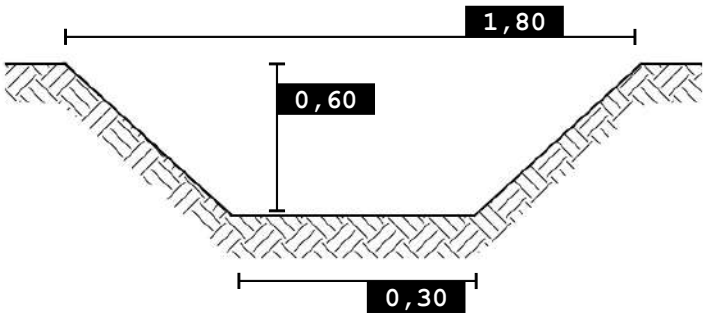

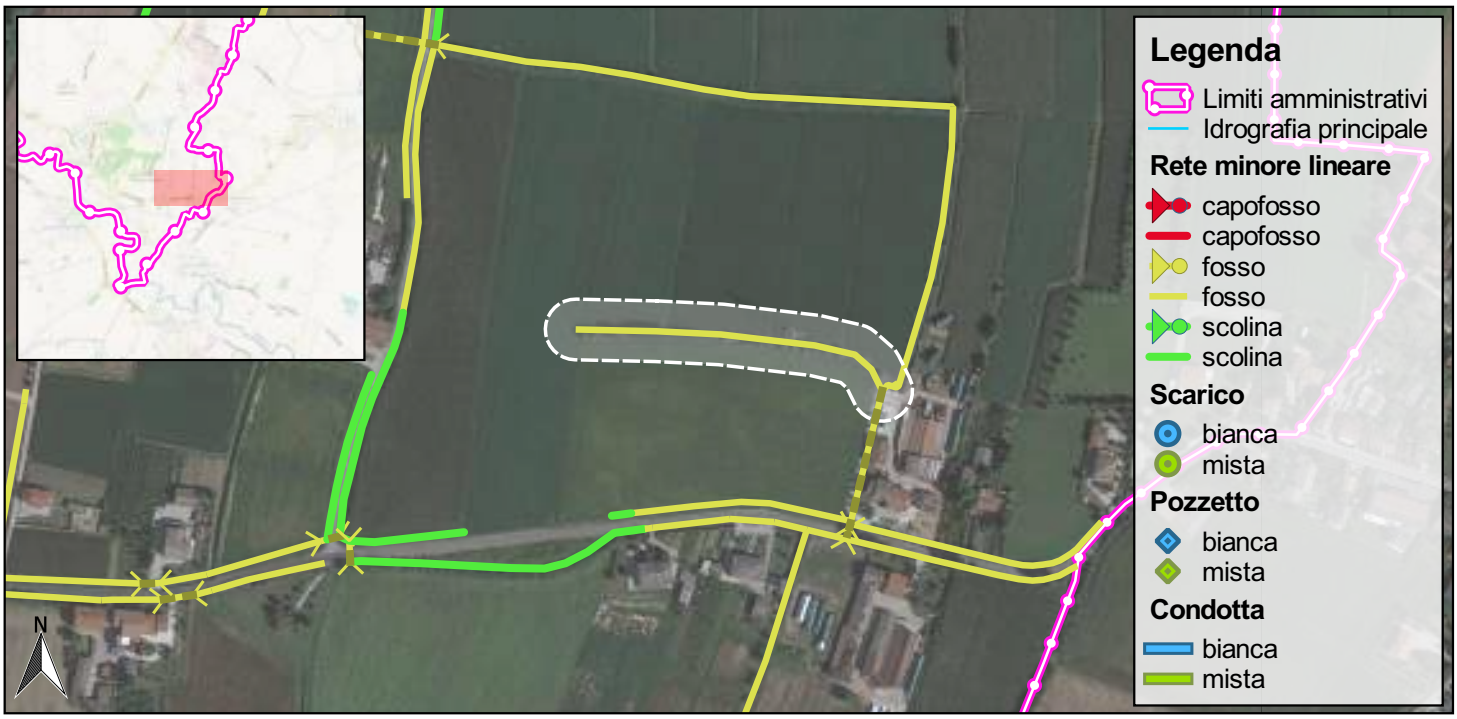

0 100 200 m

SCALA 1:5.000

Foto 1

Nordest Ingegneria
Via Paolo da Sarmeola, 1/A
35030 Rubano (PD)
Tel. 049 897 57 09 - Fax 049 630 270
web www.nordestingegneria.com
email info@nordestingegneria.com
CF e PIVA 02568450247

Comune di Montegalda

SCHEDA MONOGRAFICA
RETE MINORE A CIELO APERTO

Codice: F02537 **Data rilievo: 09/03/2021**

Bacino: **Ceresone - Tesina Padovana**
Caratteristica: **cielo aperto**

Tipo fosso: **fosso**
Tipo sezione: **trapezia**

Rivestimento: **terra**
Manutenzione: **media**
Andamento sezione: **irregolare**
Vegetazione: **rada**

Ente competente: **Privato**

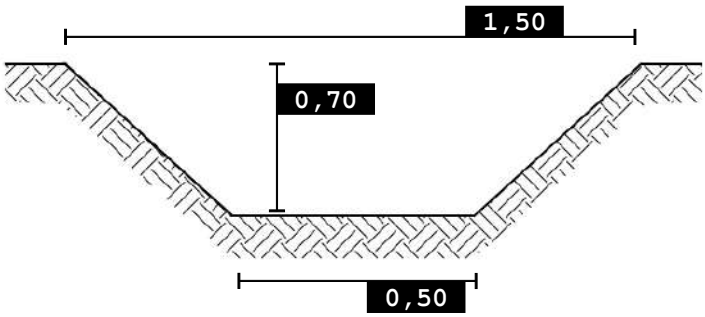

0 100 200 m

SCALA 1:5.000

Foto 1

Foto 2

Nordest Ingegneria
Via Paolo da Sarmeola, 1/A
35030 Rubano (PD)
Tel. 049 897 57 09 - Fax 049 630 270
web www.nordestingegneria.com
email info@nordestingegneria.com
CF e PIVA 02568450247

Comune di Montegalda

SCHEDA MONOGRAFICA
RETE MINORE A CIELO APERTO

Codice: F02541 **Data rilievo: 25/03/2021**

Bacino: **Ceresone - Tesina Padovana**
Caratteristica: **cielo aperto**

Tipo fosso: **fosso**
Tipo sezione: **trapezia**

Rivestimento: **terra**
Manutenzione: **media**
Andamento sezione: **regolare**
Vegetazione: **rada**

Ente competente: **Provincia**

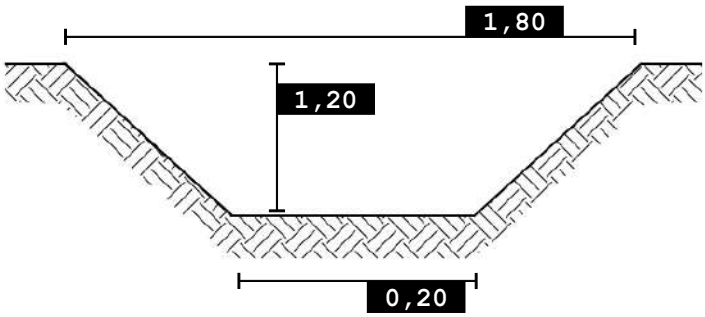

0 100 200 m

SCALA 1:5.000

Foto 1

Foto 2

Nordest Ingegneria
Via Paolo da Sarmeola, 1/A
35030 Rubano (PD)
Tel. 049 897 57 09 - Fax 049 630 270
web www.nordestingegneria.com
email info@nordestingegneria.com
CF e PIVA 02568450247

Comune di Montegalda

SCHEDA MONOGRAFICA
RETE MINORE A CIELO APERTO

Codice: F02544 **Data rilievo: 25/03/2021**

Bacino: **Ceresone - Tesina Padovana**
Caratteristica: **cielo aperto**

Tipo fosso: **fosso**
Tipo sezione: **trapezia**

Rivestimento: **terra**
Manutenzione: **scarsa**
Andamento sezione: **regolare**
Vegetazione: **rada**

Ente competente: **Provincia**

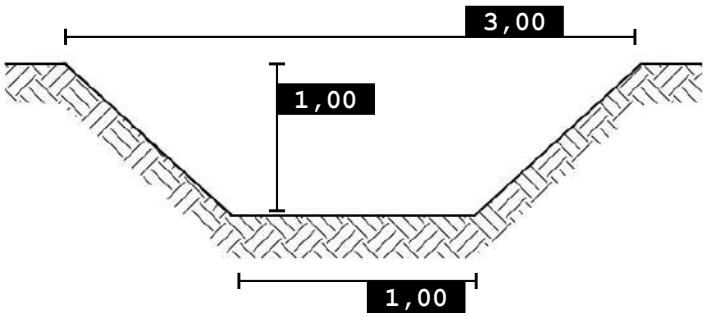

0 100 200 m

SCALA 1:5.000

Foto 1

Foto 2

Nordest Ingegneria
Via Paolo da Sarmeola, 1/A
35030 Rubano (PD)
Tel. 049 897 57 09 - Fax 049 630 270
web www.nordestingegneria.com
email info@nordestingegneria.com
CF e PIVA 02568450247

Comune di Montegalda

SCHEDA MONOGRAFICA
RETE MINORE A CIELO APERTO

Codice: F02550 **Data rilievo: 25/03/2021**

Bacino: **Ceresone - Tesina Padovana**
Caratteristica: **cielo aperto**

Tipo fosso: **fosso**
Tipo sezione: **trapezia**

Rivestimento: **terra**
Manutenzione: **media**
Andamento sezione: **regolare**
Vegetazione: **rada**

Ente competente: **Privato**

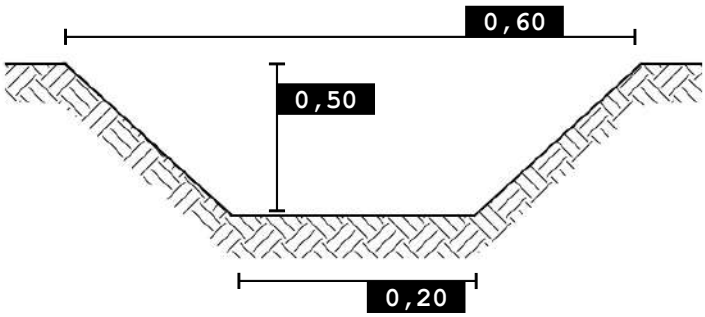

0 100 200 m

SCALA 1:5.000

Foto 1

Foto 2

Nordest Ingegneria
Via Paolo da Sarmeola, 1/A
35030 Rubano (PD)
Tel. 049 897 57 09 - Fax 049 630 270
web www.nordestingegneria.com
email info@nordestingegneria.com
CF e PIVA 02568450247

Comune di Montegalda

SCHEDA MONOGRAFICA
RETE MINORE A CIELO APERTO

Codice: F02551 **Data rilievo: 25/03/2021**

Bacino: **Ceresone - Tesina Padovana**
Caratteristica: **cielo aperto**

Tipo fosso: **fosso**
Tipo sezione: **trapezia**

Rivestimento: **terra**
Manutenzione: **scarsa**
Andamento sezione: **regolare**
Vegetazione: **rada**

Ente competente: **Comune**

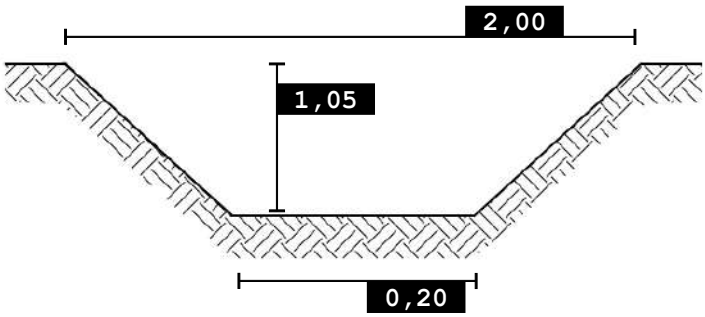

0 100 200 m

SCALA 1:5.000

Foto 1

Foto 2

Nordest Ingegneria
Via Paolo da Sarmeola, 1/A
35030 Rubano (PD)
Tel. 049 897 57 09 - Fax 049 630 270
web www.nordestingegneria.com
email info@nordestingegneria.com
CF e PIVA 02568450247

Comune di Montegalda

SCHEDA MONOGRAFICA
RETE MINORE A CIELO APERTO

Codice: F02557 **Data rilievo: 25/03/2021**

Bacino: **Ceresone - Tesina Padovana**
Caratteristica: **cielo aperto**

Tipo fosso: **fosso**
Tipo sezione: **trapezia**

Rivestimento: **terra**
Manutenzione: **media**
Andamento sezione: **regolare**
Vegetazione: **rada**

Ente competente: **Provincia**

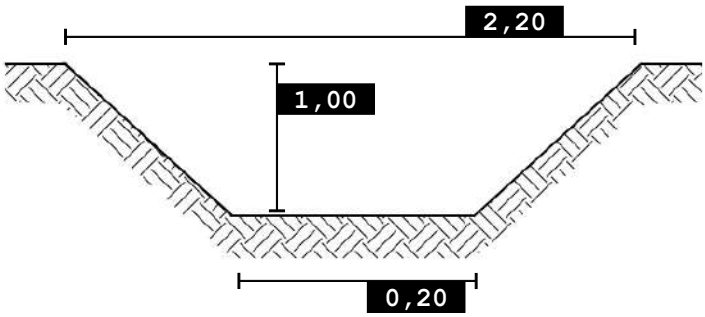

0 100 200 m

SCALA 1:5.000

Foto 1

Nordest Ingegneria
Via Paolo da Sarmeola, 1/A
35030 Rubano (PD)
Tel. 049 897 57 09 - Fax 049 630 270
web www.nordestingegneria.com
email info@nordestingegneria.com
CF e PIVA 02568450247

Comune di Montegalda

SCHEDA MONOGRAFICA
RETE MINORE A CIELO APERTO

Codice: F02558 **Data rilievo: 25/03/2021**

Bacino: **Ceresone - Tesina Padovana**
Caratteristica: **cielo aperto**

Tipo fosso: **fosso**
Tipo sezione: **trapezia**

Rivestimento: **terra**
Manutenzione: **media**
Andamento sezione: **regolare**
Vegetazione: **rada**

Ente competente: **Provincia**

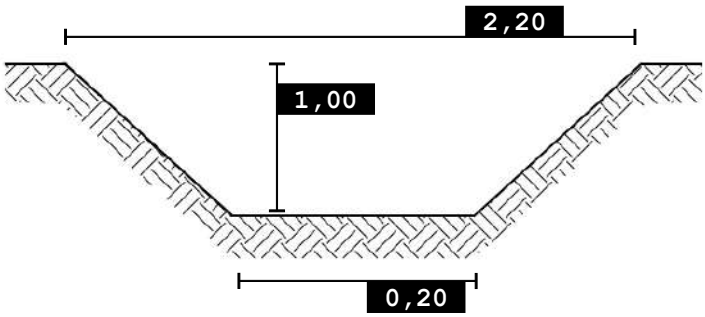

0 100 200 m

SCALA 1:5.000

Foto 1

Nordest Ingegneria
Via Paolo da Sarmeola, 1/A
35030 Rubano (PD)
Tel. 049 897 57 09 - Fax 049 630 270
web www.nordestingegneria.com
email info@nordestingegneria.com
CF e PIVA 02568450247

Comune di Montegalda

SCHEDA MONOGRAFICA
RETE MINORE A CIELO APERTO

Codice: F02563 **Data rilievo: 25/03/2021**

Bacino: **Ceresone - Tesina Padovana**
Caratteristica: **cielo aperto**

Tipo fosso: **fosso**
Tipo sezione: **trapezia**

Rivestimento: **terra**
Manutenzione: **media**
Andamento sezione: **irregolare**
Vegetazione: **rada**

Ente competente: **Privato**

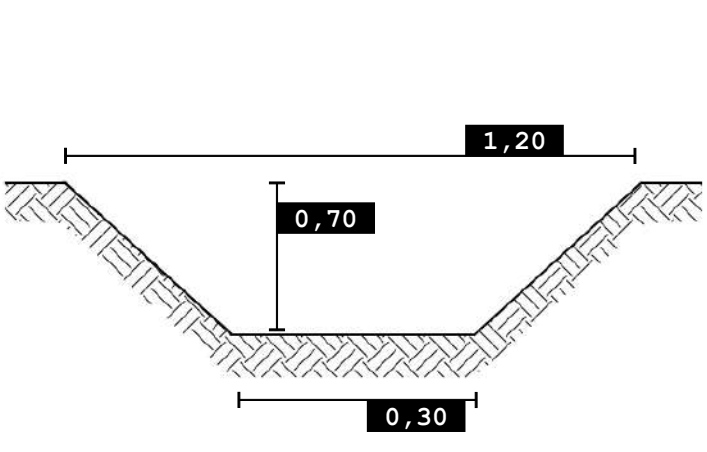

0 100 200 m

SCALA 1:5.000

Foto 1

Nordest Ingegneria
Via Paolo da Sarmeola, 1/A
35030 Rubano (PD)
Tel. 049 897 57 09 - Fax 049 630 270
web www.nordestingegneria.com
email info@nordestingegneria.com
CF e PIVA 02568450247

Comune di Montegalda

SCHEDA MONOGRAFICA
RETE MINORE A CIELO APERTO

Codice: F02571 **Data rilievo: 25/03/2021**

Bacino: **Ceresone - Tesina Padovana**
Caratteristica: **cielo aperto**

Tipo fosso: **fosso**
Tipo sezione: **trapezia**

Rivestimento: **terra**
Manutenzione: **media**
Andamento sezione: **regolare**
Vegetazione: **rada**

Ente competente: **Provincia**

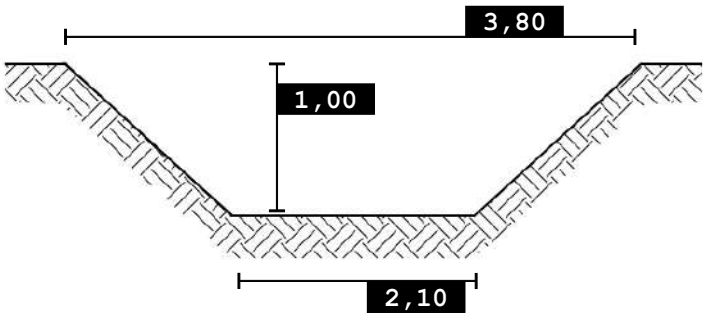

0 100 200 m

SCALA 1:5.000

Foto 1

Foto 2

Nordest Ingegneria
Via Paolo da Sarmeola, 1/A
35030 Rubano (PD)
Tel. 049 897 57 09 - Fax 049 630 270
web www.nordestingegneria.com
email info@nordestingegneria.com
CF e PIVA 02568450247

Comune di Montegalda

SCHEDA MONOGRAFICA
RETE MINORE A CIELO APERTO

Codice: F02573 **Data rilievo: 08/03/2021**

Bacino: **Ceresone - Tesina Padovana**
Caratteristica: **cielo aperto**

Tipo fosso: **fosso**
Tipo sezione: **trapezia**

Rivestimento: **terra**
Manutenzione: **media**
Andamento sezione: **regolare**
Vegetazione: **rada**

Ente competente: **Privato**

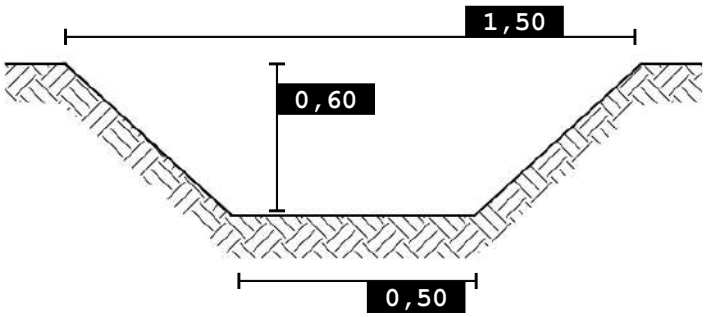

0 100 200 m

SCALA 1:5.000

Foto 1

Foto 2

Nordest Ingegneria
Via Paolo da Sarmeola, 1/A
35030 Rubano (PD)
Tel. 049 897 57 09 - Fax 049 630 270
web www.nordestingegneria.com
email info@nordestingegneria.com
CF e PIVA 02568450247

Comune di Montegalda

SCHEDA MONOGRAFICA
RETE MINORE A CIELO APERTO

Codice: F02577 **Data rilievo: 09/03/2021**

Bacino: **Ceresone - Tesina Padovana**
Caratteristica: **cielo aperto**

Tipo fosso: **fosso**
Tipo sezione: **trapezia**

Rivestimento: **terra**
Manutenzione: **scarsa**
Andamento sezione: **irregolare**
Vegetazione: **rada**

Ente competente: **Comune**

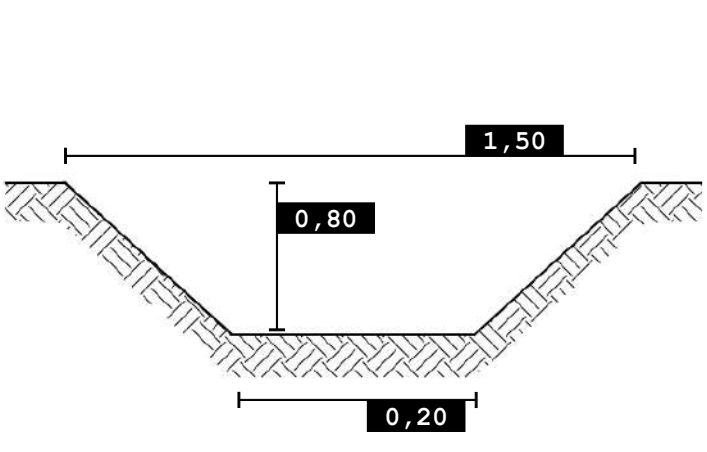

SCALA 1:5.000

Foto 1

Nordest Ingegneria
Via Paolo da Sarmeola, 1/A
35030 Rubano (PD)
Tel. 049 897 57 09 - Fax 049 630 270
web www.nordestingegneria.com
email info@nordestingegneria.com
CF e PIVA 02568450247

Comune di Montegalda

SCHEDA MONOGRAFICA
RETE MINORE A CIELO APERTO

Codice: F02578 **Data rilievo: 16/03/2021**

Bacino: **Ceresone - Tesina Padovana**
Caratteristica: **cielo aperto**

Tipo fosso: **fosso**
Tipo sezione: **trapezia**

Rivestimento: **terra**
Manutenzione: **media**
Andamento sezione: **regolare**
Vegetazione: **rada**

Ente competente: **Privato**

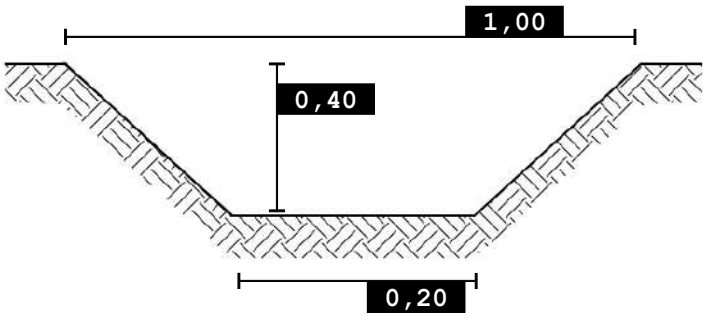

0 100 200 m

SCALA 1:5.000

Foto 1

Nordest Ingegneria
Via Paolo da Sarmeola, 1/A
35030 Rubano (PD)
Tel. 049 897 57 09 - Fax 049 630 270
web www.nordestingegneria.com
email info@nordestingegneria.com
CF e PIVA 02568450247

Comune di Montegalda

SCHEDA MONOGRAFICA
RETE MINORE A CIELO APERTO

Codice: F02580 **Data rilievo: 09/03/2021**

Bacino: **Ceresone - Tesina Padovana**
Caratteristica: **cielo aperto**

Tipo fosso: **fosso**
Tipo sezione: **trapezia**

Rivestimento: **terra**
Manutenzione: **media**
Andamento sezione: **regolare**
Vegetazione: **rada**

Ente competente: **Privato**

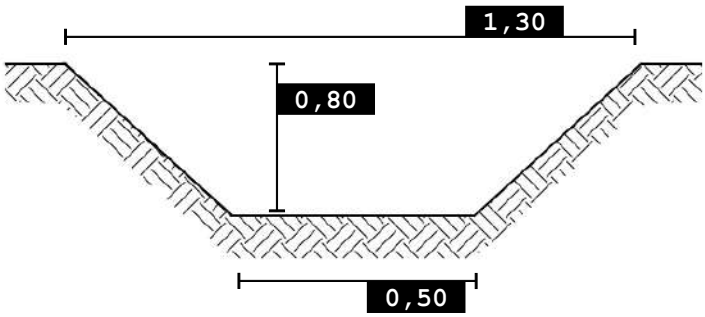

0 100 200 m

SCALA 1:5.000

Foto 1

Foto 2

Nordest Ingegneria
Via Paolo da Sarmeola, 1/A
35030 Rubano (PD)
Tel. 049 897 57 09 - Fax 049 630 270
web www.nordestingegneria.com
email info@nordestingegneria.com
CF e PIVA 02568450247

Comune di Montegalda

SCHEDA MONOGRAFICA
RETE MINORE A CIELO APERTO

Codice: F02586 **Data rilievo: 09/03/2021**

Bacino: **Ceresone - Tesina Padovana**
Caratteristica: **cielo aperto**

Tipo fosso: **fosso**
Tipo sezione: **trapezia**

Rivestimento: **terra**
Manutenzione: **buona**
Andamento sezione: **regolare**
Vegetazione: **scarsa o assente**

Ente competente: **Privato**

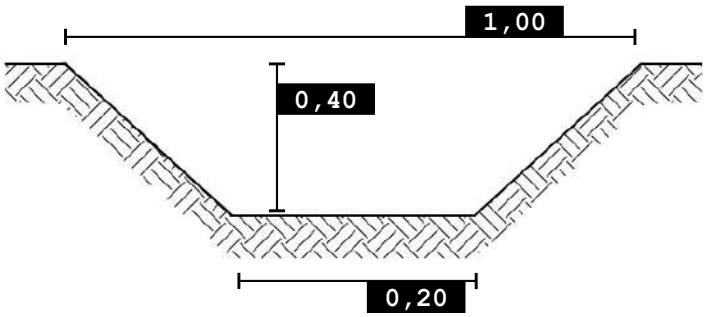

0 100 200 m

SCALA 1:5.000

Foto 1

Foto 2

Nordest Ingegneria
Via Paolo da Sarmeola, 1/A
35030 Rubano (PD)
Tel. 049 897 57 09 - Fax 049 630 270
web www.nordestingegneria.com
email info@nordestingegneria.com
CF e PIVA 02568450247

Comune di Montegalda

SCHEDA MONOGRAFICA
RETE MINORE A CIELO APERTO

Codice: F02587 **Data rilievo: 09/03/2021**

Bacino: **Ceresone - Tesina Padovana**
Caratteristica: **cielo aperto**

Tipo fosso: **fosso**
Tipo sezione: **trapezia**

Rivestimento: **terra**
Manutenzione: **buona**
Andamento sezione: **regolare**
Vegetazione: **scarsa o assente**

Ente competente: **Privato**

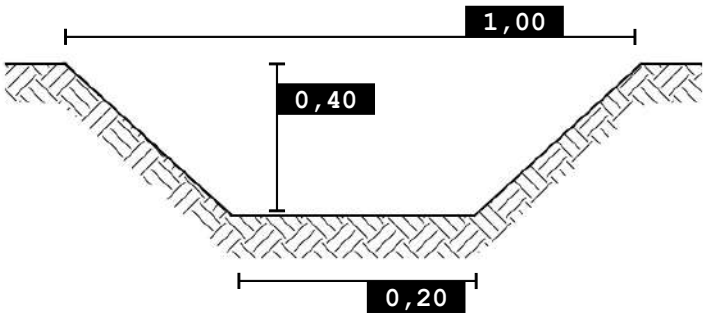

0 100 200 m

SCALA 1:5.000

Foto 1

Foto 2

Nordest Ingegneria
Via Paolo da Sarmeola, 1/A
35030 Rubano (PD)
Tel. 049 897 57 09 - Fax 049 630 270
web www.nordestingegneria.com
email info@nordestingegneria.com
CF e PIVA 02568450247

Comune di Montegalda

SCHEDA MONOGRAFICA
RETE MINORE A CIELO APERTO

Codice: F02588 **Data rilievo: 09/03/2021**

Bacino: **Ceresone - Tesina Padovana**
Caratteristica: **cielo aperto**

Tipo fosso: **fosso**
Tipo sezione: **trapezia**

Rivestimento: **terra**
Manutenzione: **buona**
Andamento sezione: **regolare**
Vegetazione: **scarsa o assente**

Ente competente: **Privato**

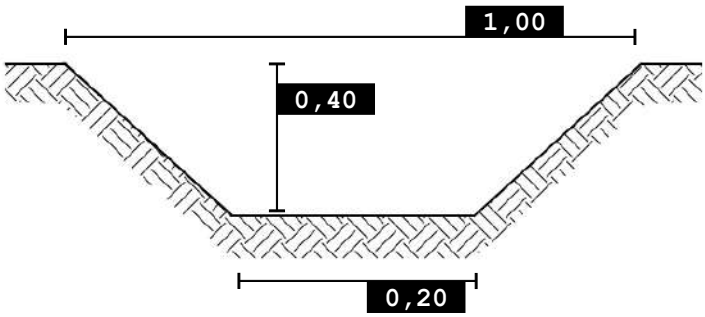

0 100 200 m

SCALA 1:5.000

Foto 1

Foto 2

Nordest Ingegneria
Via Paolo da Sarmeola, 1/A
35030 Rubano (PD)
Tel. 049 897 57 09 - Fax 049 630 270
web www.nordestingegneria.com
email info@nordestingegneria.com
CF e PIVA 02568450247

Comune di Montegalda

SCHEDA MONOGRAFICA
RETE MINORE A CIELO APERTO

Codice: F02595 **Data rilievo: 09/03/2021**

Bacino: **Ceresone - Tesina Padovana**
Caratteristica: **cielo aperto**

Tipo fosso: **fosso**
Tipo sezione: **trapezia**

Rivestimento: **terra**
Manutenzione: **media**
Andamento sezione: **regolare**
Vegetazione: **rada**

Ente competente: **Privato**

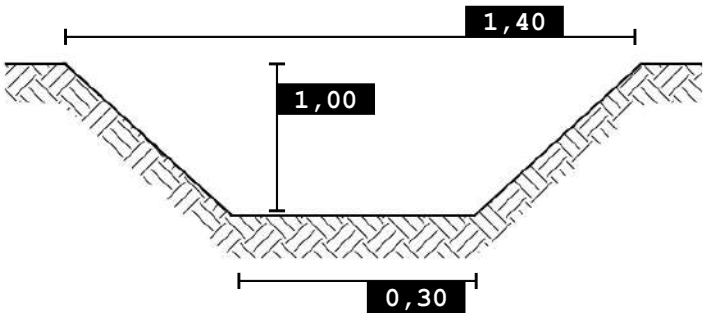

SCALA 1:5.000

Foto 1

Foto 2

Nordest Ingegneria
Via Paolo da Sarmeola, 1/A
35030 Rubano (PD)
Tel. 049 897 57 09 - Fax 049 630 270
web www.nordestingegneria.com
email info@nordestingegneria.com
CF e PIVA 02568450247

Comune di Montegalda

SCHEDA MONOGRAFICA
RETE MINORE A CIELO APERTO

Codice: F02605 **Data rilievo: 09/03/2021**

Bacino: **Ceresone - Tesina Padovana**
Caratteristica: **cielo aperto**

Tipo fosso: **fosso**
Tipo sezione: **trapezia**

Rivestimento: **terra**
Manutenzione: **media**
Andamento sezione: **irregolare**
Vegetazione: **rada**

Ente competente: **Privato**

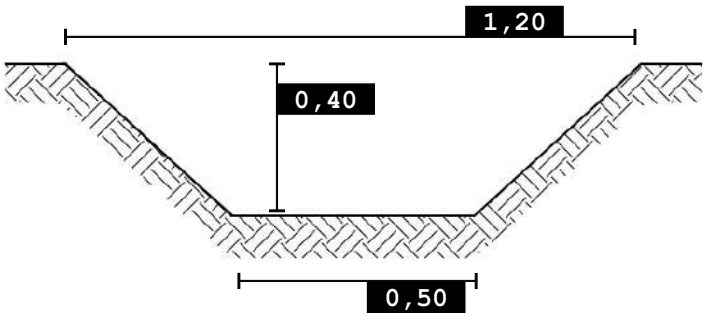

0 100 200 m

SCALA 1:5.000

Foto 1

Foto 2

Nordest Ingegneria
Via Paolo da Sarmeola, 1/A
35030 Rubano (PD)
Tel. 049 897 57 09 - Fax 049 630 270
web www.nordestingegneria.com
email info@nordestingegneria.com
CF e PIVA 02568450247

Comune di Montegalda

SCHEDA MONOGRAFICA
RETE MINORE A CIELO APERTO

Codice: F02614 **Data rilievo: 09/03/2021**

Bacino: **Ceresone - Tesina Padovana**
Caratteristica: **cielo aperto**

Tipo fosso: **fosso**
Tipo sezione: **trapezia**

Rivestimento: **terra**
Manutenzione: **media**
Andamento sezione: **regolare**
Vegetazione: **rada**

Ente competente: **Comune**

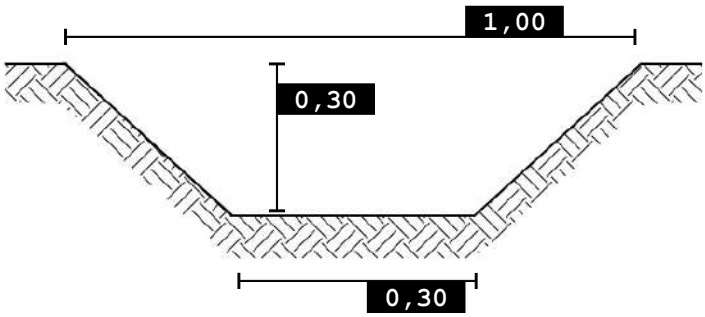

0 100 200 m

SCALA 1:5.000

Foto 1

Foto 2

Nordest Ingegneria
Via Paolo da Sarmeola, 1/A
35030 Rubano (PD)
Tel. 049 897 57 09 - Fax 049 630 270
web www.nordestingegneria.com
email info@nordestingegneria.com
CF e PIVA 02568450247

Comune di Montegalda

SCHEDA MONOGRAFICA
RETE MINORE A CIELO APERTO

Codice: F02615 **Data rilievo: 09/03/2021**

Bacino: **Ceresone - Tesina Padovana**
Caratteristica: **cielo aperto**

Tipo fosso: **fosso**
Tipo sezione: **trapezia**

Rivestimento: **terra**
Manutenzione: **buona**
Andamento sezione: **irregolare**
Vegetazione: **rada**

Ente competente: **Privato**

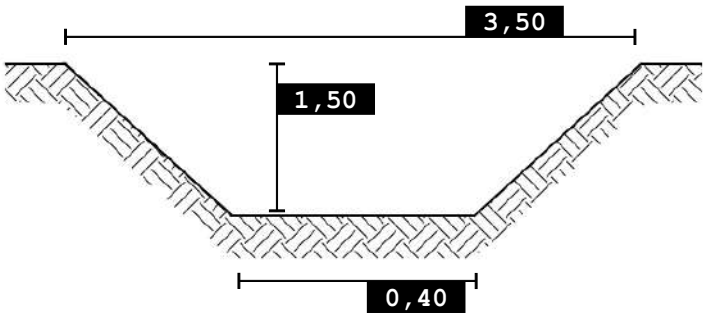

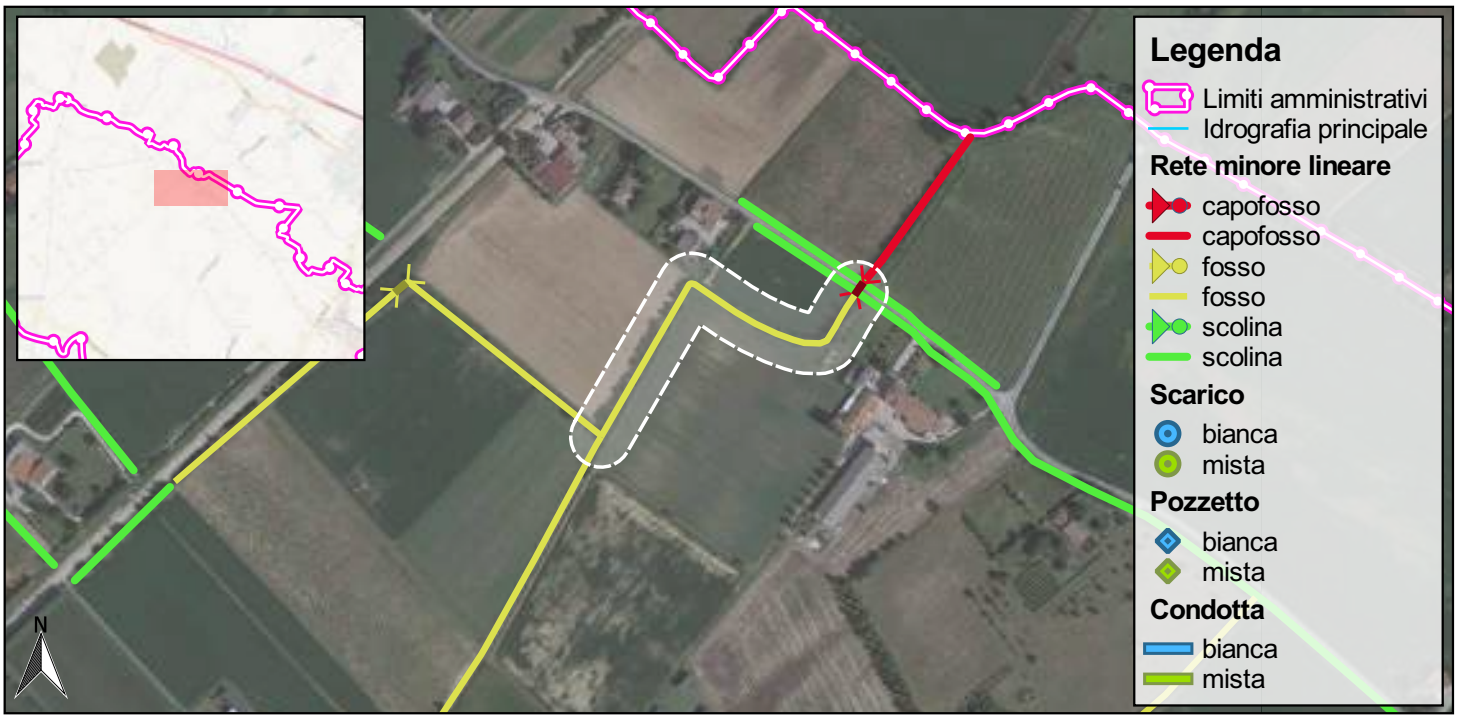

SCALA 1:5.000

Foto 1

Foto 2

Nordest Ingegneria
Via Paolo da Sarmeola, 1/A
35030 Rubano (PD)
Tel. 049 897 57 09 - Fax 049 630 270
web www.nordestingegneria.com
email info@nordestingegneria.com
CF e PIVA 02568450247

Comune di Montegalda

SCHEDA MONOGRAFICA
RETE MINORE A CIELO APERTO

Codice: F02616 **Data rilievo: 09/03/2021**

Bacino: **Ceresone - Tesina Padovana**
Caratteristica: **cielo aperto**

Tipo fosso: **fosso**
Tipo sezione: **trapezia**

Rivestimento: **terra**
Manutenzione: **media**
Andamento sezione: **regolare**
Vegetazione: **rada**

Ente competente: **Comune**

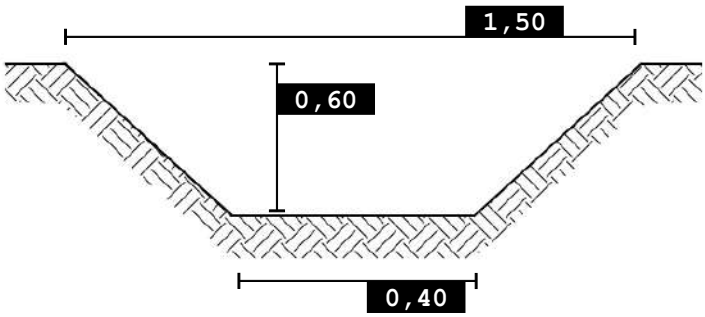

0 100 200 m

SCALA 1:5.000

Foto 1

Foto 2

Nordest Ingegneria
Via Paolo da Sarmeola, 1/A
35030 Rubano (PD)
Tel. 049 897 57 09 - Fax 049 630 270
web www.nordestingegneria.com
email info@nordestingegneria.com
CF e PIVA 02568450247

Comune di Montegalda

SCHEDA MONOGRAFICA
RETE MINORE A CIELO APERTO

Codice: F02617 **Data rilievo: 09/03/2021**

Bacino: **Ceresone - Tesina Padovana**
Caratteristica: **cielo aperto**

Tipo fosso: **fosso**
Tipo sezione: **trapezia**

Rivestimento: **terra**
Manutenzione: **media**
Andamento sezione: **irregolare**
Vegetazione: **rada**

Ente competente: **Comune**

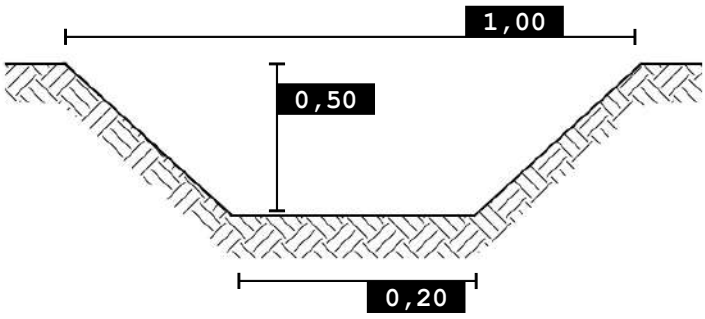

0 100 200 m

SCALA 1:5.000

Foto 1

Foto 2

Nordest Ingegneria
Via Paolo da Sarmeola, 1/A
35030 Rubano (PD)
Tel. 049 897 57 09 - Fax 049 630 270
web www.nordestingegneria.com
email info@nordestingegneria.com
CF e PIVA 02568450247

Comune di Montegalda

SCHEDA MONOGRAFICA
RETE MINORE A CIELO APERTO

Codice: F02618 **Data rilievo: 09/03/2021**

Bacino: **Ceresone - Tesina Padovana**
Caratteristica: **cielo aperto**

Tipo fosso: **fosso**
Tipo sezione: **trapezia**

Rivestimento: **terra**
Manutenzione: **media**
Andamento sezione: **regolare**
Vegetazione: **rada**

Ente competente: **Privato**

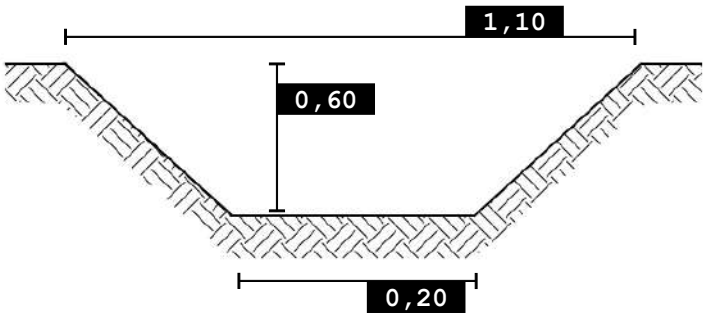

0 100 200 m

SCALA 1:5.000

Foto 1

Nordest Ingegneria
Via Paolo da Sarmeola, 1/A
35030 Rubano (PD)
Tel. 049 897 57 09 - Fax 049 630 270
web www.nordestingegneria.com
email info@nordestingegneria.com
CF e PIVA 02568450247

Comune di Montegalda

SCHEDA MONOGRAFICA
RETE MINORE A CIELO APERTO

Codice: F02619 **Data rilievo: 09/03/2021**

Bacino: **Ceresone - Tesina Padovana**
Caratteristica: **cielo aperto**

Tipo fosso: **fosso**
Tipo sezione: **trapezia**

Rivestimento: **terra**
Manutenzione: **scarsa**
Andamento sezione: **regolare**
Vegetazione: **folta**

Ente competente: **Privato**

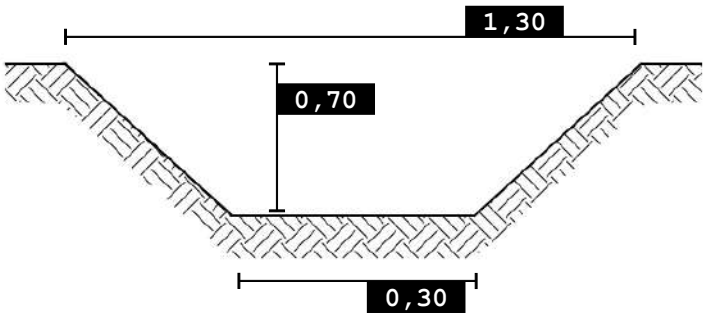

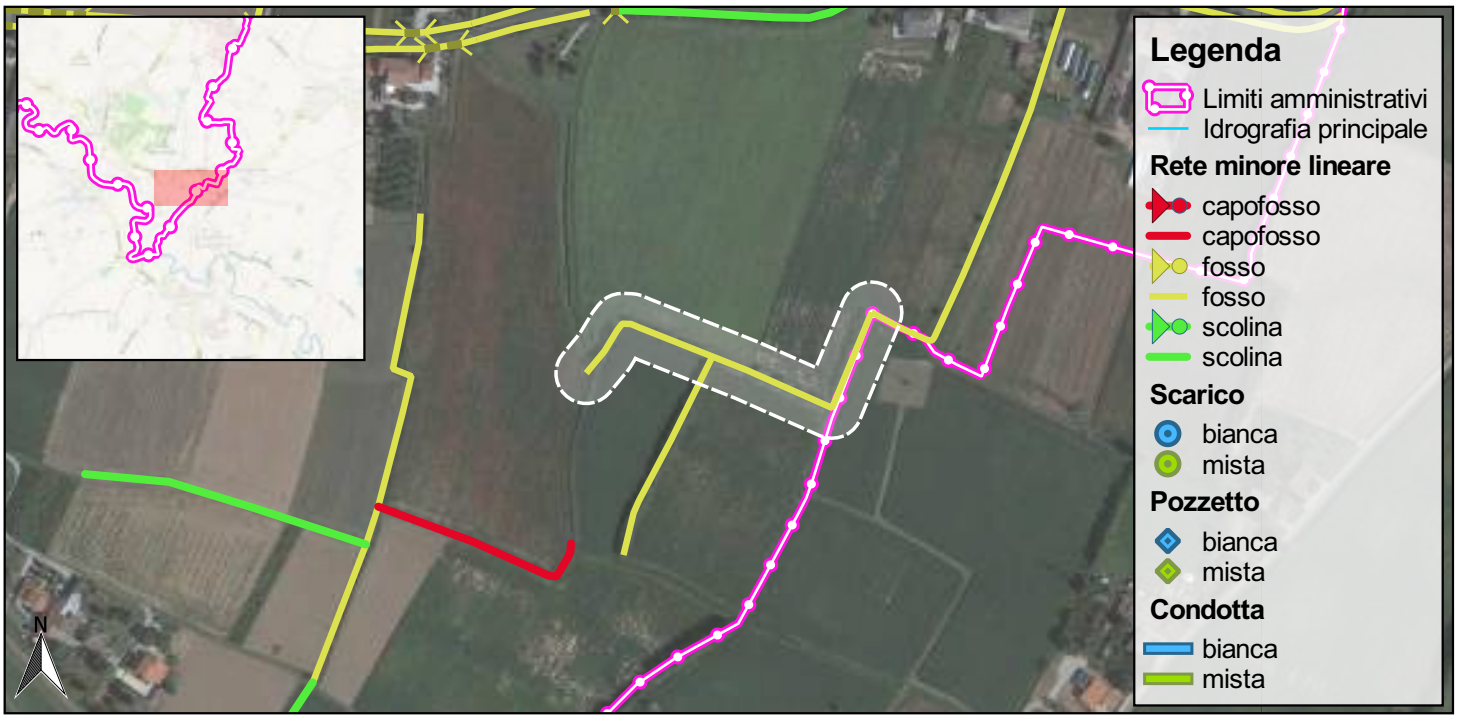

0 100 200 m

SCALA 1:5.000

Foto 1

Foto 2

Nordest Ingegneria
Via Paolo da Sarmeola, 1/A
35030 Rubano (PD)
Tel. 049 897 57 09 - Fax 049 630 270
web www.nordestingegneria.com
email info@nordestingegneria.com
CF e PIVA 02568450247

Comune di Montegalda

SCHEDA MONOGRAFICA
RETE MINORE A CIELO APERTO

Codice: F02661 **Data rilievo: 15/03/2021**

Bacino: **Ceresone - Tesina Padovana**
Caratteristica: **cielo aperto**

Tipo fosso: **fosso**
Tipo sezione: **trapezia**

Rivestimento: **terra**
Manutenzione: **media**
Andamento sezione: **regolare**
Vegetazione: **rada**

Ente competente: **Comune**

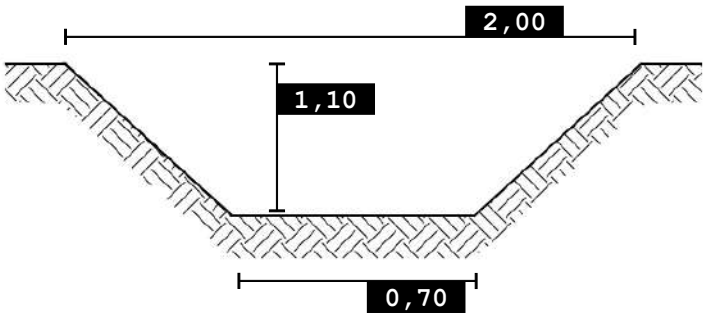

0 100 200 m

SCALA 1:5.000

Foto 1

Nordest Ingegneria
Via Paolo da Sarmeola, 1/A
35030 Rubano (PD)
Tel. 049 897 57 09 - Fax 049 630 270
web www.nordestingegneria.com
email info@nordestingegneria.com
CF e PIVA 02568450247

Comune di Montegalda

SCHEDA MONOGRAFICA
RETE MINORE A CIELO APERTO

Codice: F02673 **Data rilievo: 15/03/2021**

Bacino: **Ceresone - Tesina Padovana**
Caratteristica: **cielo aperto**

Tipo fosso: **fosso**
Tipo sezione: **trapezia**

Rivestimento: **terra**
Manutenzione: **media**
Andamento sezione: **regolare**
Vegetazione: **rada**

Ente competente: **Privato**

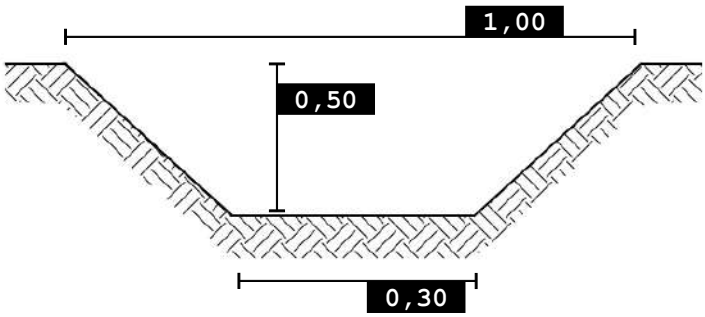

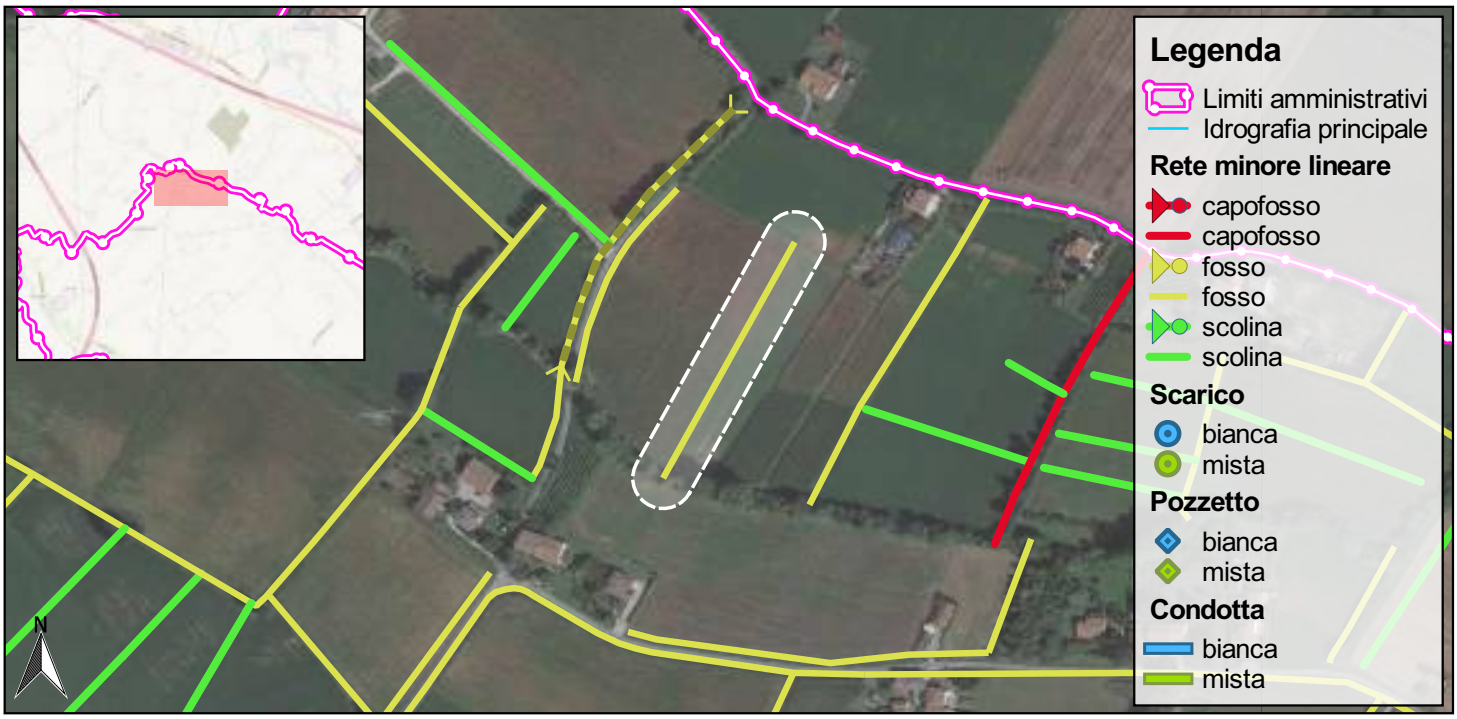

0 100 200 m

SCALA 1:5.000

Foto 1

Foto 2

Nordest Ingegneria
Via Paolo da Sarmeola, 1/A
35030 Rubano (PD)
Tel. 049 897 57 09 - Fax 049 630 270
web www.nordestingegneria.com
email info@nordestingegneria.com
CF e PIVA 02568450247

Comune di Montegalda

SCHEDA MONOGRAFICA
RETE MINORE A CIELO APERTO

Codice: F02676 **Data rilievo: 15/03/2021**

Bacino: **Ceresone - Tesina Padovana**
Caratteristica: **cielo aperto**

Tipo fosso: **fosso**
Tipo sezione: **trapezia**

Rivestimento: **terra**
Manutenzione: **media**
Andamento sezione: **regolare**
Vegetazione: **rada**

Ente competente: **Comune**

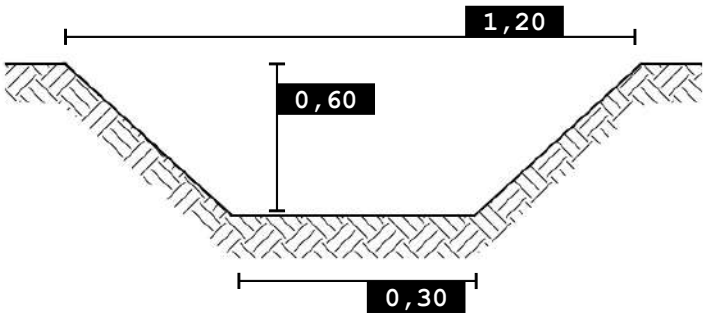

0 100 200 m

SCALA 1:5.000

Foto 1

Nordest Ingegneria
Via Paolo da Sarmeola, 1/A
35030 Rubano (PD)
Tel. 049 897 57 09 - Fax 049 630 270
web www.nordestingegneria.com
email info@nordestingegneria.com
CF e PIVA 02568450247

Comune di Montegalda

SCHEDA MONOGRAFICA
RETE MINORE A CIELO APERTO

Codice: F02681 **Data rilievo: 15/03/2021**

Bacino: **Ceresone - Tesina Padovana**
Caratteristica: **cielo aperto**

Tipo fosso: **fosso**
Tipo sezione: **trapezia**

Rivestimento: **terra**
Manutenzione: **media**
Andamento sezione: **regolare**
Vegetazione: **rada**

Ente competente: **Privato**

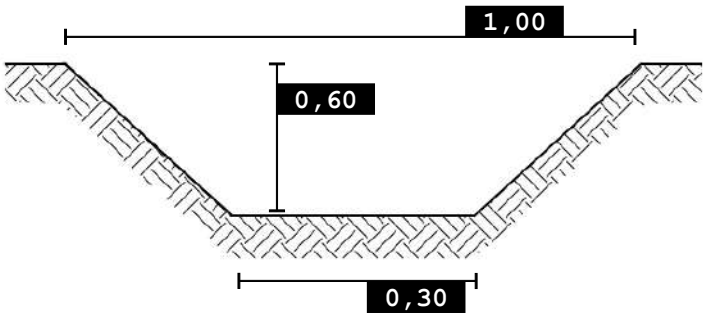

0 100 200 m

SCALA 1:5.000

Foto 1

Nordest Ingegneria
Via Paolo da Sarmeola, 1/A
35030 Rubano (PD)
Tel. 049 897 57 09 - Fax 049 630 270
web www.nordestingegneria.com
email info@nordestingegneria.com
CF e PIVA 02568450247

Comune di Montegalda

SCHEDA MONOGRAFICA
RETE MINORE A CIELO APERTO

Codice: F02683 **Data rilievo: 15/03/2021**

Bacino: **Ceresone - Tesina Padovana**
Caratteristica: **cielo aperto**

Tipo fosso: **fosso**
Tipo sezione: **trapezia**

Rivestimento: **terra**
Manutenzione: **scarsa**
Andamento sezione: **regolare**
Vegetazione: **folta**

Ente competente: **Privato**

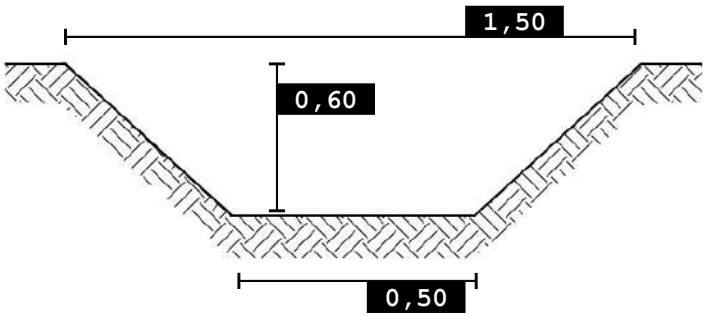

0 100 200 m

SCALA 1:5.000

Foto 1

Nordest Ingegneria
Via Paolo da Sarmeola, 1/A
35030 Rubano (PD)
Tel. 049 897 57 09 - Fax 049 630 270
web www.nordestingegneria.com
email info@nordestingegneria.com
CF e PIVA 02568450247

Comune di Montegalda

SCHEDA MONOGRAFICA
RETE MINORE A CIELO APERTO

Codice: F02684 **Data rilievo: 15/03/2021**

Bacino: **Ceresone - Tesina Padovana**
Caratteristica: **cielo aperto**

Tipo fosso: **fosso**
Tipo sezione: **trapezia**

Rivestimento: **terra**
Manutenzione: **buona**
Andamento sezione: **regolare**
Vegetazione: **scarsa o assente**

Ente competente: **Comune**

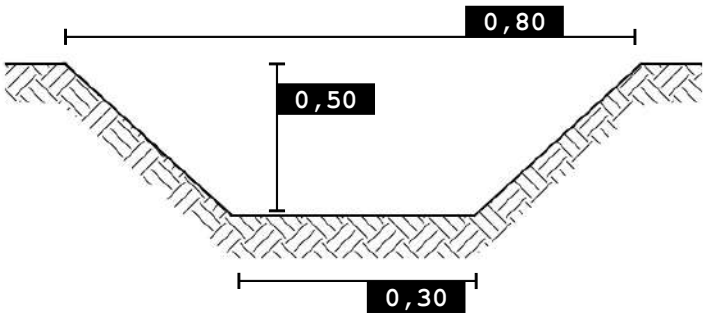

0 100 200 m

SCALA 1:5.000

Foto 1

Foto 2

Nordest Ingegneria
Via Paolo da Sarmeola, 1/A
35030 Rubano (PD)
Tel. 049 897 57 09 - Fax 049 630 270
web www.nordestingegneria.com
email info@nordestingegneria.com
CF e PIVA 02568450247

Comune di Montegalda

SCHEDA MONOGRAFICA
RETE MINORE A CIELO APERTO

Codice: F02685 **Data rilievo: 15/03/2021**

Bacino: **Ceresone - Tesina Padovana**
Caratteristica: **cielo aperto**

Tipo fosso: **fosso**
Tipo sezione: **trapezia**

Rivestimento: **terra**
Manutenzione: **media**
Andamento sezione: **regolare**
Vegetazione: **rada**

Ente competente: **Comune**

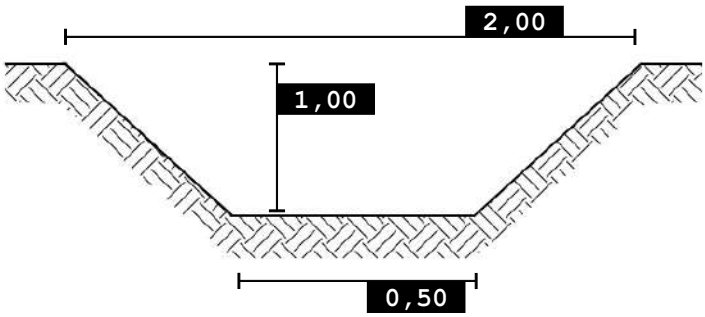

0 100 200 m

SCALA 1:5.000

Foto 1

Nordest Ingegneria
Via Paolo da Sarmeola, 1/A
35030 Rubano (PD)
Tel. 049 897 57 09 - Fax 049 630 270
web www.nordestingegneria.com
email info@nordestingegneria.com
CF e PIVA 02568450247

Comune di Montegalda

SCHEDA MONOGRAFICA
RETE MINORE A CIELO APERTO

Codice: F02693 **Data rilievo: 15/03/2021**

Bacino: **Ceresone - Tesina Padovana**
Caratteristica: **cielo aperto**

Tipo fosso: **fosso**
Tipo sezione: **trapezia**

Rivestimento: **terra**
Manutenzione: **media**
Andamento sezione: **regolare**
Vegetazione: **rada**

Ente competente: **Comune**

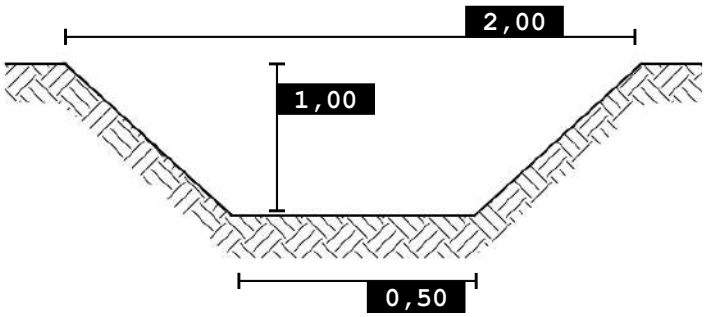

0 100 200 m

SCALA 1:5.000

Foto 1

Nordest Ingegneria
Via Paolo da Sarmeola, 1/A
35030 Rubano (PD)
Tel. 049 897 57 09 - Fax 049 630 270
web www.nordestingegneria.com
email info@nordestingegneria.com
CF e PIVA 02568450247

Comune di Montegalda

SCHEDA MONOGRAFICA
RETE MINORE A CIELO APERTO

Codice: F02694 **Data rilievo: 15/03/2021**

Bacino: **Ceresone - Tesina Padovana**
Caratteristica: **cielo aperto**

Tipo fosso: **fosso**
Tipo sezione: **trapezia**

Rivestimento: **terra**
Manutenzione: **scarsa**
Andamento sezione: **regolare**
Vegetazione: **rada**

Ente competente: **Privato**

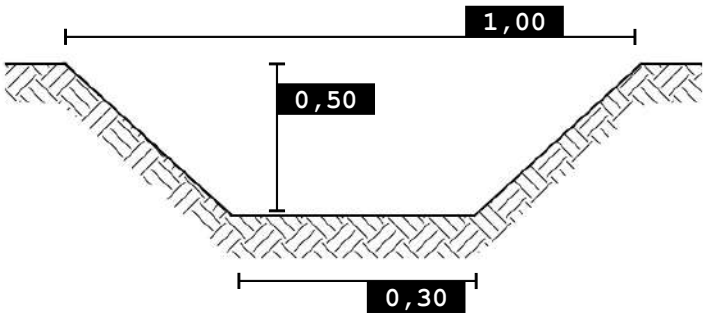

0 100 200 m

SCALA 1:5.000

Foto 1

Nordest Ingegneria
Via Paolo da Sarmeola, 1/A
35030 Rubano (PD)
Tel. 049 897 57 09 - Fax 049 630 270
web www.nordestingegneria.com
email info@nordestingegneria.com
CF e PIVA 02568450247

Comune di Montegalda

SCHEDA MONOGRAFICA
RETE MINORE A CIELO APERTO

Codice: F02751 **Data rilievo: 16/03/2021**

Bacino: **Ceresone - Tesina Padovana**
Caratteristica: **cielo aperto**

Tipo fosso: **fosso**
Tipo sezione: **trapezia**

Rivestimento: **terra**
Manutenzione: **buona**
Andamento sezione: **regolare**
Vegetazione: **rada**

Ente competente: **Privato**

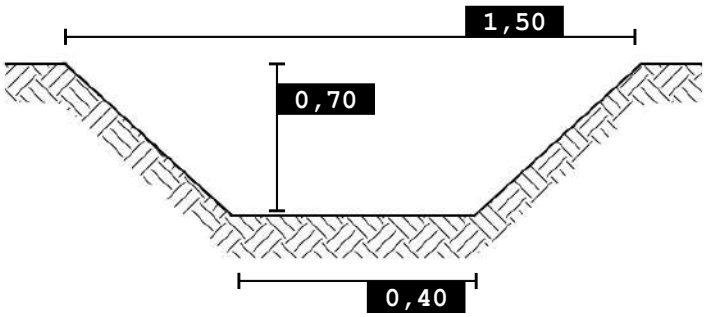

0 100 200 m

SCALA 1:5.000

Foto 1

Nordest Ingegneria
Via Paolo da Sarmeola, 1/A
35030 Rubano (PD)
Tel. 049 897 57 09 - Fax 049 630 270
web www.nordestingegneria.com
email info@nordestingegneria.com
CF e PIVA 02568450247

Comune di Montegalda

SCHEDA MONOGRAFICA
RETE MINORE A CIELO APERTO

Codice: F02753 **Data rilievo: 16/03/2021**

Bacino: **Ceresone - Tesina Padovana**
Caratteristica: **cielo aperto**

Tipo fosso: **fosso**
Tipo sezione: **trapezia**

Rivestimento: **terra**
Manutenzione: **media**
Andamento sezione: **regolare**
Vegetazione: **rada**

Ente competente: **Comune**

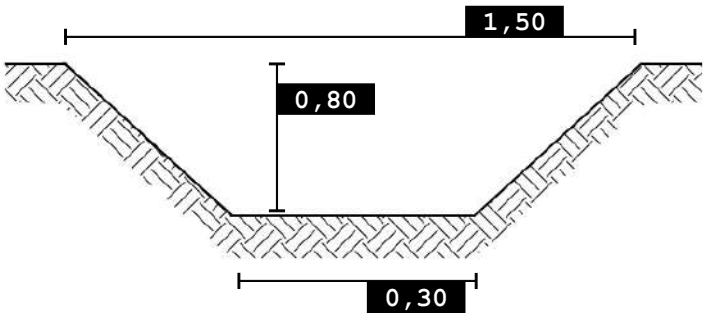

0 100 200 m

SCALA 1:5.000

Foto 1

Nordest Ingegneria
Via Paolo da Sarmeola, 1/A
35030 Rubano (PD)
Tel. 049 897 57 09 - Fax 049 630 270
web www.nordestingegneria.com
email info@nordestingegneria.com
CF e PIVA 02568450247

Comune di Montegalda

SCHEDA MONOGRAFICA
RETE MINORE A CIELO APERTO

Codice: F02754 **Data rilievo: 16/03/2021**

Bacino: **Ceresone - Tesina Padovana**
Caratteristica: **cielo aperto**

Tipo fosso: **fosso**
Tipo sezione: **trapezia**

Rivestimento: **terra**
Manutenzione: **media**
Andamento sezione: **regolare**
Vegetazione: **rada**

Ente competente: **Comune**

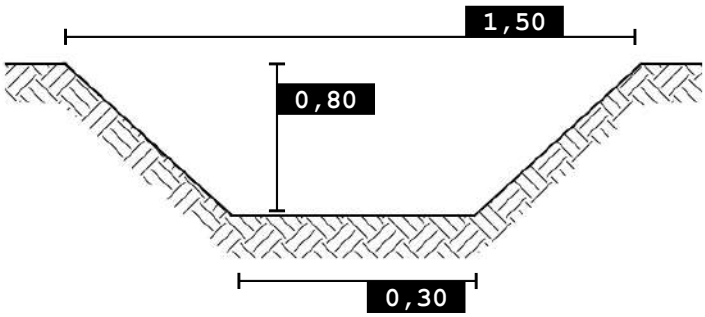

0 100 200 m

SCALA 1:5.000

Foto 1

Nordest Ingegneria
Via Paolo da Sarmeola, 1/A
35030 Rubano (PD)
Tel. 049 897 57 09 - Fax 049 630 270
web www.nordestingegneria.com
email info@nordestingegneria.com
CF e PIVA 02568450247

Comune di Montegalda

SCHEDA MONOGRAFICA
RETE MINORE A CIELO APERTO

Codice: F02768 **Data rilievo: 16/03/2021**

Bacino: **Ceresone - Tesina Padovana**
Caratteristica: **cielo aperto**

Tipo fosso: **fosso**
Tipo sezione: **trapezia**

Rivestimento: **terra**
Manutenzione: **buona**
Andamento sezione: **regolare**
Vegetazione: **rada**

Ente competente: **Privato**

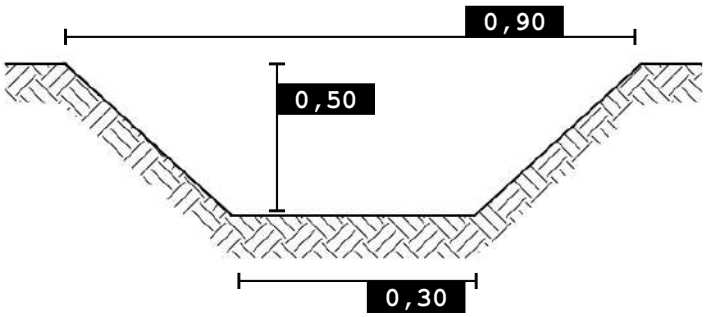

0 100 200 m

SCALA 1:5.000

Foto 1

Nordest Ingegneria
Via Paolo da Sarmeola, 1/A
35030 Rubano (PD)
Tel. 049 897 57 09 - Fax 049 630 270
web www.nordestingegneria.com
email info@nordestingegneria.com
CF e PIVA 02568450247

Comune di Montegalda

SCHEDA MONOGRAFICA
RETE MINORE A CIELO APERTO

Codice: F02769 **Data rilievo: 16/03/2021**

Bacino: **Ceresone - Tesina Padovana**
Caratteristica: **cielo aperto**

Tipo fosso: **fosso**
Tipo sezione: **trapezia**

Rivestimento: **terra**
Manutenzione: **buona**
Andamento sezione: **regolare**
Vegetazione: **scarsa o assente**

Ente competente: **Privato**

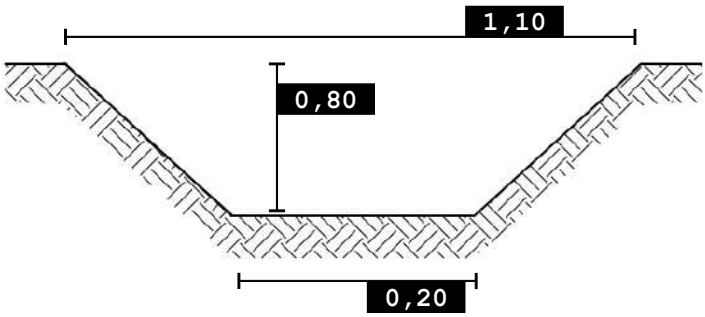

0 100 200 m

SCALA 1:5.000

Foto 1

Nordest Ingegneria
Via Paolo da Sarmeola, 1/A
35030 Rubano (PD)
Tel. 049 897 57 09 - Fax 049 630 270
web www.nordestingegneria.com
email info@nordestingegneria.com
CF e PIVA 02568450247

Comune di Montegalda

SCHEDA MONOGRAFICA
RETE MINORE A CIELO APERTO

Codice: F02775 **Data rilievo: 16/03/2021**

Bacino: **Ceresone - Tesina Padovana**
Caratteristica: **cielo aperto**

Tipo fosso: **fosso**
Tipo sezione: **trapezia**

Rivestimento: **terra**
Manutenzione: **scarsa**
Andamento sezione: **irregolare**
Vegetazione: **rada**

Ente competente: **Privato**

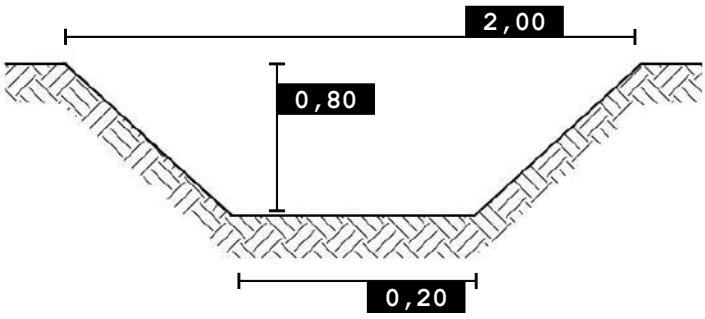

SCALA 1:5.000

Foto 1

Nordest Ingegneria
Via Paolo da Sarmeola, 1/A
35030 Rubano (PD)
Tel. 049 897 57 09 - Fax 049 630 270
web www.nordestingegneria.com
email info@nordestingegneria.com
CF e PIVA 02568450247

Comune di Montegalda

SCHEDA MONOGRAFICA
RETE MINORE A CIELO APERTO

Codice: F02776 **Data rilievo: 16/03/2021**

Bacino: **Ceresone - Tesina Padovana**
Caratteristica: **cielo aperto**

Tipo fosso: **fosso**
Tipo sezione: **trapezia**

Rivestimento: **terra**
Manutenzione: **media**
Andamento sezione: **regolare**
Vegetazione: **scarsa o assente**

Ente competente: **Comune**

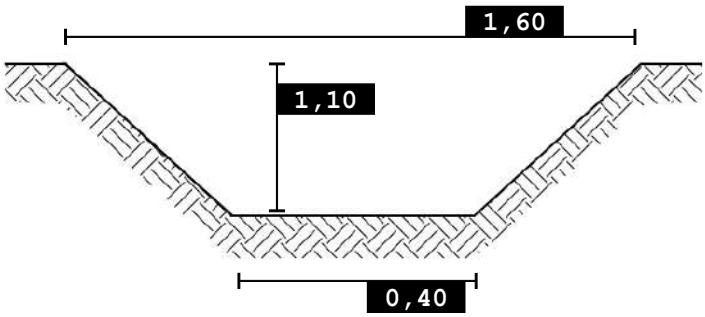

0 100 200 m

SCALA 1:5.000

Foto 1

Nordest Ingegneria
Via Paolo da Sarmeola, 1/A
35030 Rubano (PD)
Tel. 049 897 57 09 - Fax 049 630 270
web www.nordestingegneria.com
email info@nordestingegneria.com
CF e PIVA 02568450247

Comune di Montegalda

SCHEDA MONOGRAFICA
RETE MINORE A CIELO APERTO

Codice: F02777 **Data rilievo: 16/03/2021**

Bacino: **Ceresone - Tesina Padovana**
Caratteristica: **cielo aperto**

Tipo fosso: **fosso**
Tipo sezione: **trapezia**

Rivestimento: **terra**
Manutenzione: **media**
Andamento sezione: **regolare**
Vegetazione: **scarsa o assente**

Ente competente: **Comune**

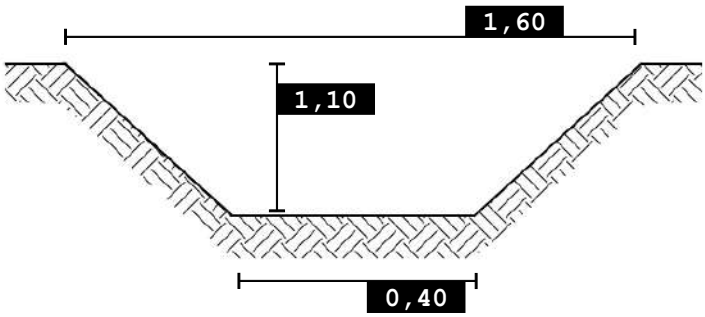

0 100 200 m

SCALA 1:5.000

Foto 1

Nordest Ingegneria
Via Paolo da Sarmeola, 1/A
35030 Rubano (PD)
Tel. 049 897 57 09 - Fax 049 630 270
web www.nordestingegneria.com
email info@nordestingegneria.com
CF e PIVA 02568450247

Comune di Montegalda

SCHEDA MONOGRAFICA
RETE MINORE A CIELO APERTO

Codice: F02783 **Data rilievo: 16/03/2021**

Bacino: **Ceresone - Tesina Padovana**
Caratteristica: **cielo aperto**

Tipo fosso: **fosso**
Tipo sezione: **trapezia**

Rivestimento: **terra**
Manutenzione: **media**
Andamento sezione: **irregolare**
Vegetazione: **rada**

Ente competente: **Comune**

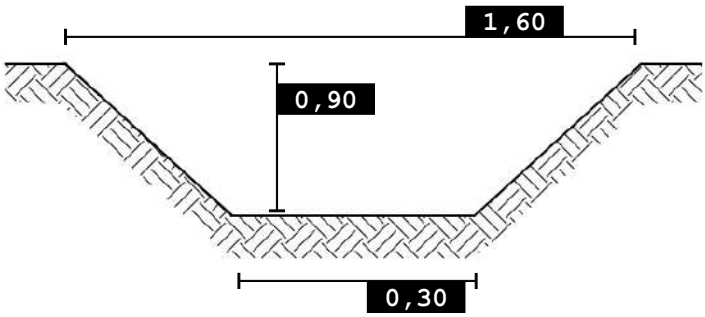

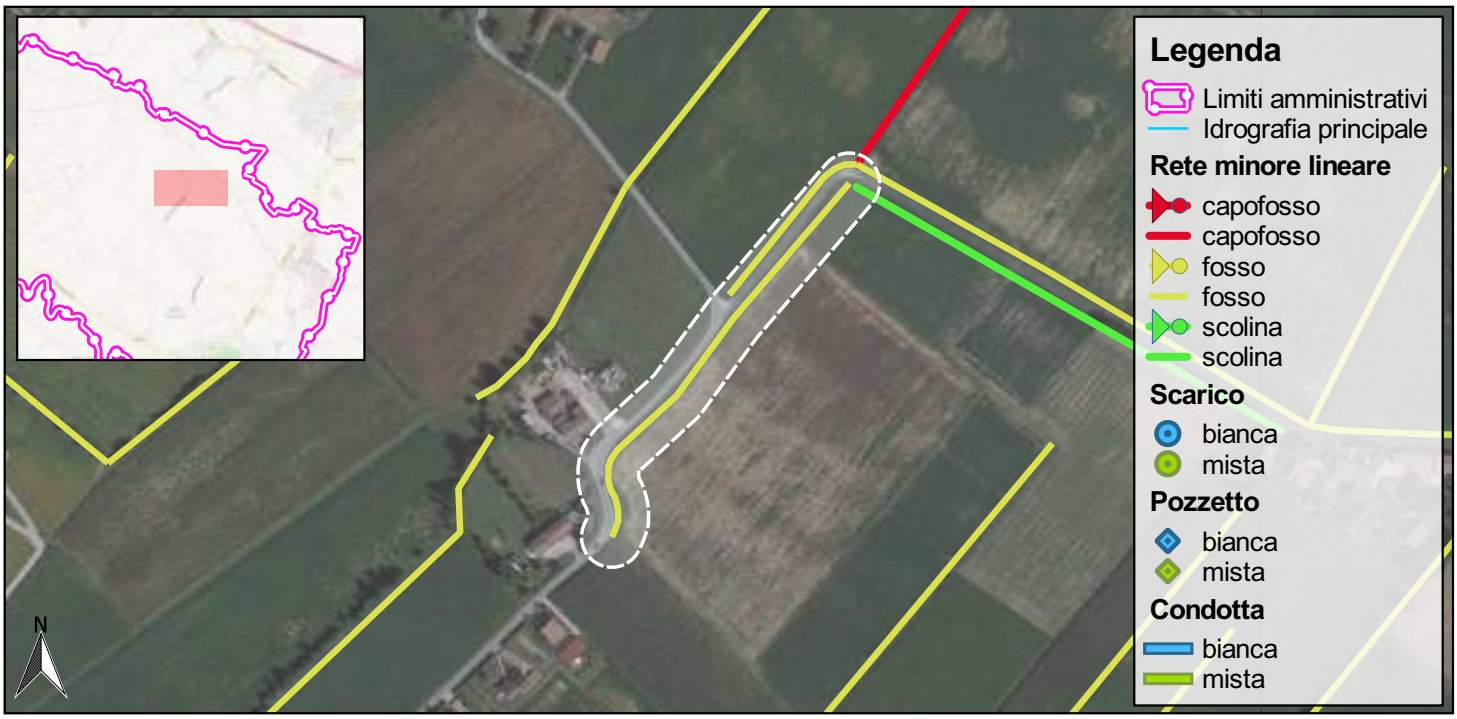

0 100 200 m

SCALA 1:5.000

Foto 1

Foto 2

Nordest Ingegneria
Via Paolo da Sarmeola, 1/A
35030 Rubano (PD)
Tel. 049 897 57 09 - Fax 049 630 270
web www.nordestingegneria.com
email info@nordestingegneria.com
CF e PIVA 02568450247

Comune di Montegalda

SCHEDA MONOGRAFICA
RETE MINORE A CIELO APERTO

Codice: F02784 **Data rilievo: 16/03/2021**

Bacino: **Ceresone - Tesina Padovana**
Caratteristica: **cielo aperto**

Tipo fosso: **fosso**
Tipo sezione: **trapezia**

Rivestimento: **terra**
Manutenzione: **media**
Andamento sezione: **regolare**
Vegetazione: **rada**

Ente competente: **Privato**

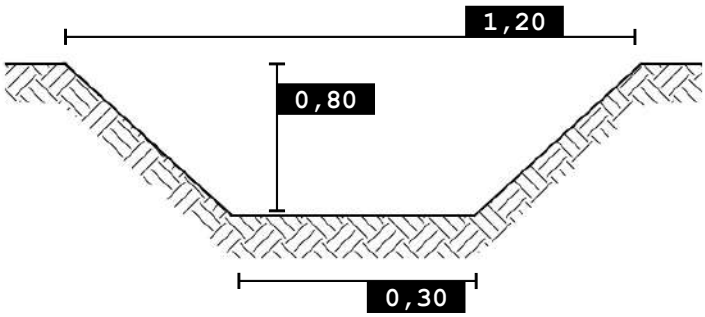

0 100 200 m

SCALA 1:5.000

Foto 1

Nordest Ingegneria
Via Paolo da Sarmeola, 1/A
35030 Rubano (PD)
Tel. 049 897 57 09 - Fax 049 630 270
web www.nordestingegneria.com
email info@nordestingegneria.com
CF e PIVA 02568450247

Comune di Montegalda

SCHEDA MONOGRAFICA
RETE MINORE A CIELO APERTO

Codice: F02785 **Data rilievo: 16/03/2021**

Bacino: **Ceresone - Tesina Padovana**
Caratteristica: **cielo aperto**

Tipo fosso: **fosso**
Tipo sezione: **trapezia**

Rivestimento: **terra**
Manutenzione: **scarsa**
Andamento sezione: **regolare**
Vegetazione: **rada**

Ente competente: **Comune**

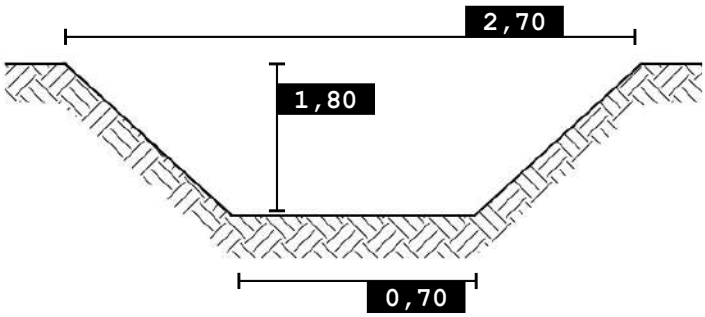

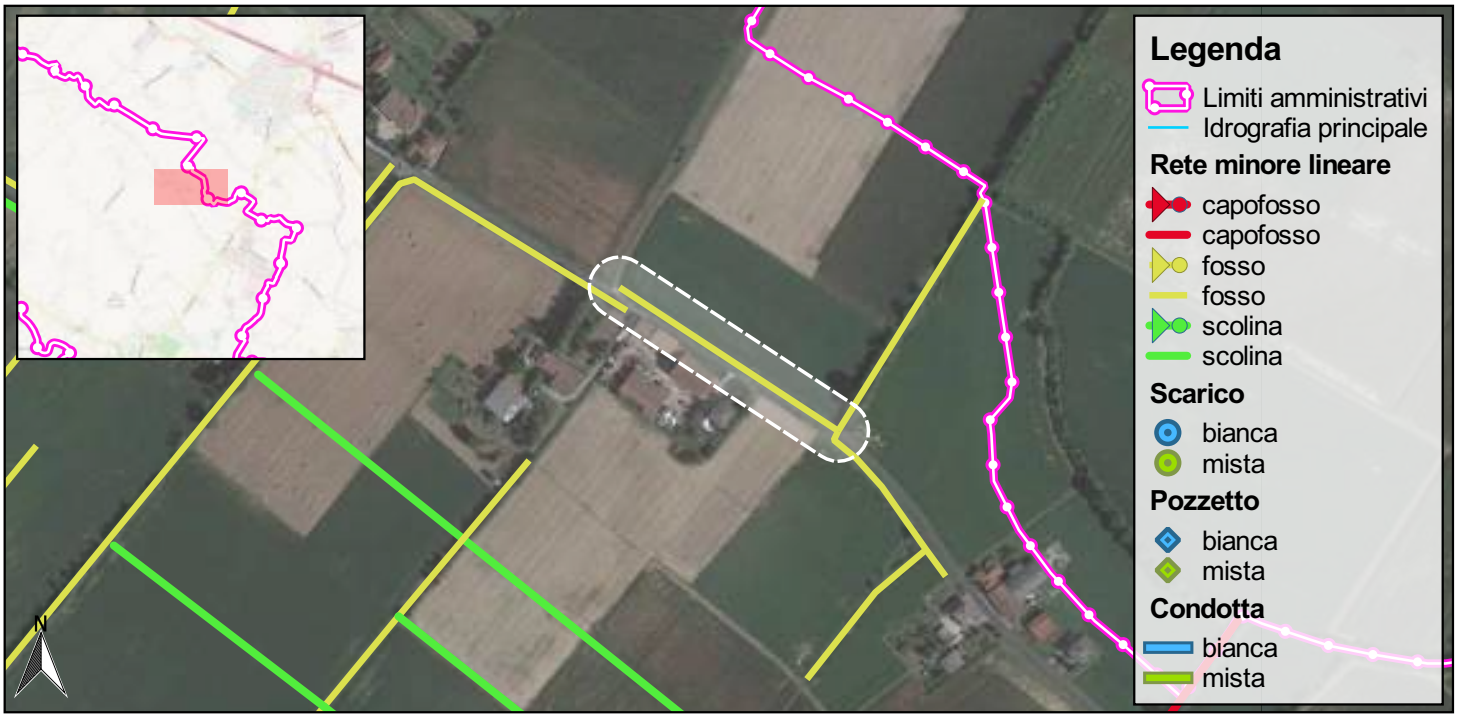

0 100 200 m

SCALA 1:5.000

Foto 1

Nordest Ingegneria
Via Paolo da Sarmeola, 1/A
35030 Rubano (PD)
Tel. 049 897 57 09 - Fax 049 630 270
web www.nordestingegneria.com
email info@nordestingegneria.com
CF e PIVA 02568450247

Comune di Montegalda

SCHEDA MONOGRAFICA
RETE MINORE A CIELO APERTO

Codice: F02786 **Data rilievo: 16/03/2021**

Bacino: **Ceresone - Tesina Padovana**
Caratteristica: **cielo aperto**

Tipo fosso: **fosso**
Tipo sezione: **trapezia**

Rivestimento: **terra**
Manutenzione: **buona**
Andamento sezione: **regolare**
Vegetazione: **rada**

Ente competente: **Privato**

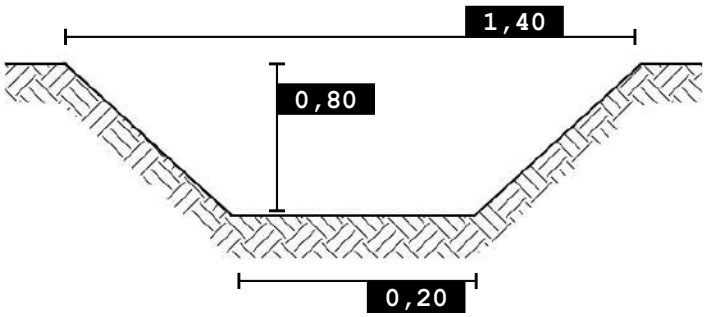

0 100 200 m

SCALA 1:5.000

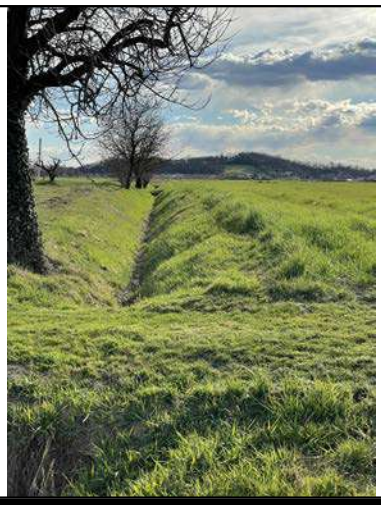

Foto 1

Nordest Ingegneria
Via Paolo da Sarmeola, 1/A
35030 Rubano (PD)
Tel. 049 897 57 09 - Fax 049 630 270
web www.nordestingegneria.com
email info@nordestingegneria.com
CF e PIVA 02568450247

Comune di Montegalda

SCHEDA MONOGRAFICA
RETE MINORE A CIELO APERTO

Codice: F02787 **Data rilievo: 16/03/2021**

Bacino: **Ceresone - Tesina Padovana**
Caratteristica: **cielo aperto**

Tipo fosso: **fosso**
Tipo sezione: **trapezia**

Rivestimento: **terra**
Manutenzione: **media**
Andamento sezione: **regolare**
Vegetazione: **rada**

Ente competente: **Comune**

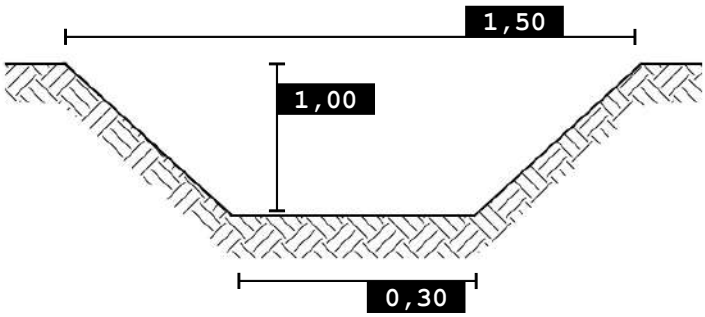

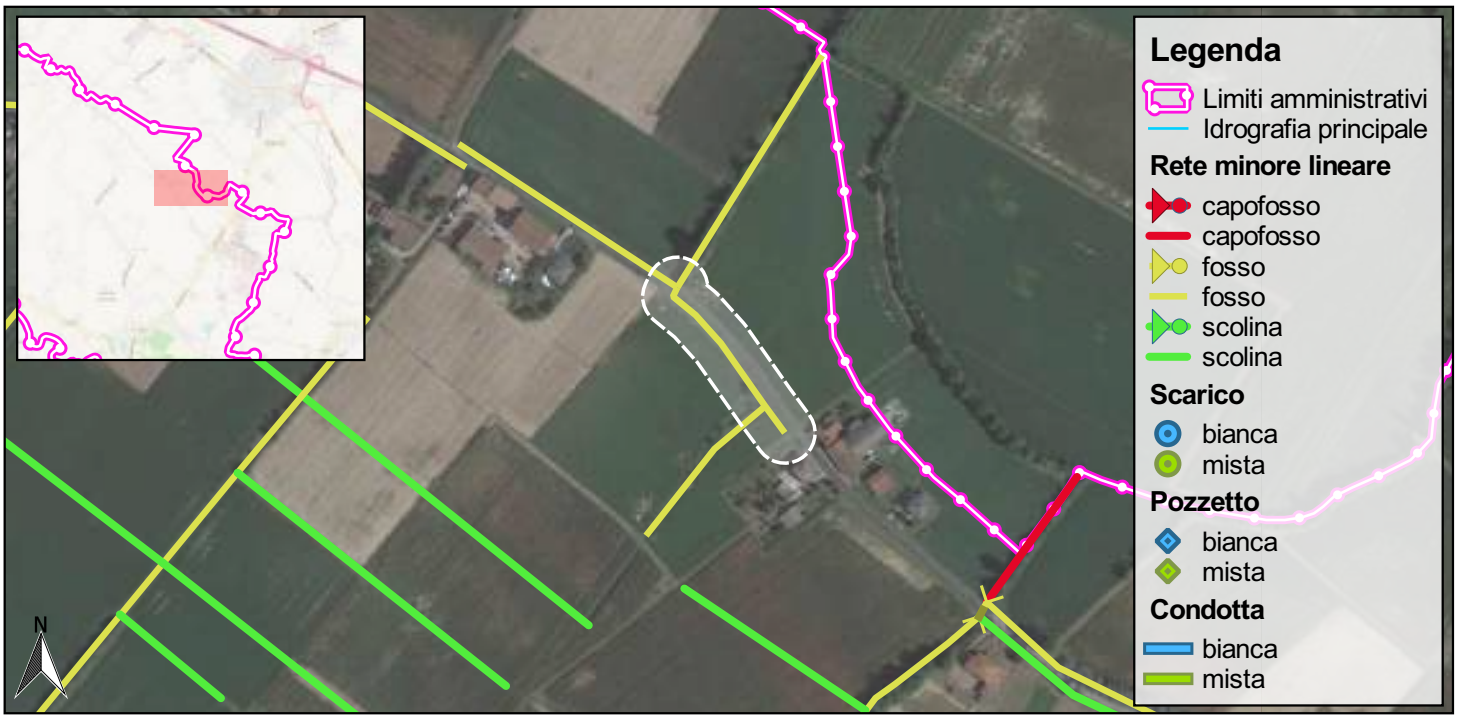

0 100 200 m

SCALA 1:5.000

Foto 1

Nordest Ingegneria
Via Paolo da Sarmeola, 1/A
35030 Rubano (PD)
Tel. 049 897 57 09 - Fax 049 630 270
web www.nordestingegneria.com
email info@nordestingegneria.com
CF e PIVA 02568450247

Comune di Montegalda

SCHEDA MONOGRAFICA
RETE MINORE A CIELO APERTO

Codice: F02793 **Data rilievo: 16/03/2021**

Bacino: **Ceresone - Tesina Padovana**
Caratteristica: **cielo aperto**

Tipo fosso: **fosso**
Tipo sezione: **trapezia**

Rivestimento: **terra**
Manutenzione: **media**
Andamento sezione: **regolare**
Vegetazione: **rada**

Ente competente: **Comune**

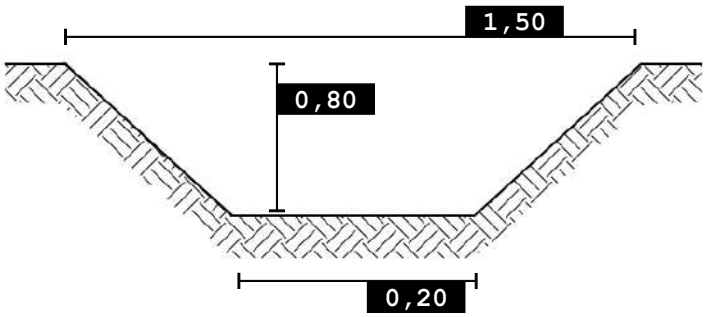

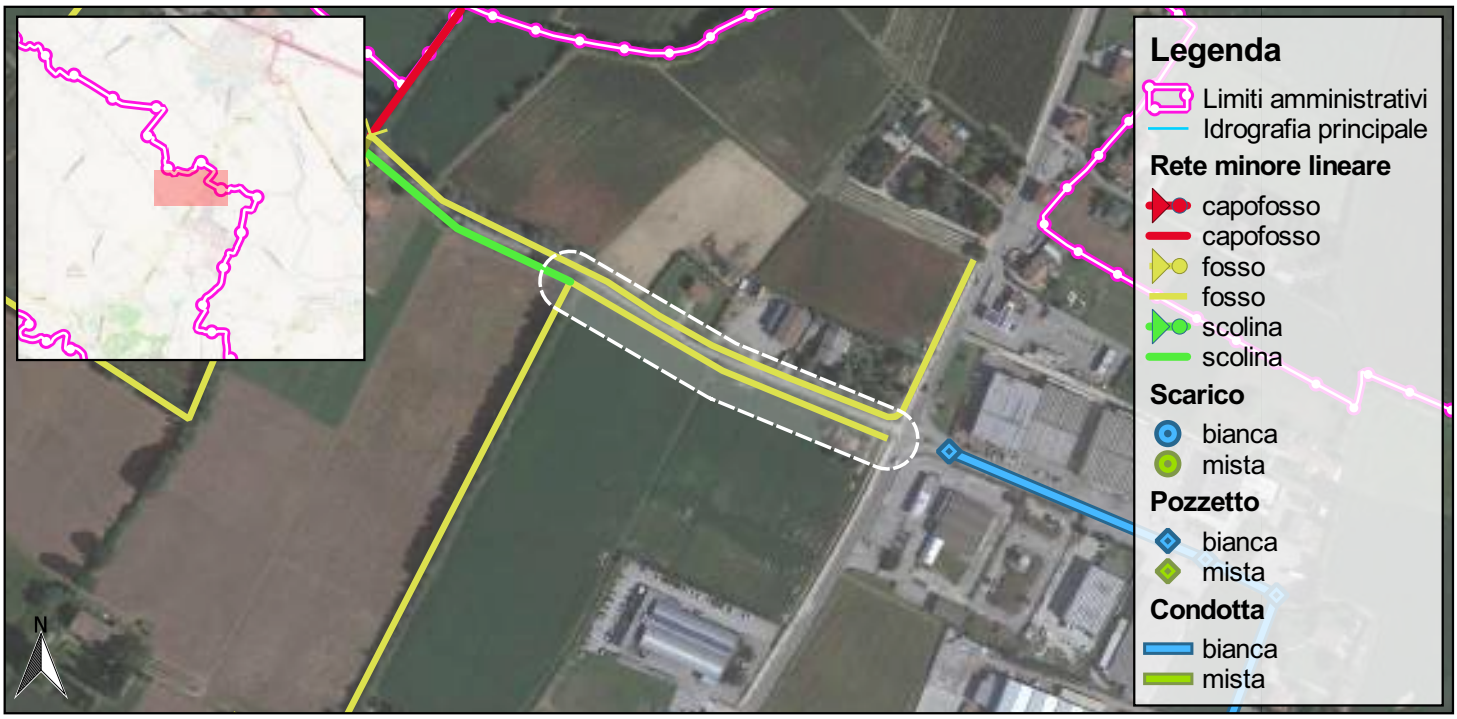

0 100 200 m

SCALA 1:5.000

Foto 1

Nordest Ingegneria
Via Paolo da Sarmeola, 1/A
35030 Rubano (PD)
Tel. 049 897 57 09 - Fax 049 630 270
web www.nordestingegneria.com
email info@nordestingegneria.com
CF e PIVA 02568450247

Comune di Montegalda

SCHEDA MONOGRAFICA
RETE MINORE A CIELO APERTO

Codice: F02797 **Data rilievo: 16/03/2021**

Bacino: **Ceresone - Tesina Padovana**
Caratteristica: **cielo aperto**

Tipo fosso: **fosso**
Tipo sezione: **trapezia**

Rivestimento: **terra**
Manutenzione: **media**
Andamento sezione: **regolare**
Vegetazione: **rada**

Ente competente: **Provincia**

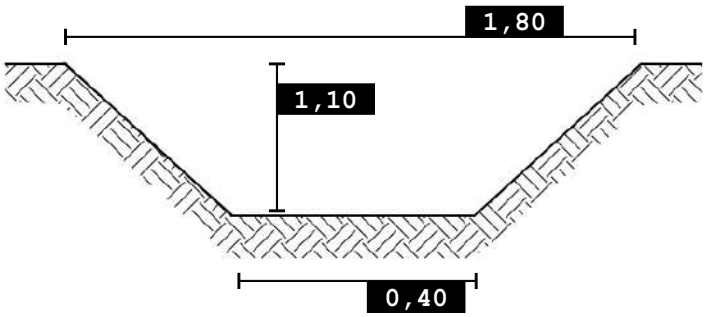

0 100 200 m

SCALA 1:5.000

Foto 1

Foto 2

Nordest Ingegneria
Via Paolo da Sarmeola, 1/A
35030 Rubano (PD)
Tel. 049 897 57 09 - Fax 049 630 270
web www.nordestingegneria.com
email info@nordestingegneria.com
CF e PIVA 02568450247

Comune di Montegalda

SCHEDA MONOGRAFICA
RETE MINORE A CIELO APERTO

Codice: F02803 **Data rilievo: 16/03/2021**

Bacino: **Ceresone - Tesina Padovana**
Caratteristica: **cielo aperto**

Tipo fosso: **fosso**
Tipo sezione: **trapezia**

Rivestimento: **terra**
Manutenzione: **media**
Andamento sezione: **regolare**
Vegetazione: **rada**

Ente competente: **Privato**

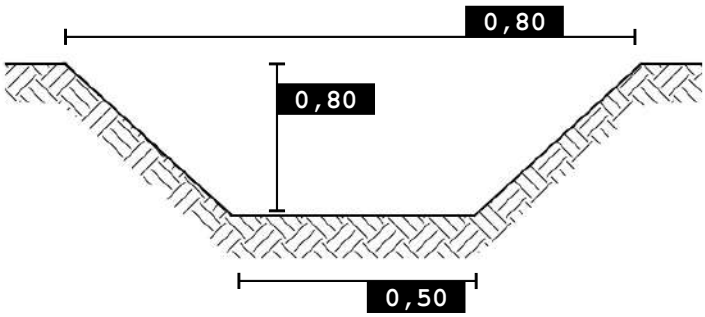

0 100 200 m

SCALA 1:5.000

Foto 1

Foto 2

Nordest Ingegneria
Via Paolo da Sarmeola, 1/A
35030 Rubano (PD)
Tel. 049 897 57 09 - Fax 049 630 270
web www.nordestingegneria.com
email info@nordestingegneria.com
CF e PIVA 02568450247

Comune di Montegalda

SCHEDA MONOGRAFICA
RETE MINORE A CIELO APERTO

Codice: F02805 **Data rilievo: 16/03/2021**

Bacino: **Ceresone - Tesina Padovana**
Caratteristica: **cielo aperto**

Tipo fosso: **fosso**
Tipo sezione: **trapezia**

Rivestimento: **terra**
Manutenzione: **media**
Andamento sezione: **regolare**
Vegetazione: **rada**

Ente competente: **Privato**

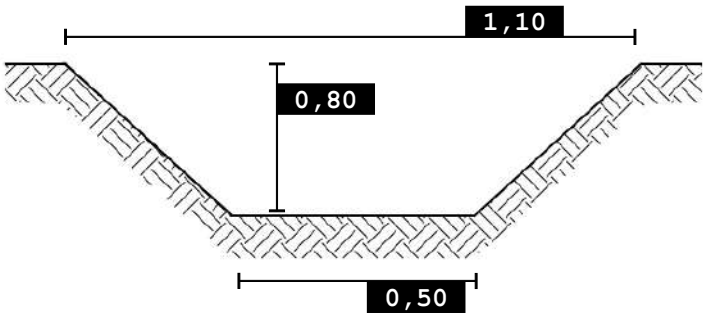

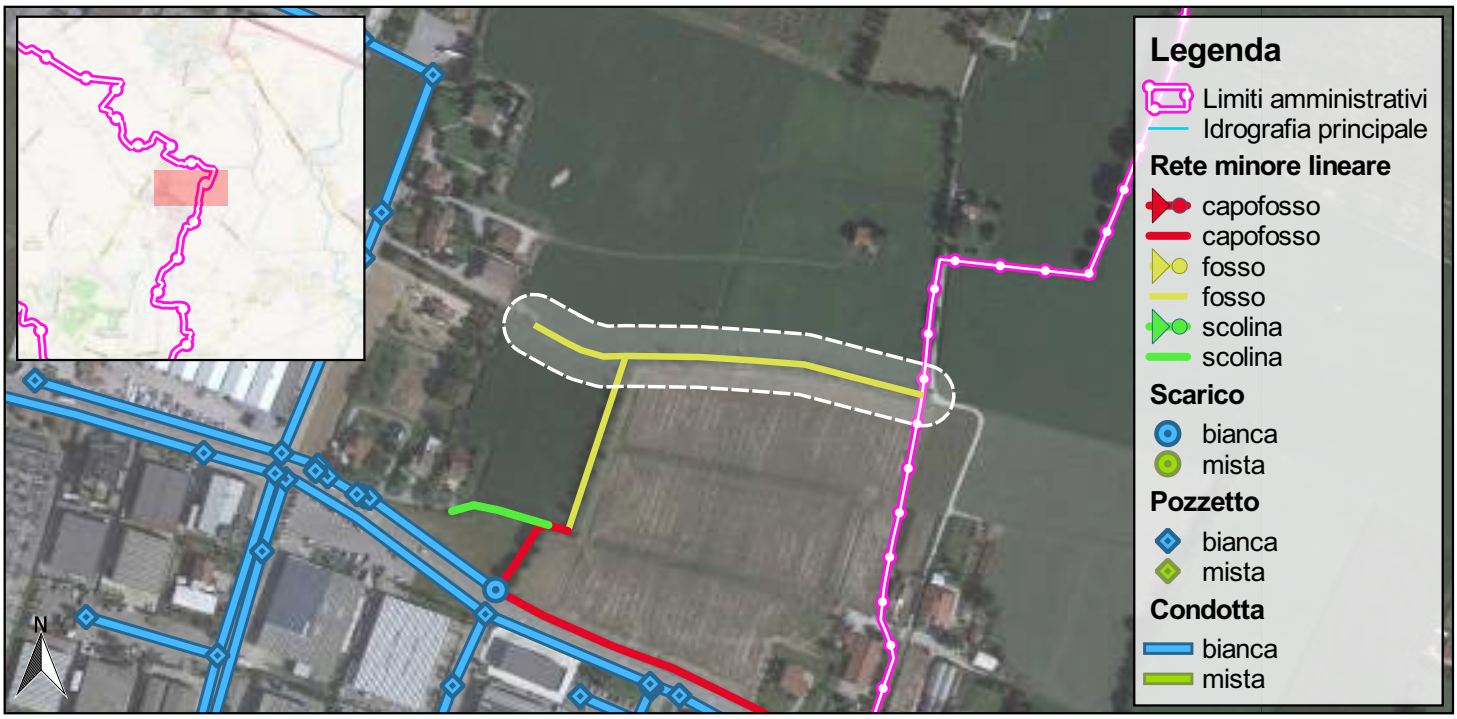

SCALA 1:5.000

Foto 1

Foto 2

Nordest Ingegneria
Via Paolo da Sarmeola, 1/A
35030 Rubano (PD)
Tel. 049 897 57 09 - Fax 049 630 270
web www.nordestingegneria.com
email info@nordestingegneria.com
CF e PIVA 02568450247

Comune di Montegalda

SCHEDA MONOGRAFICA
RETE MINORE A CIELO APERTO

Codice: F02891 **Data rilievo: 19/03/2021**

Bacino: **Ceresone - Tesina Padovana**
Caratteristica: **cielo aperto**

Tipo fosso: **fosso**
Tipo sezione: **trapezia**

Rivestimento: **terra**
Manutenzione: **media**
Andamento sezione: **regolare**
Vegetazione: **rada**

Ente competente: **Comune**

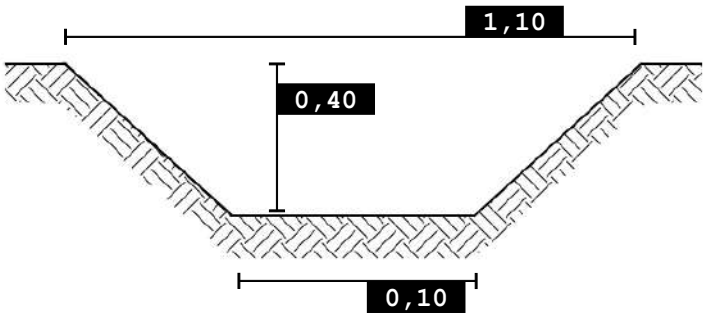

0 100 200 m

SCALA 1:5.000

Foto 1

Foto 2

Nordest Ingegneria
Via Paolo da Sarmeola, 1/A
35030 Rubano (PD)
Tel. 049 897 57 09 - Fax 049 630 270
web www.nordestingegneria.com
email info@nordestingegneria.com
CF e PIVA 02568450247

Comune di Montegalda

SCHEDA MONOGRAFICA
RETE MINORE A CIELO APERTO

Codice: F02897 **Data rilievo: 19/03/2021**

Bacino: **Ceresone - Tesina Padovana**
Caratteristica: **cielo aperto**

Tipo fosso: **fosso**
Tipo sezione: **trapezia**

Rivestimento: **terra**
Manutenzione: **media**
Andamento sezione: **regolare**
Vegetazione: **rada**

Ente competente: **Comune**

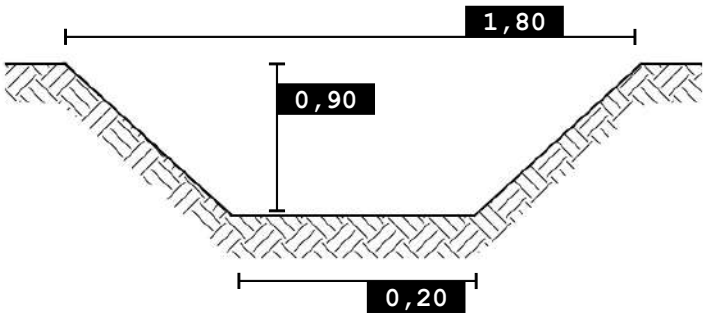

0 100 200 m

SCALA 1:5.000

Foto 1

Foto 2

Nordest Ingegneria
Via Paolo da Sarmeola, 1/A
35030 Rubano (PD)
Tel. 049 897 57 09 - Fax 049 630 270
web www.nordestingegneria.com
email info@nordestingegneria.com
CF e PIVA 02568450247

Comune di Montegalda

SCHEDA MONOGRAFICA
RETE MINORE A CIELO APERTO

Codice: F02929 **Data rilievo: 16/03/2021**

Bacino: **Ceresone - Tesina Padovana**
Caratteristica: **cielo aperto**

Tipo fosso: **fosso**
Tipo sezione: **trapezia**

Rivestimento: **terra**
Manutenzione: **media**
Andamento sezione: **regolare**
Vegetazione: **rada**

Ente competente: **Privato**

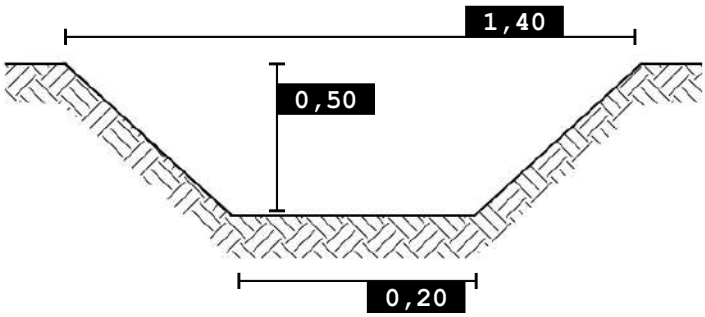

0 100 200 m

SCALA 1:5.000

Foto 1

Foto 2

Nordest Ingegneria
Via Paolo da Sarmeola, 1/A
35030 Rubano (PD)
Tel. 049 897 57 09 - Fax 049 630 270
web www.nordestingegneria.com
email info@nordestingegneria.com
CF e PIVA 02568450247

Comune di Montegalda

SCHEDA MONOGRAFICA
RETE MINORE A CIELO APERTO

Codice: F02930 **Data rilievo: 16/03/2021**

Bacino: **Ceresone - Tesina Padovana**
Caratteristica: **cielo aperto**

Tipo fosso: **fosso**
Tipo sezione: **trapezia**

Rivestimento: **terra**
Manutenzione: **media**
Andamento sezione: **regolare**
Vegetazione: **scarsa o assente**

Ente competente: **Comune**

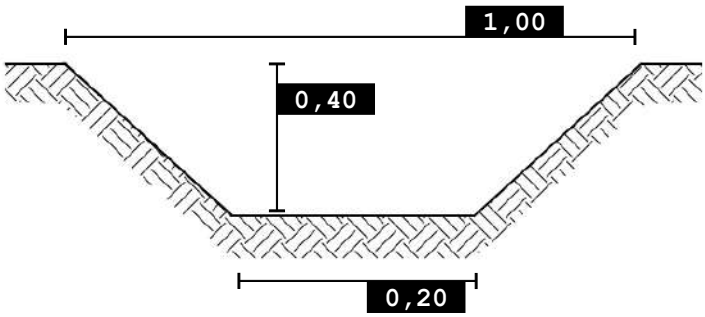

0 100 200 m

SCALA 1:5.000

Foto 1

Foto 2

Nordest Ingegneria
Via Paolo da Sarmeola, 1/A
35030 Rubano (PD)
Tel. 049 897 57 09 - Fax 049 630 270
web www.nordestingegneria.com
email info@nordestingegneria.com
CF e PIVA 02568450247

Comune di Montegalda

SCHEDA MONOGRAFICA
RETE MINORE A CIELO APERTO

Codice: F02935 **Data rilievo: 16/03/2021**

Bacino: **Ceresone - Tesina Padovana**
Caratteristica: **cielo aperto**

Tipo fosso: **fosso**
Tipo sezione: **trapezia**

Rivestimento: **terra**
Manutenzione: **media**
Andamento sezione: **regolare**
Vegetazione: **scarsa o assente**

Ente competente: **Comune**

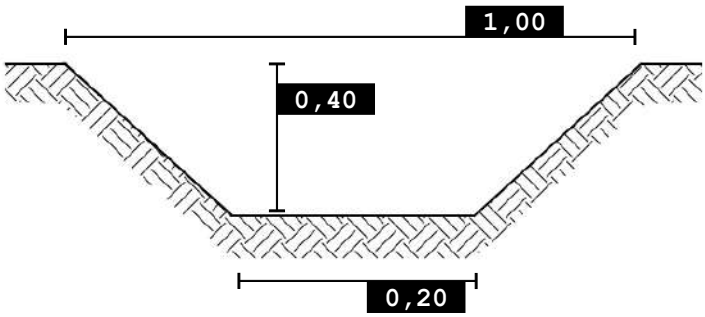

SCALA 1:5.000

Foto 1

Foto 2

Nordest Ingegneria
Via Paolo da Sarmeola, 1/A
35030 Rubano (PD)
Tel. 049 897 57 09 - Fax 049 630 270
web www.nordestingegneria.com
email info@nordestingegneria.com
CF e PIVA 02568450247

Comune di Montegalda

SCHEDA MONOGRAFICA
RETE MINORE A CIELO APERTO

Codice: F02937 **Data rilievo: 16/03/2021**

Bacino: **Ceresone - Tesina Padovana**
Caratteristica: **cielo aperto**

Tipo fosso: **fosso**
Tipo sezione: **trapezia**

Rivestimento: **terra**
Manutenzione: **media**
Andamento sezione: **regolare**
Vegetazione: **scarsa o assente**

Ente competente: **Comune**

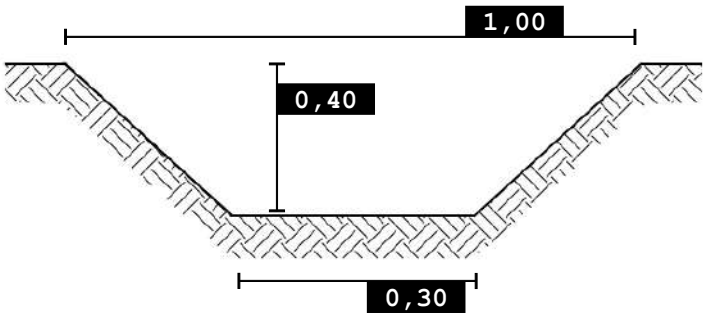

0 100 200 m

SCALA 1:5.000

Foto 1

Foto 2

Nordest Ingegneria
Via Paolo da Sarmeola, 1/A
35030 Rubano (PD)
Tel. 049 897 57 09 - Fax 049 630 270
web www.nordestingegneria.com
email info@nordestingegneria.com
CF e PIVA 02568450247

Comune di Montegalda

SCHEDA MONOGRAFICA
RETE MINORE A CIELO APERTO

Codice: F02938 **Data rilievo: 16/03/2021**

Bacino: **Ceresone - Tesina Padovana**
Caratteristica: **cielo aperto**

Tipo fosso: **fosso**
Tipo sezione: **trapezia**

Rivestimento: **terra**
Manutenzione: **media**
Andamento sezione: **regolare**
Vegetazione: **scarsa o assente**

Ente competente: **Comune**

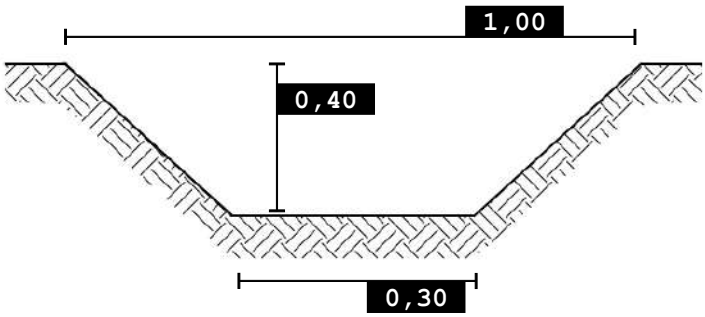

0 100 200 m

SCALA 1:5.000

Foto 1

Foto 2

Nordest Ingegneria
Via Paolo da Sarmeola, 1/A
35030 Rubano (PD)
Tel. 049 897 57 09 - Fax 049 630 270
web www.nordestingegneria.com
email info@nordestingegneria.com
CF e PIVA 02568450247

Comune di Montegalda

SCHEDA MONOGRAFICA
RETE MINORE A CIELO APERTO

Codice: F02947 **Data rilievo: 25/03/2021**

Bacino: **Ceresone - Tesina Padovana**
Caratteristica: **cielo aperto**

Tipo fosso: **fosso**
Tipo sezione: **trapezia**

Rivestimento: **terra**
Manutenzione: **scarsa**
Andamento sezione: **regolare**
Vegetazione: **rada**

Ente competente: **Provincia**

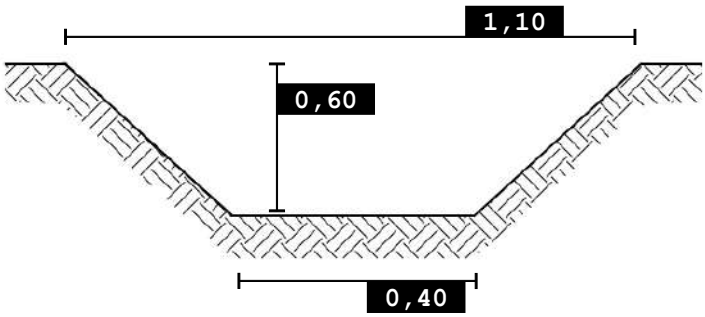

0 100 200 m

SCALA 1:5.000

Foto 1

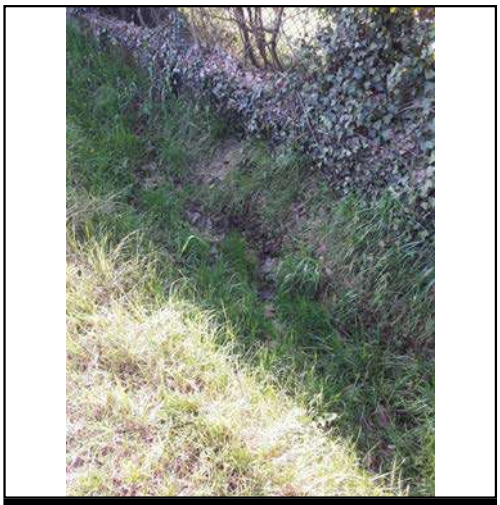

Foto 2

Nordest Ingegneria
Via Paolo da Sarmeola, 1/A
35030 Rubano (PD)
Tel. 049 897 57 09 - Fax 049 630 270
web www.nordestingegneria.com
email info@nordestingegneria.com
CF e PIVA 02568450247

Comune di Montegalda

SCHEDA MONOGRAFICA
RETE MINORE A CIELO APERTO

Codice: F02950 **Data rilievo: 25/03/2021**

Bacino: **Ceresone - Tesina Padovana**
Caratteristica: **cielo aperto**

Tipo fosso: **fosso**
Tipo sezione: **trapezia**

Rivestimento: **terra**
Manutenzione: **media**
Andamento sezione: **regolare**
Vegetazione: **rada**

Ente competente: **Provincia**

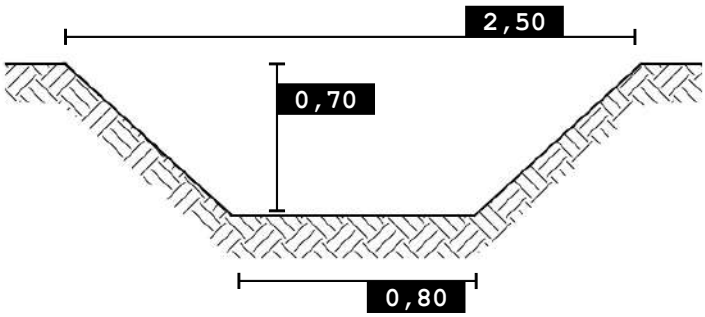

0 100 200 m

SCALA 1:5.000

Foto 1

Foto 2

Nordest Ingegneria
Via Paolo da Sarmeola, 1/A
35030 Rubano (PD)
Tel. 049 897 57 09 - Fax 049 630 270
web www.nordestingegneria.com
email info@nordestingegneria.com
CF e PIVA 02568450247

Comune di Montegalda

SCHEDA MONOGRAFICA
RETE MINORE A CIELO APERTO

Codice: F02951 **Data rilievo: 25/03/2021**

Bacino: **Ceresone - Tesina Padovana**
Caratteristica: **cielo aperto**

Tipo fosso: **fosso**
Tipo sezione: **trapezia**

Rivestimento: **terra**
Manutenzione: **media**
Andamento sezione: **irregolare**
Vegetazione: **rada**

Ente competente: **Privato**

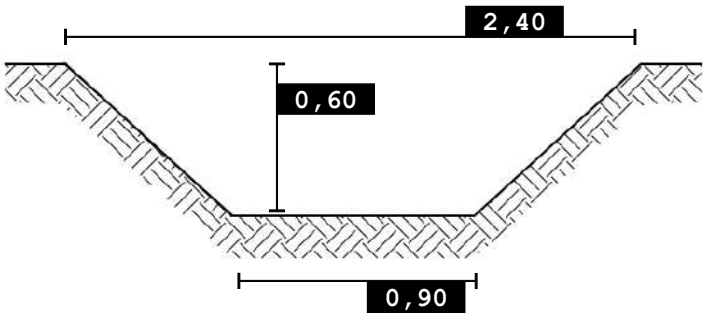

0 100 200 m

SCALA 1:5.000

Foto 1

Foto 2

Nordest Ingegneria
Via Paolo da Sarmeola, 1/A
35030 Rubano (PD)
Tel. 049 897 57 09 - Fax 049 630 270
web www.nordestingegneria.com
email info@nordestingegneria.com
CF e PIVA 02568450247

Comune di Montegalda

SCHEDA MONOGRAFICA
RETE MINORE A CIELO APERTO

Codice: F02952 **Data rilievo: 25/03/2021**

Bacino: **Ceresone - Tesina Padovana**
Caratteristica: **cielo aperto**

Tipo fosso: **fosso**
Tipo sezione: **trapezia**

Rivestimento: **terra**
Manutenzione: **scarsa**
Andamento sezione: **regolare**
Vegetazione: **rada**

Ente competente: **Provincia**

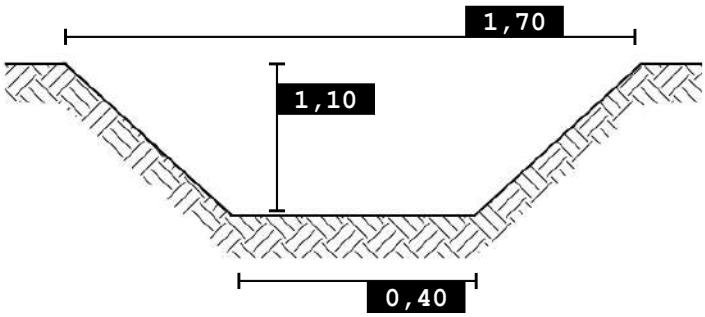

SCALA 1:5.000

Foto 1

Foto 2

Nordest Ingegneria
Via Paolo da Sarmeola, 1/A
35030 Rubano (PD)
Tel. 049 897 57 09 - Fax 049 630 270
web www.nordestingegneria.com
email info@nordestingegneria.com
CF e PIVA 02568450247

Comune di Montegalda

SCHEDA MONOGRAFICA
RETE MINORE A CIELO APERTO

Codice: F02954 **Data rilievo: 25/03/2021**

Bacino: **Ceresone - Tesina Padovana**
Caratteristica: **cielo aperto**

Tipo fosso: **fosso**
Tipo sezione: **trapezia**

Rivestimento: **terra**
Manutenzione: **media**
Andamento sezione: **irregolare**
Vegetazione: **rada**

Ente competente: **Provincia**

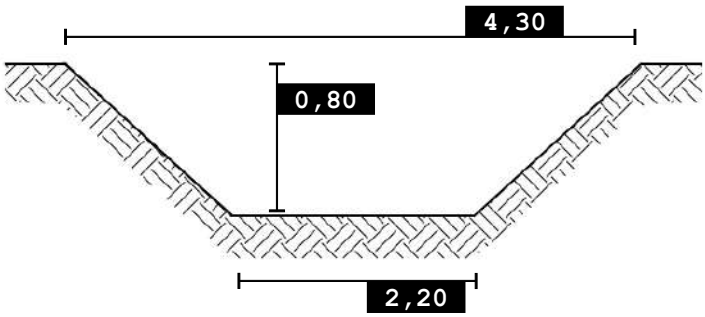

0 100 200 m

SCALA 1:5.000

Foto 1

Foto 2

Nordest Ingegneria
Via Paolo da Sarmeola, 1/A
35030 Rubano (PD)
Tel. 049 897 57 09 - Fax 049 630 270
web www.nordestingegneria.com
email info@nordestingegneria.com
CF e PIVA 02568450247

Comune di Montegalda

SCHEDA MONOGRAFICA
RETE MINORE A CIELO APERTO

Codice: F02960 **Data rilievo: 25/03/2021**

Bacino: **Ceresone - Tesina Padovana**
Caratteristica: **cielo aperto**

Tipo fosso: **fosso**
Tipo sezione: **trapezia**

Rivestimento: **terra**
Manutenzione: **media**
Andamento sezione: **regolare**
Vegetazione: **rada**

Ente competente: **Provincia**

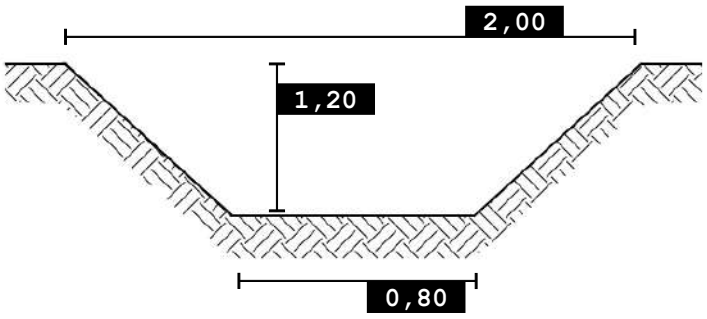

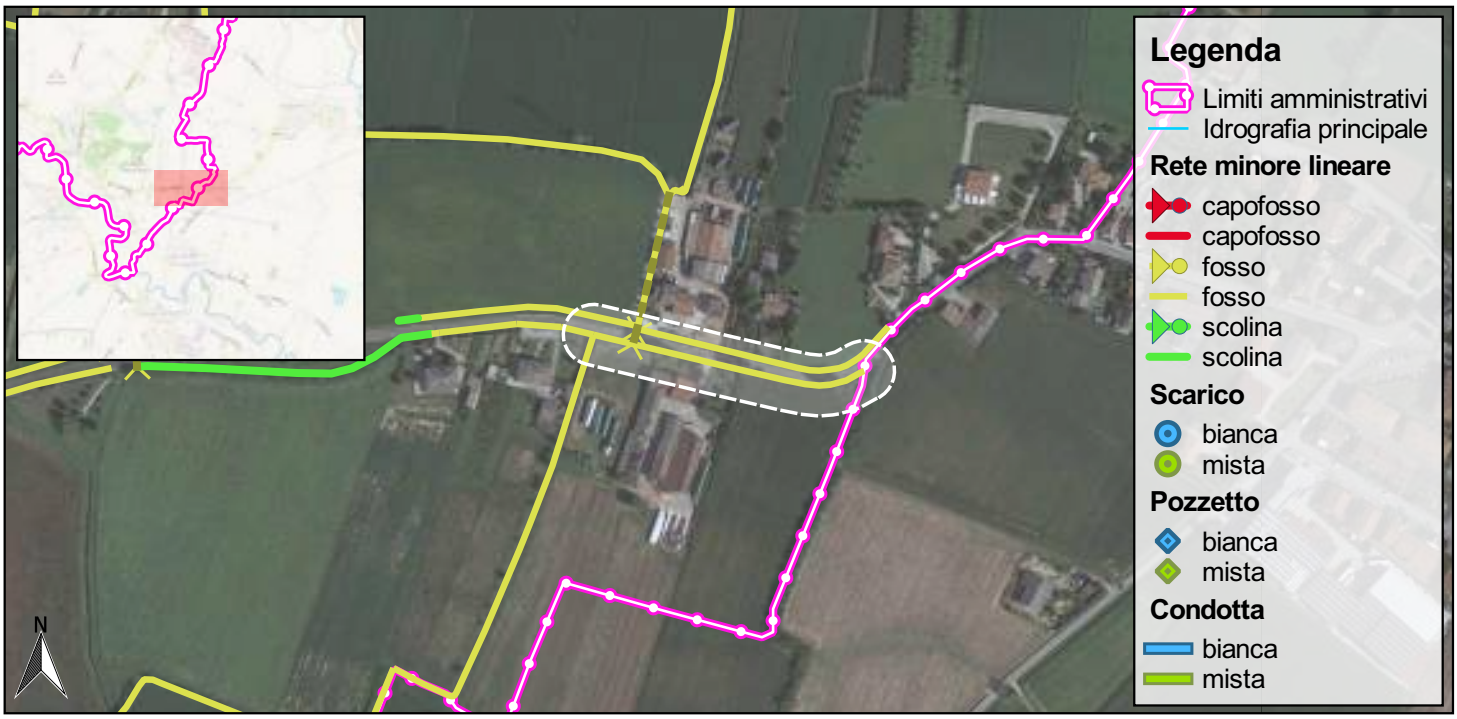

0 100 200 m

SCALA 1:5.000

Foto 1

Foto 2

Nordest Ingegneria
Via Paolo da Sarmeola, 1/A
35030 Rubano (PD)
Tel. 049 897 57 09 - Fax 049 630 270
web www.nordestingegneria.com
email info@nordestingegneria.com
CF e PIVA 02568450247

Comune di Montegalda

SCHEDA MONOGRAFICA
RETE MINORE A CIELO APERTO

Codice: F02961 **Data rilievo: 25/03/2021**

Bacino: **Ceresone - Tesina Padovana**
Caratteristica: **cielo aperto**

Tipo fosso: **fosso**
Tipo sezione: **trapezia**

Rivestimento: **terra**
Manutenzione: **buona**
Andamento sezione: **regolare**
Vegetazione: **rada**

Ente competente: **Privato**

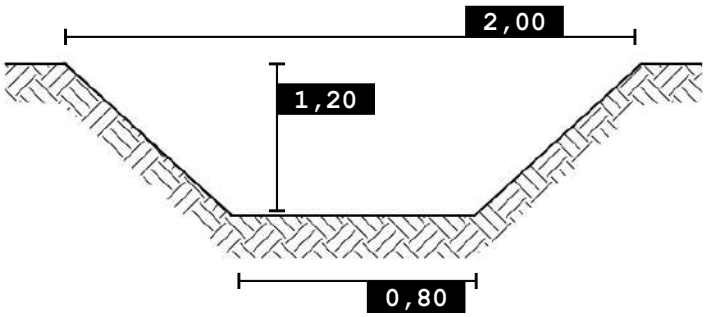

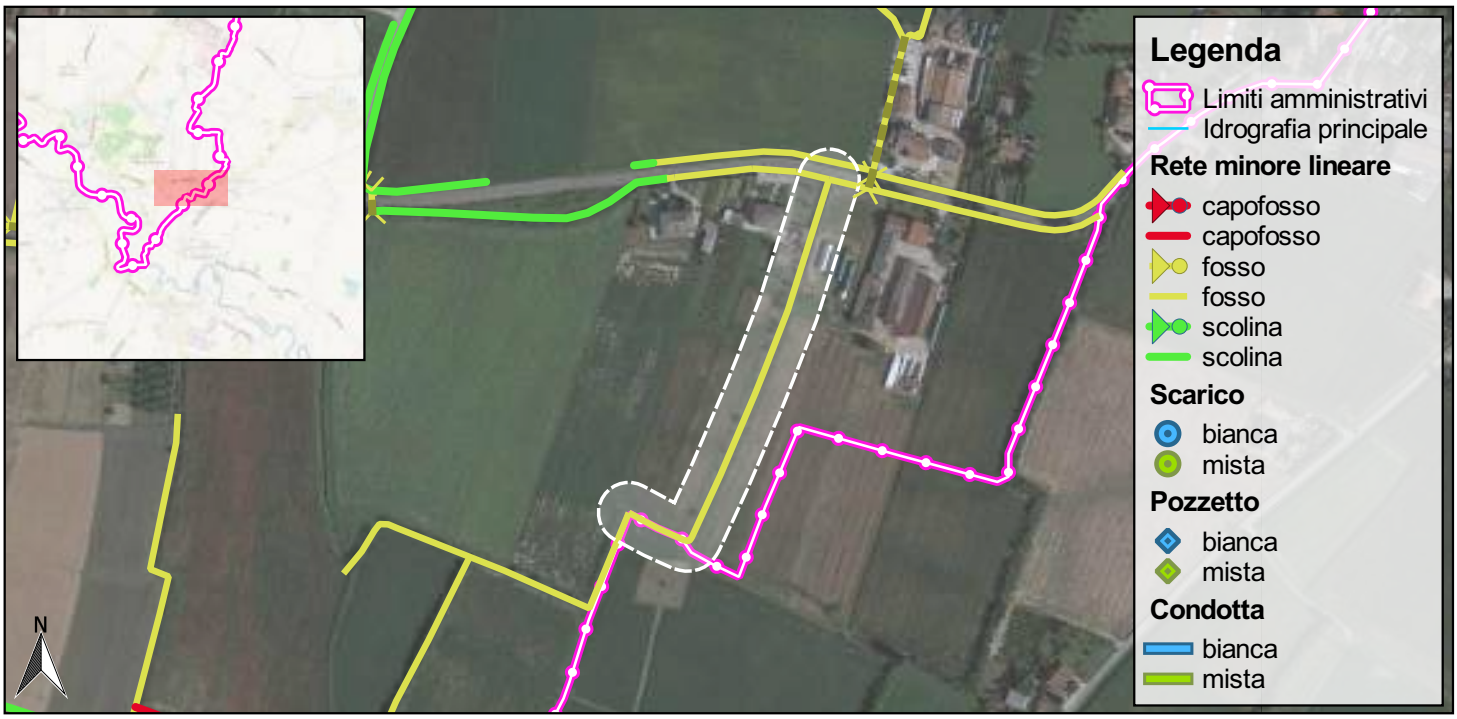

0 100 200 m

SCALA 1:5.000

Foto 1

Nordest Ingegneria
Via Paolo da Sarmeola, 1/A
35030 Rubano (PD)
Tel. 049 897 57 09 - Fax 049 630 270
web www.nordestingegneria.com
email info@nordestingegneria.com
CF e PIVA 02568450247

Comune di Montegalda

SCHEDA MONOGRAFICA
RETE MINORE A CIELO APERTO

Codice: F02962 **Data rilievo: 25/03/2021**

Bacino: **Ceresone - Tesina Padovana**
Caratteristica: **cielo aperto**

Tipo fosso: **fosso**
Tipo sezione: **trapezia**

Rivestimento: **terra**
Manutenzione: **buona**
Andamento sezione: **regolare**
Vegetazione: **scarsa o assente**

Ente competente: **Provincia**

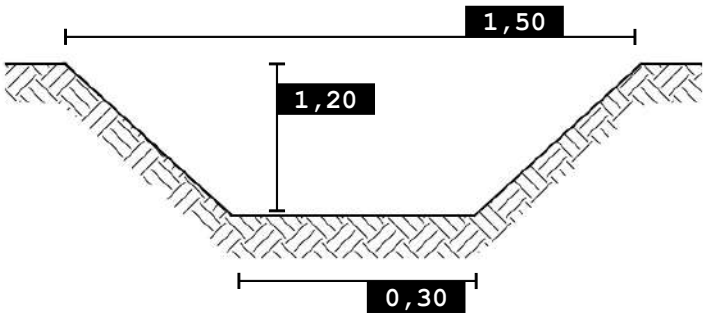

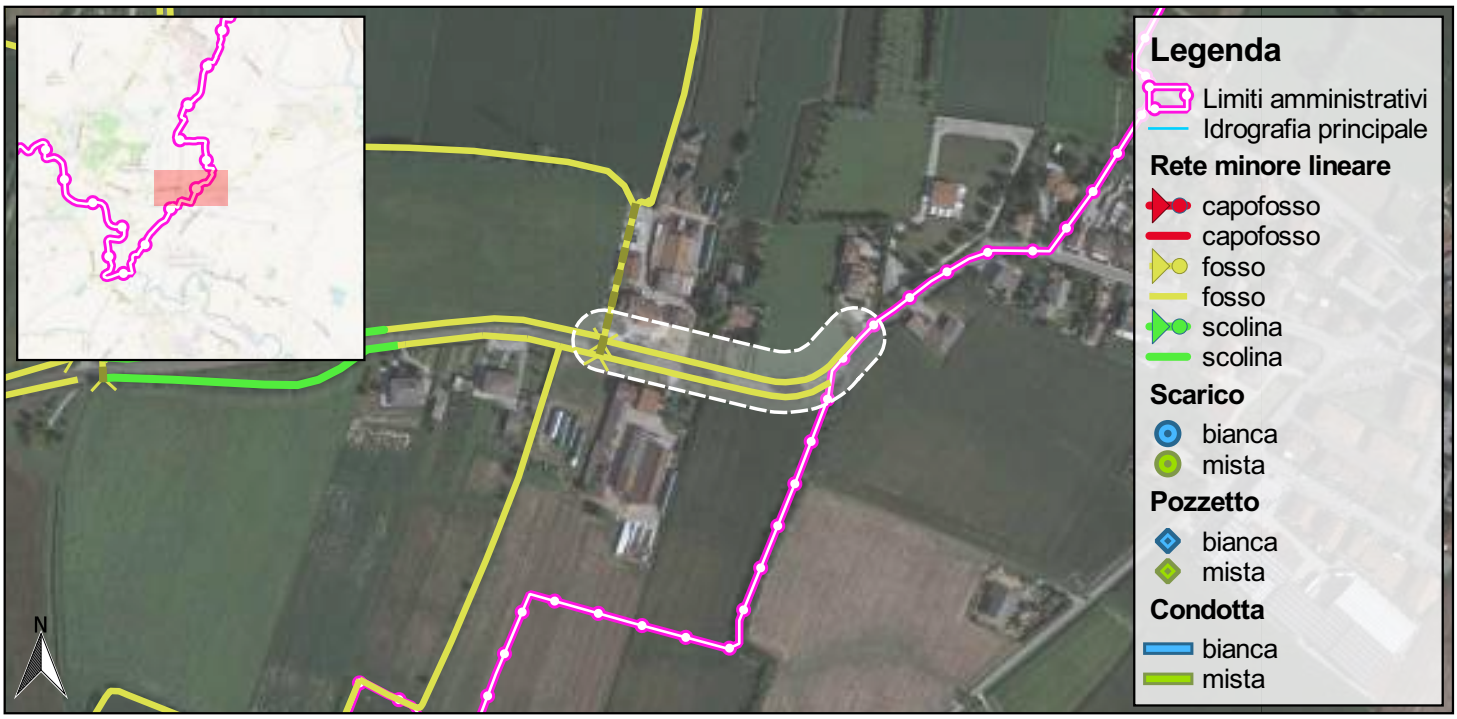

0 100 200 m

SCALA 1:5.000

Foto 1

Nordest Ingegneria
Via Paolo da Sarmeola, 1/A
35030 Rubano (PD)
Tel. 049 897 57 09 - Fax 049 630 270
web www.nordestingegneria.com
email info@nordestingegneria.com
CF e PIVA 02568450247

Comune di Montegalda

SCHEDA MONOGRAFICA
RETE MINORE A CIELO APERTO

Codice: F02963 **Data rilievo: 25/03/2021**

Bacino: **Ceresone - Tesina Padovana**
Caratteristica: **cielo aperto**

Tipo fosso: **fosso**
Tipo sezione: **trapezia**

Rivestimento: **terra**
Manutenzione: **media**
Andamento sezione: **regolare**
Vegetazione: **scarsa o assente**

Ente competente: **Privato**

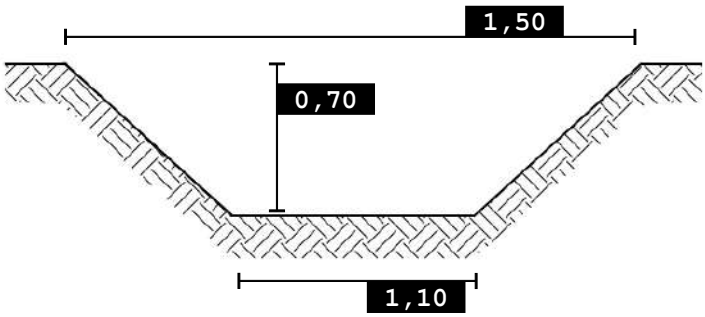

SCALA 1:5.000

Foto 1

Nordest Ingegneria
Via Paolo da Sarmeola, 1/A
35030 Rubano (PD)
Tel. 049 897 57 09 - Fax 049 630 270
web www.nordestingegneria.com
email info@nordestingegneria.com
CF e PIVA 02568450247

Comune di Montegalda

SCHEDA MONOGRAFICA
RETE MINORE A CIELO APERTO

Codice: F02967 **Data rilievo: 25/03/2021**

Bacino: **Ceresone - Tesina Padovana**
Caratteristica: **cielo aperto**

Tipo fosso: **fosso**
Tipo sezione: **trapezia**

Rivestimento: **terra**
Manutenzione: **scarsa**
Andamento sezione: **regolare**
Vegetazione: **rada**

Ente competente: **Comune**

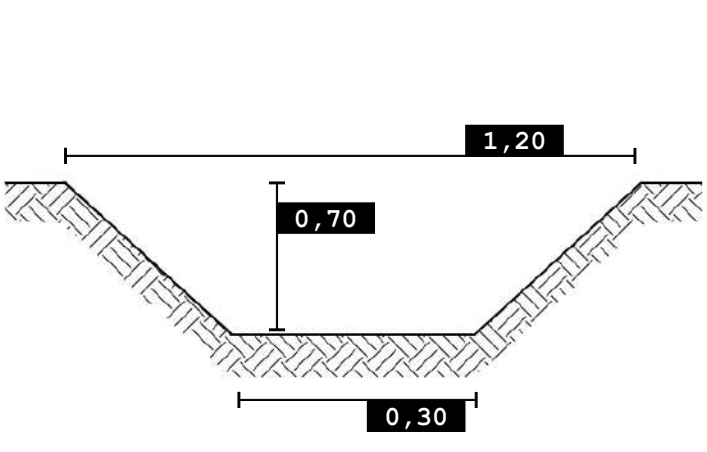

0 100 200 m

SCALA 1:5.000

Foto 1

Nordest Ingegneria
Via Paolo da Sarmeola, 1/A
35030 Rubano (PD)
Tel. 049 897 57 09 - Fax 049 630 270
web www.nordestingegneria.com
email info@nordestingegneria.com
CF e PIVA 02568450247

Comune di Montegalda

SCHEDA MONOGRAFICA
RETE MINORE A CIELO APERTO

Codice: F02968 **Data rilievo: 25/03/2021**

Bacino: **Ceresone - Tesina Padovana**
Caratteristica: **cielo aperto**

Tipo fosso: **fosso**
Tipo sezione: **trapezia**

Rivestimento: **terra**
Manutenzione: **scarsa**
Andamento sezione: **regolare**
Vegetazione: **rada**

Ente competente: **Comune**

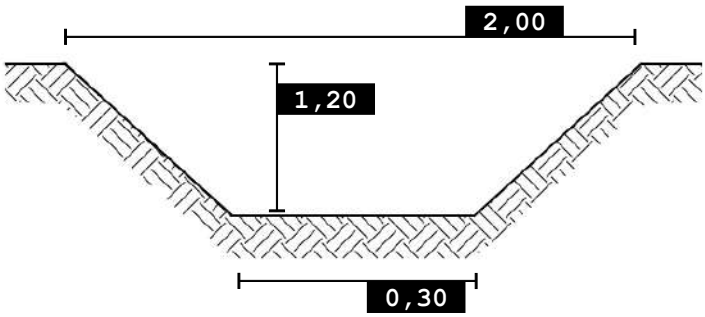

0 100 200 m

SCALA 1:5.000

Foto 1

Nordest Ingegneria
Via Paolo da Sarmeola, 1/A
35030 Rubano (PD)
Tel. 049 897 57 09 - Fax 049 630 270
web www.nordestingegneria.com
email info@nordestingegneria.com
CF e PIVA 02568450247

Comune di Montegalda

SCHEDA MONOGRAFICA
RETE MINORE A CIELO APERTO

Codice: F02969 **Data rilievo: 25/03/2021**

Bacino: **Ceresone - Tesina Padovana**
Caratteristica: **cielo aperto**

Tipo fosso: **fosso**
Tipo sezione: **trapezia**

Rivestimento: **terra**
Manutenzione: **media**
Andamento sezione: **regolare**
Vegetazione: **rada**

Ente competente: **Comune**

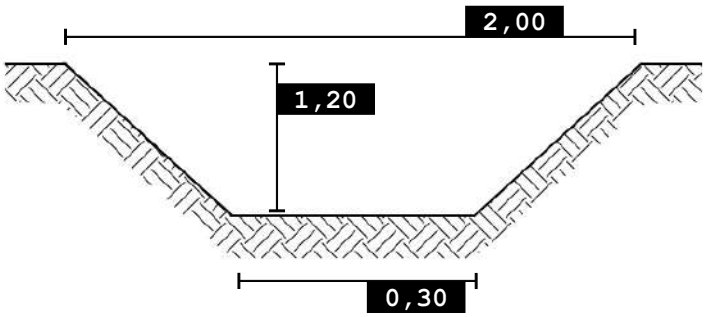

0 100 200 m

SCALA 1:5.000

Foto 1

Nordest Ingegneria
Via Paolo da Sarmeola, 1/A
35030 Rubano (PD)
Tel. 049 897 57 09 - Fax 049 630 270
web www.nordestingegneria.com
email info@nordestingegneria.com
CF e PIVA 02568450247

Comune di Montegalda

SCHEDA MONOGRAFICA
RETE MINORE A CIELO APERTO

Codice: F02971 **Data rilievo: 25/03/2021**

Bacino: **Ceresone - Tesina Padovana**
Caratteristica: **cielo aperto**

Tipo fosso: **fosso**
Tipo sezione: **trapezia**

Rivestimento: **terra**
Manutenzione: **media**
Andamento sezione: **regolare**
Vegetazione: **rada**

Ente competente: **Comune**

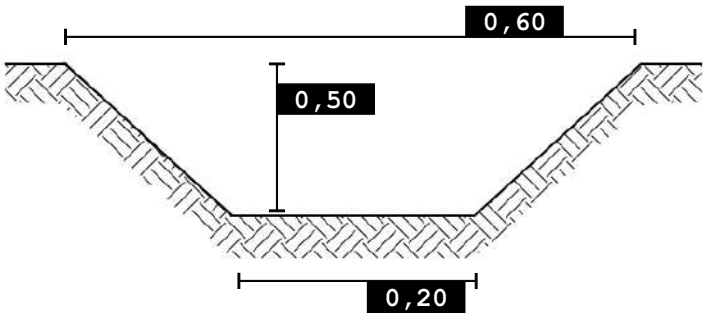

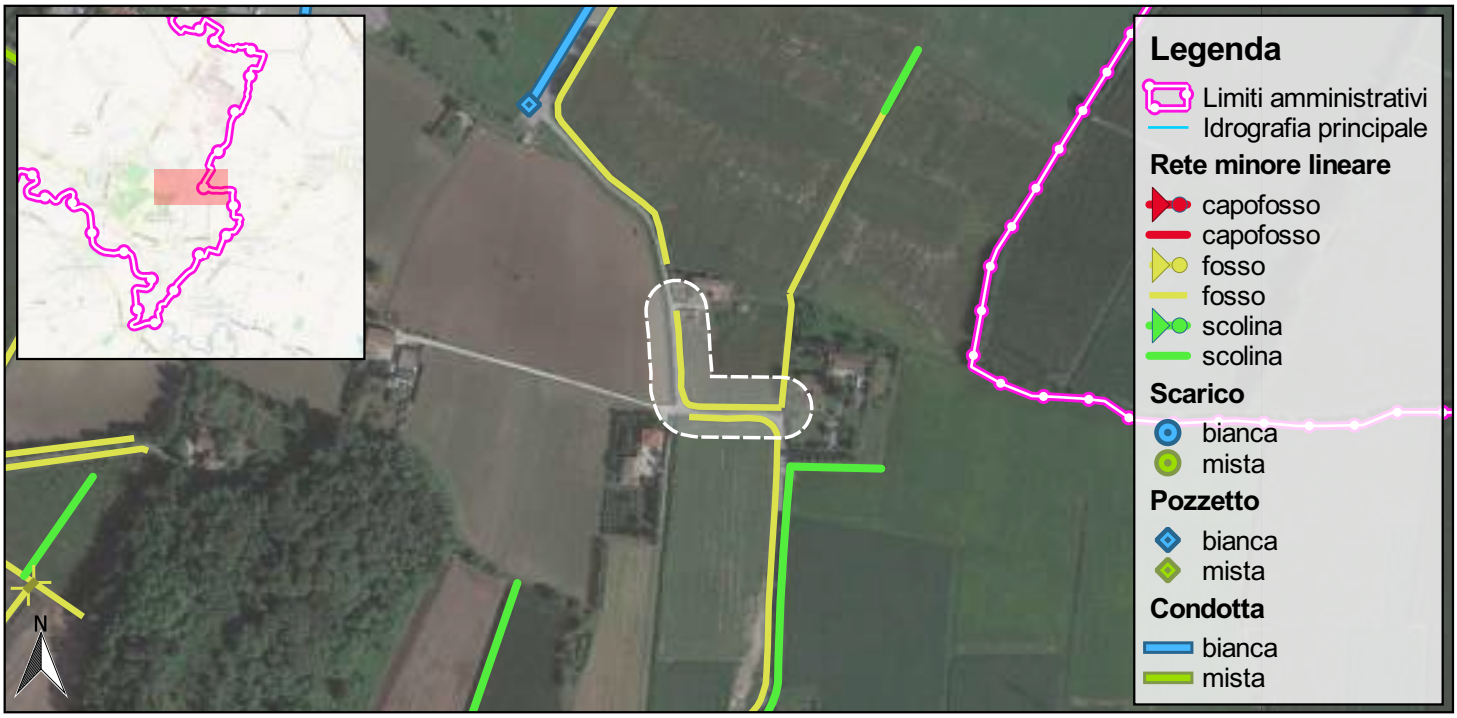

0 100 200 m

SCALA 1:5.000

Foto 1

Foto 2

Nordest Ingegneria
Via Paolo da Sarmeola, 1/A
35030 Rubano (PD)
Tel. 049 897 57 09 - Fax 049 630 270
web www.nordestingegneria.com
email info@nordestingegneria.com
CF e PIVA 02568450247

Comune di Montegalda

SCHEDA MONOGRAFICA
RETE MINORE A CIELO APERTO

Codice: F02972 **Data rilievo: 25/03/2021**

Bacino: **Ceresone - Tesina Padovana**
Caratteristica: **cielo aperto**

Tipo fosso: **fosso**
Tipo sezione: **trapezia**

Rivestimento: **terra**
Manutenzione: **media**
Andamento sezione: **regolare**
Vegetazione: **rada**

Ente competente: **Privato**

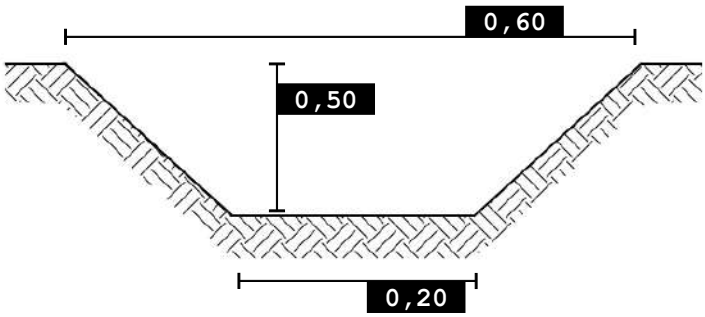

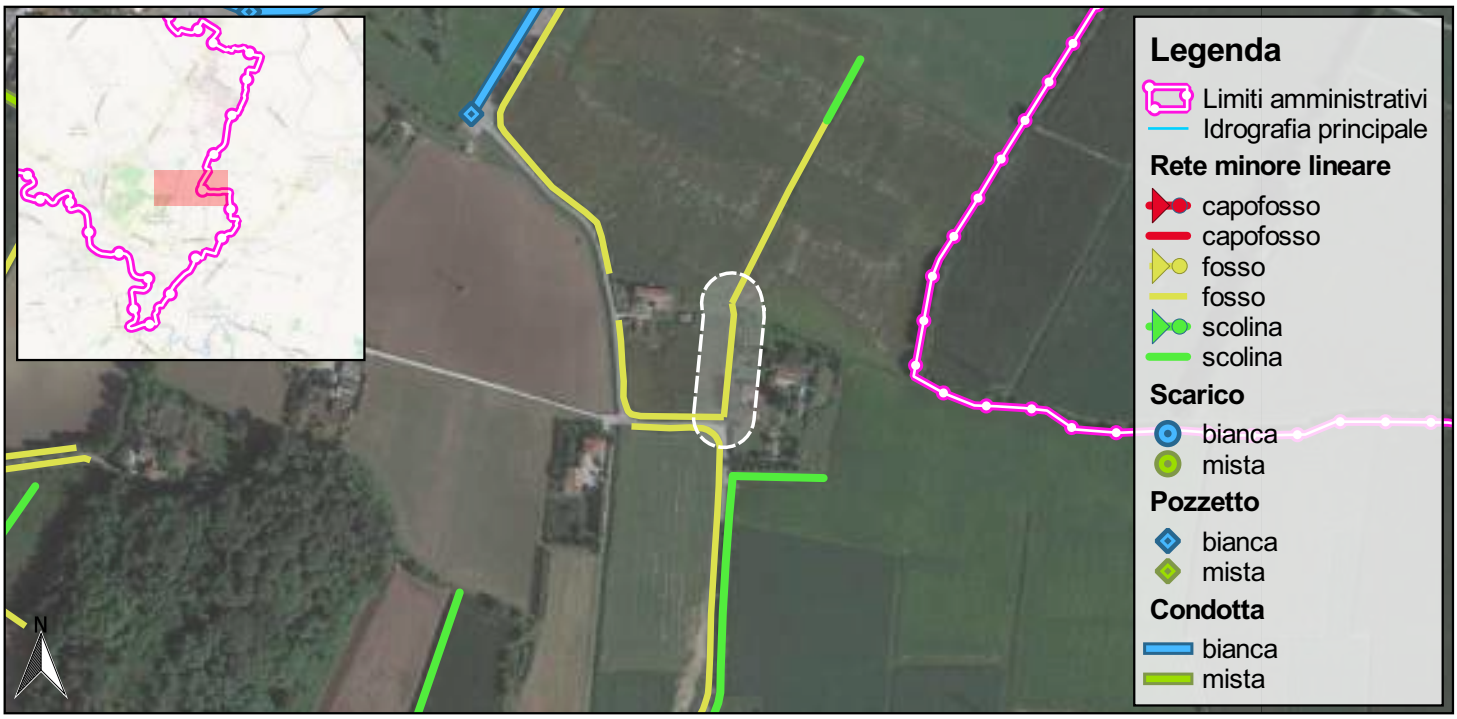

0 100 200 m

SCALA 1:5.000

Foto 1

Foto 2

Nordest Ingegneria
Via Paolo da Sarmeola, 1/A
35030 Rubano (PD)
Tel. 049 897 57 09 - Fax 049 630 270
web www.nordestingegneria.com
email info@nordestingegneria.com
CF e PIVA 02568450247

Comune di Montegalda

SCHEDA MONOGRAFICA
RETE MINORE A CIELO APERTO

Codice: F02974 **Data rilievo: 25/03/2021**

Bacino: **Ceresone - Tesina Padovana**
Caratteristica: **cielo aperto**

Tipo fosso: **fosso**
Tipo sezione: **trapezia**

Rivestimento: **terra**
Manutenzione: **media**
Andamento sezione: **regolare**
Vegetazione: **rada**

Ente competente: **Privato**

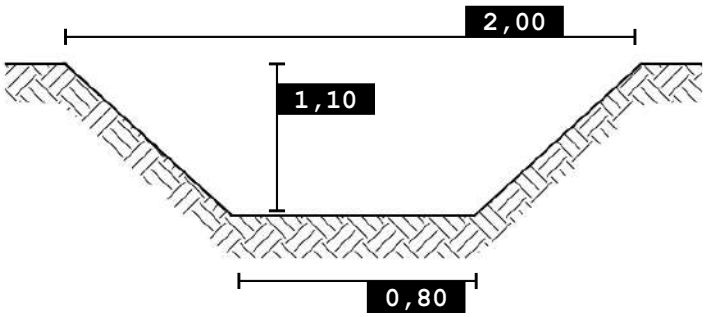

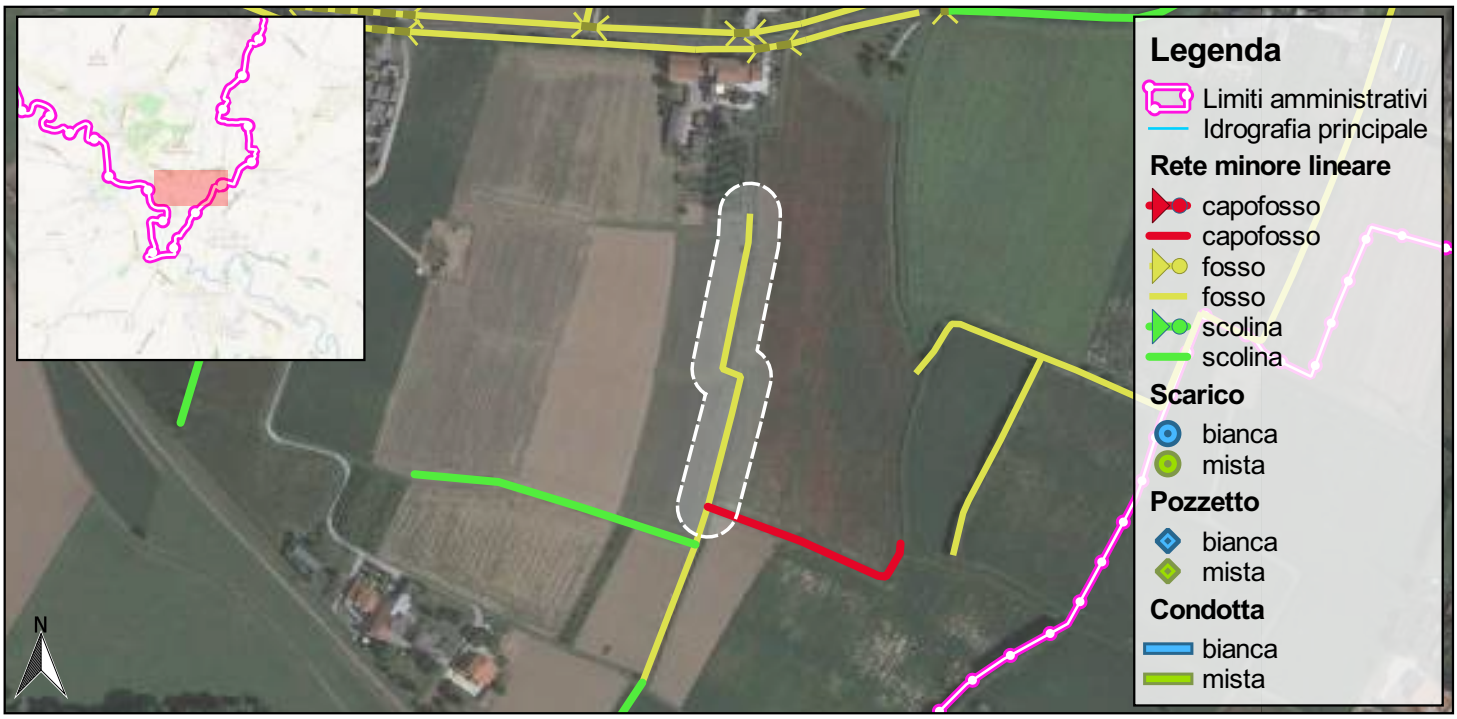

0 100 200 m

SCALA 1:5.000

Foto 1

Foto 2

Nordest Ingegneria
Via Paolo da Sarmeola, 1/A
35030 Rubano (PD)
Tel. 049 897 57 09 - Fax 049 630 270
web www.nordestingegneria.com
email info@nordestingegneria.com
CF e PIVA 02568450247

Comune di Montegalda

SCHEDA MONOGRAFICA
RETE MINORE A CIELO APERTO

Codice: F02982 **Data rilievo: 25/03/2021**

Bacino: **Ceresone - Tesina Padovana**
Caratteristica: **cielo aperto**

Tipo fosso: **fosso**
Tipo sezione: **trapezia**

Rivestimento: **terra**
Manutenzione: **media**
Andamento sezione: **regolare**
Vegetazione: **rada**

Ente competente: **Privato**

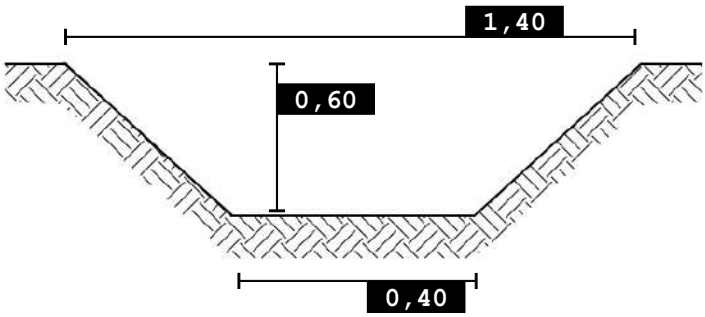

0 100 200 m

SCALA 1:5.000

Foto 1

Nordest Ingegneria
Via Paolo da Sarmeola, 1/A
35030 Rubano (PD)
Tel. 049 897 57 09 - Fax 049 630 270
web www.nordestingegneria.com
email info@nordestingegneria.com
CF e PIVA 02568450247

Comune di Montegalda

SCHEDA MONOGRAFICA
RETE MINORE A CIELO APERTO

Codice: F02983 **Data rilievo: 25/03/2021**

Bacino: **Ceresone - Tesina Padovana**
Caratteristica: **cielo aperto**

Tipo fosso: **fosso**
Tipo sezione: **trapezia**

Rivestimento: **terra**
Manutenzione: **scarsa**
Andamento sezione: **regolare**
Vegetazione: **rada**

Ente competente: **Privato**

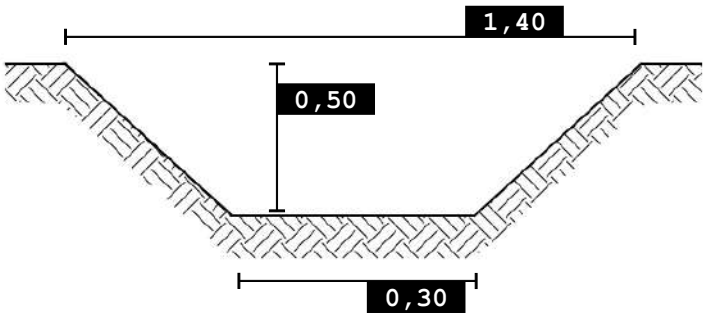

0 100 200 m

SCALA 1:5.000

Foto 1

Nordest Ingegneria
Via Paolo da Sarmeola, 1/A
35030 Rubano (PD)
Tel. 049 897 57 09 - Fax 049 630 270
web www.nordestingegneria.com
email info@nordestingegneria.com
CF e PIVA 02568450247

Comune di Montegalda

SCHEDA MONOGRAFICA
RETE MINORE A CIELO APERTO

Codice: F02989 **Data rilievo: 25/03/2021**

Bacino: **Ceresone - Tesina Padovana**
Caratteristica: **cielo aperto**

Tipo fosso: **fosso**
Tipo sezione: **trapezia**

Rivestimento: **terra**
Manutenzione: **scarsa**
Andamento sezione: **regolare**
Vegetazione: **rada**

Ente competente: **Privato**

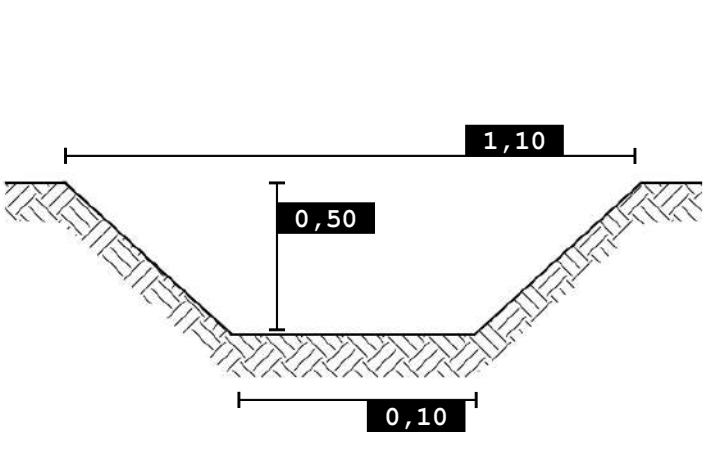

SCALA 1:5.000

Foto 1

Foto 2

Nordest Ingegneria
Via Paolo da Sarmeola, 1/A
35030 Rubano (PD)
Tel. 049 897 57 09 - Fax 049 630 270
web www.nordestingegneria.com
email info@nordestingegneria.com
CF e PIVA 02568450247

Comune di Montegalda

SCHEDA MONOGRAFICA
RETE MINORE A CIELO APERTO

Codice: F02990 **Data rilievo: 25/03/2021**

Bacino: **Ceresone - Tesina Padovana**
Caratteristica: **cielo aperto**

Tipo fosso: **fosso**
Tipo sezione: **trapezia**

Rivestimento: **terra**
Manutenzione: **scarsa**
Andamento sezione: **regolare**
Vegetazione: **rada**

Ente competente: **Privato**

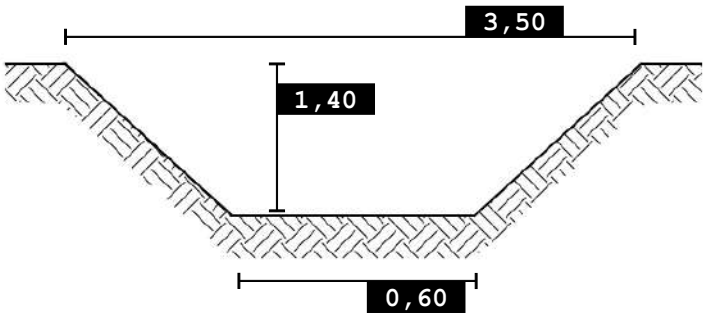

0 100 200 m

SCALA 1:5.000

Foto 1

Foto 2

Nordest Ingegneria
Via Paolo da Sarmeola, 1/A
35030 Rubano (PD)
Tel. 049 897 57 09 - Fax 049 630 270
web www.nordestingegneria.com
email info@nordestingegneria.com
CF e PIVA 02568450247

Comune di Montegalda

SCHEDA MONOGRAFICA
RETE MINORE A CIELO APERTO

Codice: F03004 **Data rilievo: 25/03/2021**

Bacino: **Ceresone - Tesina Padovana**
Caratteristica: **cielo aperto**

Tipo fosso: **fosso**
Tipo sezione: **trapezia**

Rivestimento: **terra**
Manutenzione: **scarsa**
Andamento sezione: **regolare**
Vegetazione: **rada**

Ente competente: **Privato**

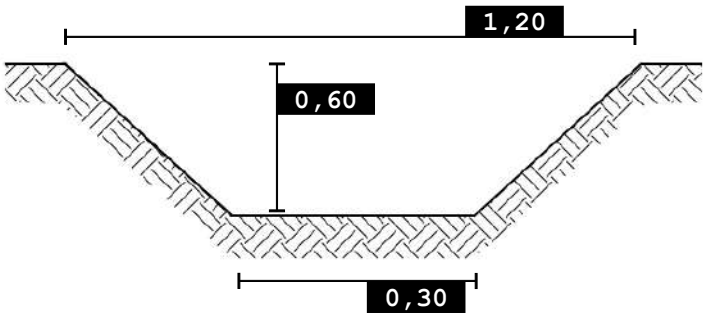

0 100 200 m

SCALA 1:5.000

Foto 1

Nordest Ingegneria
Via Paolo da Sarmeola, 1/A
35030 Rubano (PD)
Tel. 049 897 57 09 - Fax 049 630 270
web www.nordestingegneria.com
email info@nordestingegneria.com
CF e PIVA 02568450247

Comune di Montegalda

SCHEDA MONOGRAFICA
RETE MINORE A CIELO APERTO

Codice: F03008 **Data rilievo: 25/03/2021**

Bacino: **Ceresone - Tesina Padovana**
Caratteristica: **cielo aperto**

Tipo fosso: **fosso**
Tipo sezione: **trapezia**

Rivestimento: **terra**
Manutenzione: **buona**
Andamento sezione: **regolare**
Vegetazione: **rada**

Ente competente: **Privato**

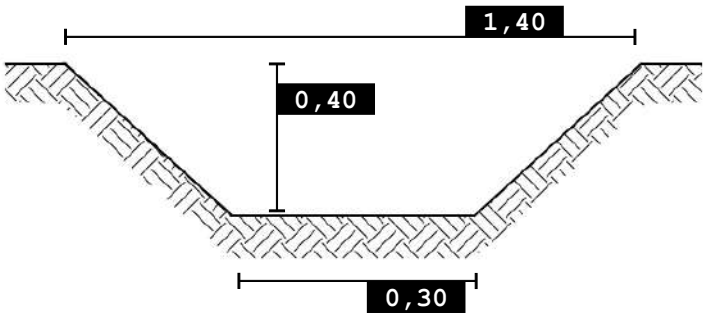

0 100 200 m

SCALA 1:5.000

Foto 1

Foto 2

Nordest Ingegneria
Via Paolo da Sarmeola, 1/A
35030 Rubano (PD)
Tel. 049 897 57 09 - Fax 049 630 270
web www.nordestingegneria.com
email info@nordestingegneria.com
CF e PIVA 02568450247

Comune di Montegalda

SCHEDA MONOGRAFICA
RETE MINORE A CIELO APERTO

Codice: F03011 **Data rilievo: 25/03/2021**

Bacino: **Ceresone - Tesina Padovana**
Caratteristica: **cielo aperto**

Tipo fosso: **fosso**
Tipo sezione: **trapezia**

Rivestimento: **terra**
Manutenzione: **media**
Andamento sezione: **regolare**
Vegetazione: **rada**

Ente competente: **Privato**

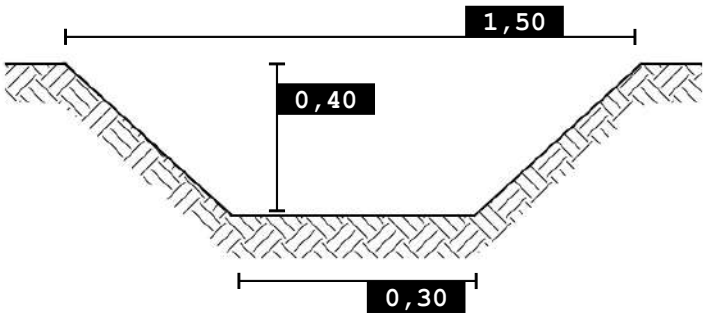

0 100 200 m

SCALA 1:5.000

Foto 1

Nordest Ingegneria
Via Paolo da Sarmeola, 1/A
35030 Rubano (PD)
Tel. 049 897 57 09 - Fax 049 630 270
web www.nordestingegneria.com
email info@nordestingegneria.com
CF e PIVA 02568450247

Comune di Montegalda

SCHEDA MONOGRAFICA
RETE MINORE A CIELO APERTO

Codice: F03012 **Data rilievo: 25/03/2021**

Bacino: **Ceresone - Tesina Padovana**
Caratteristica: **cielo aperto**

Tipo fosso: **fosso**
Tipo sezione: **trapezia**

Rivestimento: **terra**
Manutenzione: **media**
Andamento sezione: **regolare**
Vegetazione: **rada**

Ente competente: **Privato**

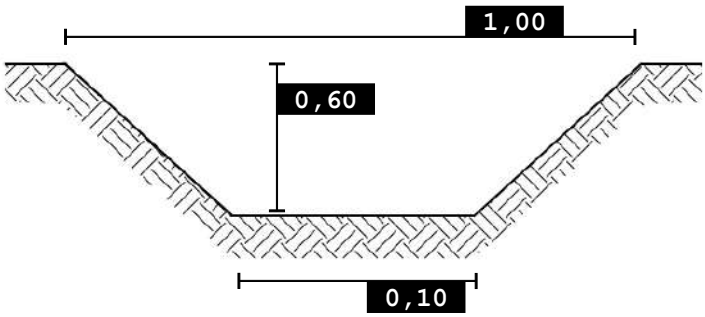

0 100 200 m

SCALA 1:5.000

Foto 1

Foto 2

Nordest Ingegneria
Via Paolo da Sarmeola, 1/A
35030 Rubano (PD)
Tel. 049 897 57 09 - Fax 049 630 270
web www.nordestingegneria.com
email info@nordestingegneria.com
CF e PIVA 02568450247

Comune di Montegalda

SCHEDA MONOGRAFICA
RETE MINORE A CIELO APERTO

Codice: F03013 **Data rilievo: 25/03/2021**

Bacino: **Ceresone - Tesina Padovana**
Caratteristica: **cielo aperto**

Tipo fosso: **fosso**
Tipo sezione: **trapezia**

Rivestimento: **terra**
Manutenzione: **media**
Andamento sezione: **regolare**
Vegetazione: **rada**

Ente competente: **Privato**

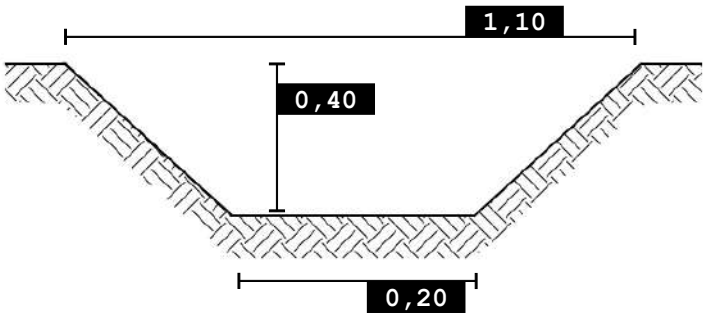

0 100 200 m

SCALA 1:5.000

Foto 1

Foto 2

Nordest Ingegneria
Via Paolo da Sarmeola, 1/A
35030 Rubano (PD)
Tel. 049 897 57 09 - Fax 049 630 270
web www.nordestingegneria.com
email info@nordestingegneria.com
CF e PIVA 02568450247

Comune di Montegalda

SCHEDA MONOGRAFICA
RETE MINORE A CIELO APERTO

Codice: F03020 **Data rilievo: 25/03/2021**

Bacino: **Ceresone - Tesina Padovana**
Caratteristica: **cielo aperto**

Tipo fosso: **fosso**
Tipo sezione: **trapezia**

Rivestimento: **terra**
Manutenzione: **scarsa**
Andamento sezione: **irregolare**
Vegetazione: **rada**

Ente competente: **Privato**

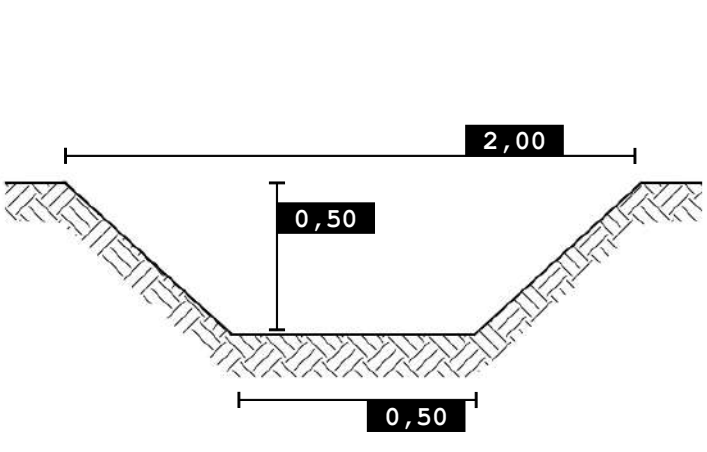

SCALA 1:5.000

Foto 1

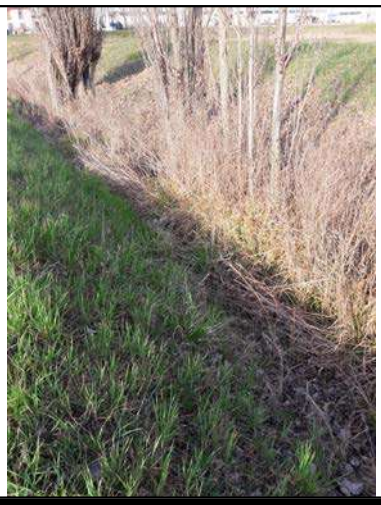

Foto 2

Nordest Ingegneria
Via Paolo da Sarmeola, 1/A
35030 Rubano (PD)
Tel. 049 897 57 09 - Fax 049 630 270
web www.nordestingegneria.com
email info@nordestingegneria.com
CF e PIVA 02568450247

Comune di Montegalda

SCHEDA MONOGRAFICA
RETE MINORE A CIELO APERTO

Codice: F03022 **Data rilievo: 25/03/2021**

Bacino: **Ceresone - Tesina Padovana**
Caratteristica: **cielo aperto**

Tipo fosso: **fosso**
Tipo sezione: **trapezia**

Rivestimento: **terra**
Manutenzione: **media**
Andamento sezione: **regolare**
Vegetazione: **rada**

Ente competente: **Comune**

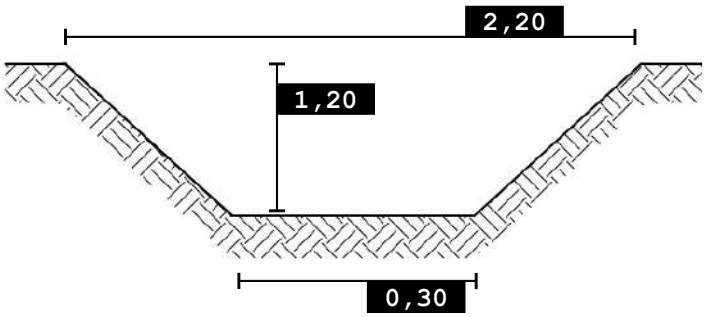

0 100 200 m

SCALA 1:5.000

Foto 1

Foto 2

Nordest Ingegneria
Via Paolo da Sarmeola, 1/A
35030 Rubano (PD)
Tel. 049 897 57 09 - Fax 049 630 270
web www.nordestingegneria.com
email info@nordestingegneria.com
CF e PIVA 02568450247

Comune di Montegalda

SCHEDA MONOGRAFICA
RETE MINORE A CIELO APERTO

Codice: F03023 **Data rilievo: 09/03/2021**

Bacino: **Ceresone - Tesina Padovana**
Caratteristica: **cielo aperto**

Tipo fosso: **fosso**
Tipo sezione: **trapezia**

Rivestimento: **terra**
Manutenzione: **media**
Andamento sezione: **regolare**
Vegetazione: **rada**

Ente competente: **Comune**

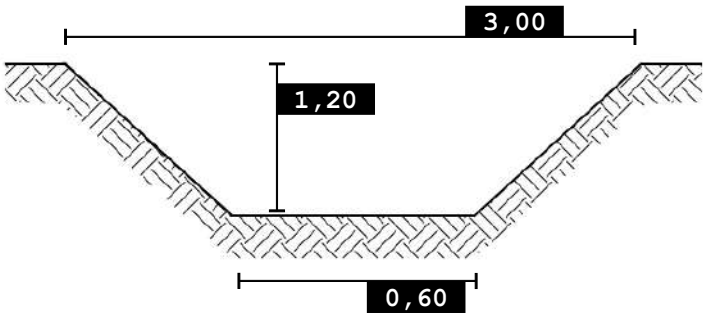

0 100 200 m

SCALA 1:5.000

Foto 1

Foto 2

Nordest Ingegneria
Via Paolo da Sarmeola, 1/A
35030 Rubano (PD)
Tel. 049 897 57 09 - Fax 049 630 270
web www.nordestingegneria.com
email info@nordestingegneria.com
CF e PIVA 02568450247

Comune di Montegalda

SCHEDA MONOGRAFICA
RETE MINORE A CIELO APERTO

Codice: F03028 **Data rilievo: 30/03/2021**

Bacino: **Ceresone - Tesina Padovana**
Caratteristica: **cielo aperto**

Tipo fosso: **fosso**
Tipo sezione: **trapezia**

Rivestimento: **terra**
Manutenzione: **media**
Andamento sezione: **regolare**
Vegetazione: **rada**

Ente competente: **Privato**

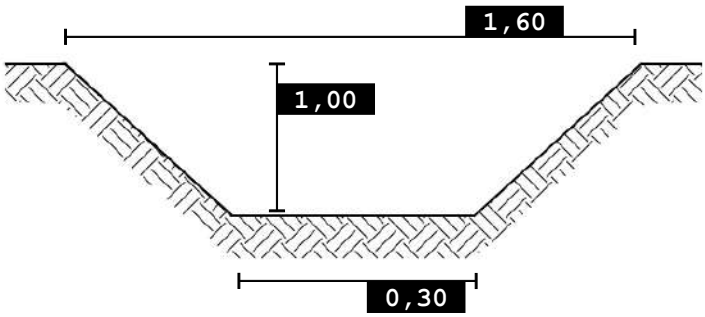

0 100 200 m

SCALA 1:5.000

Foto 1

Foto 2

Nordest Ingegneria
Via Paolo da Sarmeola, 1/A
35030 Rubano (PD)
Tel. 049 897 57 09 - Fax 049 630 270
web www.nordestingegneria.com
email info@nordestingegneria.com
CF e PIVA 02568450247

Comune di Montegalda

SCHEDA MONOGRAFICA
RETE MINORE A CIELO APERTO

Codice: F03029 **Data rilievo: 30/03/2021**

Bacino: **Ceresone - Tesina Padovana**
Caratteristica: **cielo aperto**

Tipo fosso: **fosso**
Tipo sezione: **trapezia**

Rivestimento: **terra**
Manutenzione: **media**
Andamento sezione: **regolare**
Vegetazione: **rada**

Ente competente: **Privato**

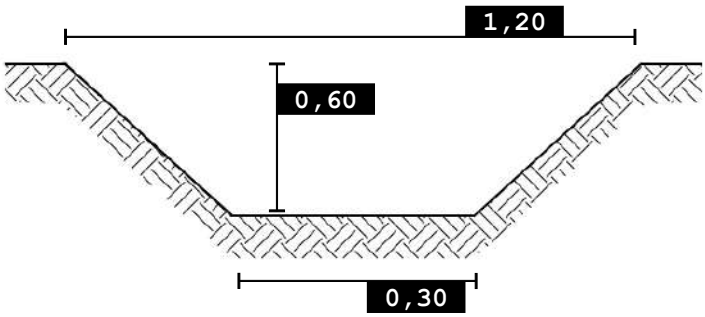

0 100 200 m

SCALA 1:5.000

Foto 1

Nordest Ingegneria
Via Paolo da Sarmeola, 1/A
35030 Rubano (PD)
Tel. 049 897 57 09 - Fax 049 630 270
web www.nordestingegneria.com
email info@nordestingegneria.com
CF e PIVA 02568450247

Comune di Montegalda

SCHEDA MONOGRAFICA
RETE MINORE A CIELO APERTO

Codice: F03037 **Data rilievo: 30/03/2021**

Bacino: **Ceresone - Tesina Padovana**
Caratteristica: **cielo aperto**

Tipo fosso: **fosso**
Tipo sezione: **trapezia**

Rivestimento: **terra**
Manutenzione: **media**
Andamento sezione: **regolare**
Vegetazione: **rada**

Ente competente: **Privato**

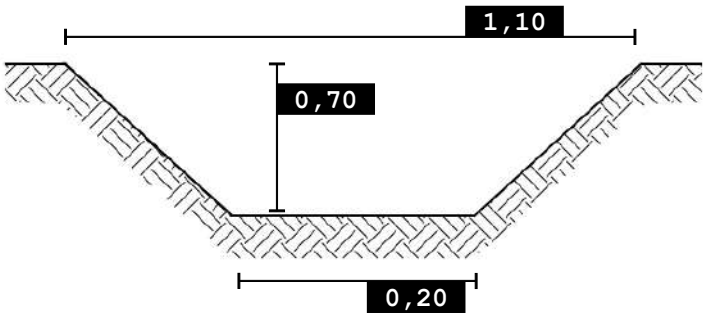

0 100 200 m

SCALA 1:5.000

Foto 1

Foto 2

Nordest Ingegneria
Via Paolo da Sarmeola, 1/A
35030 Rubano (PD)
Tel. 049 897 57 09 - Fax 049 630 270
web www.nordestingegneria.com
email info@nordestingegneria.com
CF e PIVA 02568450247

Comune di Montegalda

SCHEDA MONOGRAFICA
RETE MINORE A CIELO APERTO

Codice: F03038 **Data rilievo: 30/03/2021**

Bacino: **Ceresone - Tesina Padovana**
Caratteristica: **cielo aperto**

Tipo fosso: **fosso**
Tipo sezione: **trapezia**

Rivestimento: **terra**
Manutenzione: **media**
Andamento sezione: **regolare**
Vegetazione: **rada**

Ente competente: **Privato**

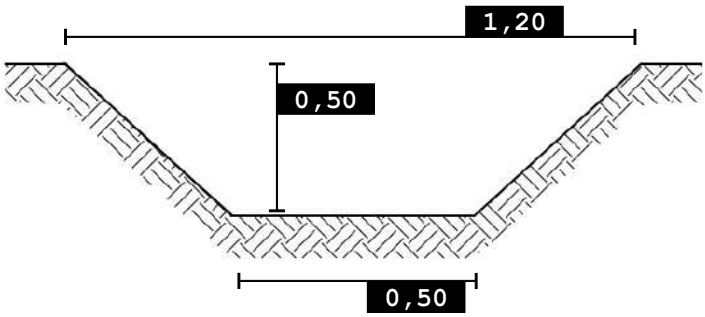

SCALA 1:5.000

Foto 1

Foto 2

Nordest Ingegneria
Via Paolo da Sarmeola, 1/A
35030 Rubano (PD)
Tel. 049 897 57 09 - Fax 049 630 270
web www.nordestingegneria.com
email info@nordestingegneria.com
CF e PIVA 02568450247

Comune di Montegalda

SCHEDA MONOGRAFICA
RETE MINORE A CIELO APERTO

Codice: F03064 **Data rilievo: 16/03/2021**

Bacino: **Ceresone - Tesina Padovana**
Caratteristica: **cielo aperto**

Tipo fosso: **fosso**
Tipo sezione: **trapezia**

Rivestimento: **terra**
Manutenzione: **media**
Andamento sezione: **regolare**
Vegetazione: **scarsa o assente**

Ente competente: **Privato**

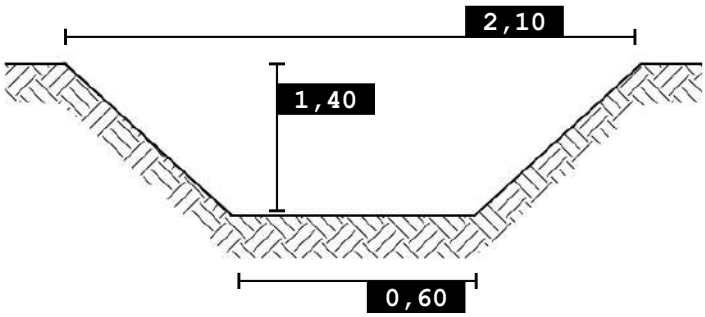

0 100 200 m

SCALA 1:5.000

Foto 1

Nordest Ingegneria
Via Paolo da Sarmeola, 1/A
35030 Rubano (PD)
Tel. 049 897 57 09 - Fax 049 630 270
web www.nordestingegneria.com
email info@nordestingegneria.com
CF e PIVA 02568450247

Comune di Montegalda

SCHEDA MONOGRAFICA
RETE MINORE A CIELO APERTO

Codice: F03075 **Data rilievo: 15/03/2021**

Bacino: **Ceresone - Tesina Padovana**
Caratteristica: **cielo aperto**

Tipo fosso: **fosso**
Tipo sezione: **trapezia**

Rivestimento: **terra**
Manutenzione: **scarsa**
Andamento sezione: **regolare**
Vegetazione: **rada**

Ente competente: **Privato**

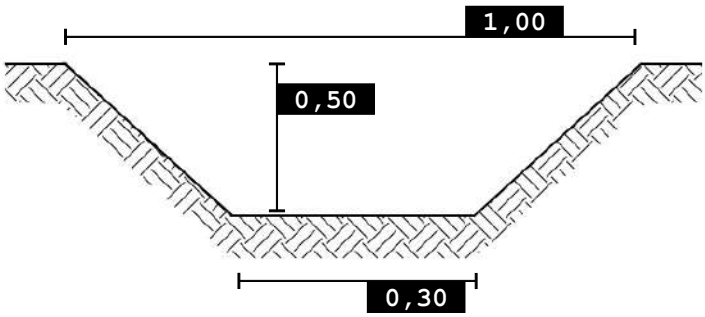

0 100 200 m

SCALA 1:5.000

Foto 1

Nordest Ingegneria
Via Paolo da Sarmeola, 1/A
35030 Rubano (PD)
Tel. 049 897 57 09 - Fax 049 630 270
web www.nordestingegneria.com
email info@nordestingegneria.com
CF e PIVA 02568450247

Comune di Montegalda

SCHEDA MONOGRAFICA
RETE MINORE A CIELO APERTO

Codice: F03086 **Data rilievo: 25/03/2021**

Bacino: **Ceresone - Tesina Padovana**
Caratteristica: **cielo aperto**

Tipo fosso: **fosso**
Tipo sezione: **trapezia**

Rivestimento: **terra**
Manutenzione: **scarsa**
Andamento sezione: **regolare**
Vegetazione: **rada**

Ente competente: **Provincia**

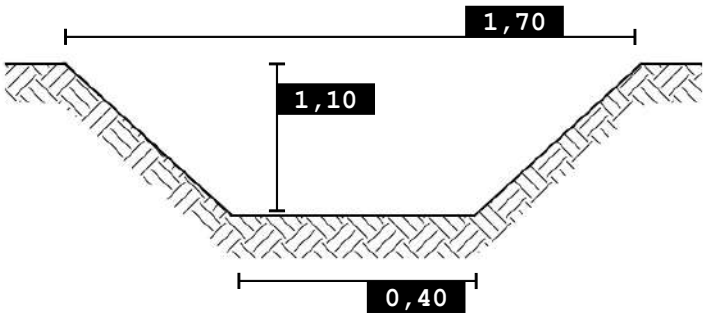

SCALA 1:5.000

Foto 1

Foto 2

Nordest Ingegneria
Via Paolo da Sarmeola, 1/A
35030 Rubano (PD)
Tel. 049 897 57 09 - Fax 049 630 270
web www.nordestingegneria.com
email info@nordestingegneria.com
CF e PIVA 02568450247

Comune di Montegalda

SCHEDA MONOGRAFICA
RETE MINORE A CIELO APERTO

Codice: F03087 **Data rilievo: 25/03/2021**

Bacino: **Ceresone - Tesina Padovana**
Caratteristica: **cielo aperto**

Tipo fosso: **fosso**
Tipo sezione: **trapezia**

Rivestimento: **terra**
Manutenzione: **scarsa**
Andamento sezione: **irregolare**
Vegetazione: **rada**

Ente competente: **Privato**

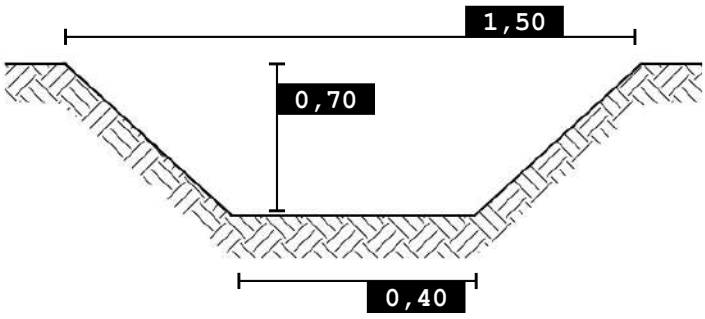

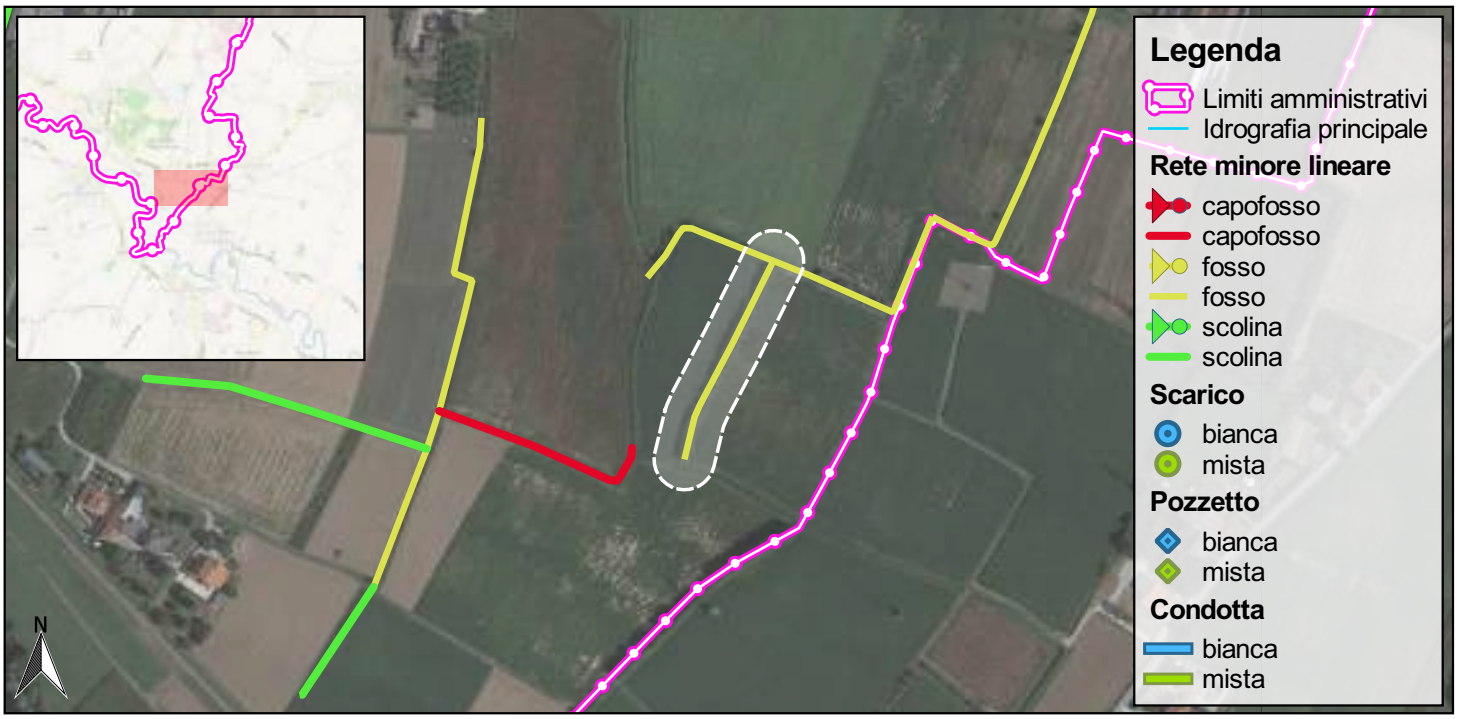

0 100 200 m

SCALA 1:5.000

Foto 1

Foto 2

Nordest Ingegneria
Via Paolo da Sarmeola, 1/A
35030 Rubano (PD)
Tel. 049 897 57 09 - Fax 049 630 270
web www.nordestingegneria.com
email info@nordestingegneria.com
CF e PIVA 02568450247

Comune di Montegalda

SCHEDA MONOGRAFICA
RETE MINORE A CIELO APERTO

Codice: F03093 **Data rilievo: 16/03/2021**

Bacino: **Ceresone - Tesina Padovana**
Caratteristica: **cielo aperto**

Tipo fosso: **fosso**
Tipo sezione: **trapezia**

Rivestimento: **terra**
Manutenzione: **media**
Andamento sezione: **regolare**
Vegetazione: **scarsa o assente**

Ente competente: **Privato**

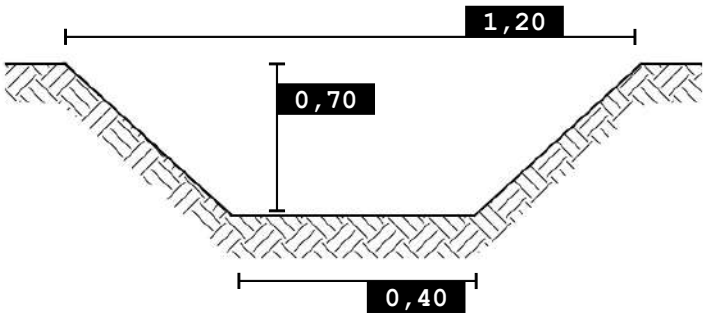

0 100 200 m

SCALA 1:5.000

Foto 1

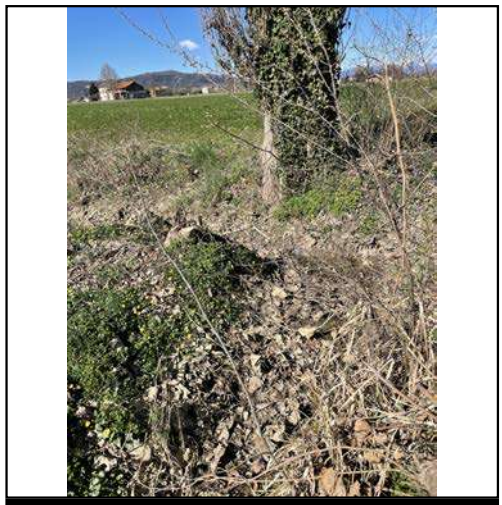

Foto 2

Nordest Ingegneria
Via Paolo da Sarmeola, 1/A
35030 Rubano (PD)
Tel. 049 897 57 09 - Fax 049 630 270
web www.nordestingegneria.com
email info@nordestingegneria.com
CF e PIVA 02568450247

Comune di Montegalda

SCHEDA MONOGRAFICA
RETE MINORE A CIELO APERTO

Codice: F03094 **Data rilievo: 16/03/2021**

Bacino: **Ceresone - Tesina Padovana**
Caratteristica: **cielo aperto**

Tipo fosso: **fosso**
Tipo sezione: **trapezia**

Rivestimento: **terra**
Manutenzione: **media**
Andamento sezione: **irregolare**
Vegetazione: **scarsa o assente**

Ente competente: **Privato**

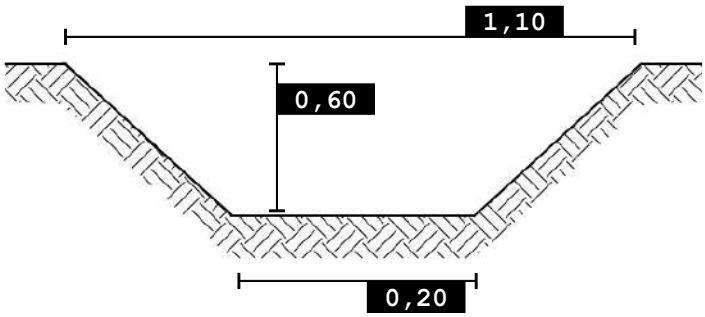

0 100 200 m

SCALA 1:5.000

Foto 1

Nordest Ingegneria
Via Paolo da Sarmeola, 1/A
35030 Rubano (PD)
Tel. 049 897 57 09 - Fax 049 630 270
web www.nordestingegneria.com
email info@nordestingegneria.com
CF e PIVA 02568450247

Comune di Montegalda

SCHEDA MONOGRAFICA
RETE MINORE A CIELO APERTO

Codice: F05002 **Data rilievo: 25/03/2021**

Bacino: **Ceresone - Tesina Padovana**
Caratteristica: **cielo aperto**

Tipo fosso: **fosso**
Tipo sezione: **trapezia**

Rivestimento: **terra**
Manutenzione: **media**
Andamento sezione: **regolare**
Vegetazione: **rada**

Ente competente: **Provincia**

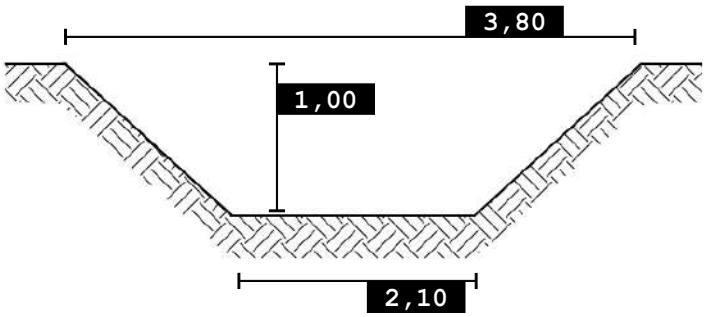

0 100 200 m

SCALA 1:5.000

Foto 1

Foto 2

Nordest Ingegneria
Via Paolo da Sarmeola, 1/A
35030 Rubano (PD)
Tel. 049 897 57 09 - Fax 049 630 270
web www.nordestingegneria.com
email info@nordestingegneria.com
CF e PIVA 02568450247